частное акционерное
частное

В **июне 1944 года** были основаны Винницкие центральные ремонтно-механические мастерские спирттреста.
По приказу Министерства продовольственных товаров УССР № 51 от 7.12.1956 года с **1 января 1957 года** ЦРРМ переданы в подчинение треста «Укрспирттехснаб».
Согласно постановления РНГ УССР от 2.09.1957 года № 313 ЦРММ переданы в подчинение Раднархоза Винницкого экономического района управления пищевой промышленности.
Согласно постановления Подольского Раднархоза № 139 от 3.05.1965 года ЦРММ переименованы в «Винницкий ремонтно-механический завод» Подольскремтреста.
3 мая 1982 года «Винницкий ремонтно-механический завод» вошел в состав научно-производственного объединения «Укрпищепроектмеханизация» и в 1984 году переименован в исследовательский завод НПО «Спектр».
С **1 апреля 1991** года коллектив завода перешел на аренду, а с **сентября 1993 года** зарегистрировал открытое акционерное общество «Винницкий опытный завод».
В **сентябре 2010 года** предприятие переименовано в Частное акционерное общество «Винницкий опытный завод».

In **June 1944**, were based Vinnitskie central repair and mechanical shops spirttresta.
By order of the ministry of food USSR № 51 dated 12.07.1956, with **January 1, 1957** TSRRM placed under trust Ukrspirttehsnab.
According to the decree GNR USSR from 09.02.1957 № 313 TSRMM placed under Radnarhoza Vinnytsia economic region control the food industry.
According to the decree Podolsky Radnarhoza № 139 from 05.03.1965 years TSRMM renamed Vinnitsa repair-mechanical plant «Podolskremtresta.
May 3, 1982 «Vinnitsa repair-mechanical plant» became part of the scientific production association «Ukrpischeproektmehanizatsiya» and in 1984 renamed the Research Works NPO Spektr.
On **April 1, 1991** factory team went on rent, and in **September 1993** registered a Joint Stock Company «Vinnitsky doslidny zavod».
In **September 2010** the company changed its name to Joint Stock Company «Vinnitsky doslidny zavod».

joint stock company «VINNITSKY
joint stock company «VINNITSKY DOSLIDNY ZAVOD»

акционерное общество «Винницкий опытный завод»

ЧАО «Винницкий опытный завод» – многопрофильное, мобильное предприятие, которое выпускает более 50 лет обору дование для многих областей промышленности.

Одним из основных направлений деятельности является изготовление и ремонт оборудования для спиртового производства (из меди, коррозиестойких и углеродистых сталей).

Нами освоен выпуск аппаратов для производства спирта высшей очистки, спирта класса «Экстра» и «Люкс» производительностью от 100 до 9000 дал/сутки.

В оборудовании используются эффективные контактные устройства, которые разрешают в 1,5- 2 раза уменьшить диаметр колонн, снизив при этом затраты пара, металлоемкость и стоимость.

Все оборудование изготовляется соответственно ТУ В30219014.003 2002 (Комплексы оборудования для производства спирта).

Мы принимаем заказы на изготовление любого теплообменного, колонного, емкостного оборудования.

Наряду с изготовлением нового оборудования, завод осуществляет качественный ремонт любого оборудования брагоректификационных установок, которые проработали 15-20 лет, продолжая срок эксплуатации на 7-10 лет.

ЧАО «Винницкий опытный завод» работает в тесном контакте с ведущими научно-исследовательскими институтами, в первую очередь с Национальным университетом пищевых технологий, НПО «Интермаш», Украинским научно-исследовательским институтом спирта и биотехнологии пищевых продуктов.

Наша главная цель - высокое качество и постоянное усовершенствование выпускаемой продукции для полного удовлетворения требований заказчика.

Последние пять лет наше предприятие занимает лидирующее место в Украине по выпуску специального технологического оборудования для производства высококачественного пищевого этилового спирта, по утвержденным в Украине технологическим регламентам.

Мы имеем всю необходимую для этого правовую, нормативную и техническую документацию (лицензии, сертификаты, ТУ и т.д.)

На большинстве спиртовых заводов Украины установлено и эксплуатируется брагоректификацииное оборудование, частично или полностью изготовленное на нашем предприятии.

В последние годы наше оборудование в комплексе поставлялось на спиртовые заводы России, Чехии, Молдовы, Азербайджана, Грузии, Таджикистана, Узбекистана.

Кроме поставки изготовленного нами оборудования мы можем выполнить работы по технологическому проектированию всего завода, провести комплектацию и поставку покупного оборудования, монтаж, шеф-монтаж, пуско-наладку оборудования, технологического процесса и обучение персонала.

Мы также выполняем весь комплекс работ по проектированию, монтажу и пуско-наладке автоматизированной системы управления технологическим процессом производства спирта.

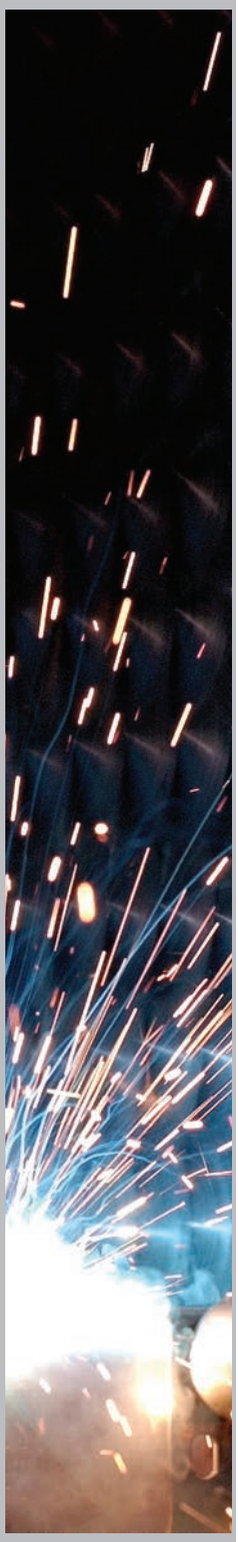

DOSLIDNY ZAVOD»

Joint-stock company «Vinnitsky doslidny zavod» - the versatile, mobile factory which emits more than 50 years of the equipment for many areas of the industry.

One of main routes of activity is manufacture and reconditioning of the equipment for spirit manufacture (from copper, corrosion-resistant and carbon steels).

We master issue of apparatuses for manufacture of a pure spirit of best quality, spirit of «Extra» and «Lux» productivity from 100 up to 9000 has decaliter/day.

In the equipment effective contact devices which allow to diminish diameter of columns in 1,5-2 times are used, having lowered thus of an expenditure pair, metal consumption and cost.

All equipment is produced accordingly TY B30219014.003 2002 (Complexes of the equipment for manufacture of spirit).

We accept the order for manufacture of any heat-exchange, the columned, capacity equipment.

Alongside with manufacture of the new equipment, the factory makes quality reconditioning any equipment distiller installations which have worked 15-20 years, continuing an expected life for 7-10 years.

Joint-stock company «Vinnitsky doslidny zavod» works in close contact to carrying on research institutes, first of all with National university of food techniques, research-and-production community «Intermash», the Ukrainian research institute of spirit and biotechnology of foodstuff.

Our overall objective - excellence and fixed development of emitted products for full sufficing demands of the customer.

Last five years our factory takes an in the lead place in Ukraine on issue of the special process equipment for manufacture of high-quality food ethyl alcohol, on the production schedules approved in Ukraine.

We have all necessary for this purpose legal, normative and the engineering specifications (licences, certificates, TY, etc.)

On the majority of distilleries of Ukraine it is established and it is operated distiller the equipment, it is fractionally or completely made on our factory.

In last years our equipment in a complex was delivered on distilleries of Russia, Czechia, Moldova, Azerbaijan, Georgia, Tajikistan, Uzbekistan.

Except for delivery of the manufactured equipment by us we can perform operations on: to technological projection of all factory to lead the complete equipment and delivery of the purchased equipment, mounting, the chief-installation, starting-up and adjustment, a process and tutoring to the personnel.

We as execute all complex of operations on projection, mounting and starting-up and adjustment of the automized control system by a process of manufacture of spirit.

содержание / content

КОЛОННОЕ ОБОРУДОВАНИЕ / COLUMN EQUIPMENT

Колонны бражные с ситчатыми тарелками 8
Beer columns with perforated plates

Колонны бражные с клапанными тарелками 9
Beer columns with valved plates

Колонны бражные с тарелками двойного кипячения 10
Beer columns with double boiling treatment plates

Колонны бражные с чешуйчатыми тарелками 11
Beer columns with lamellar plates

Колонны эпюрационные с клапанными тарелками 12
Epuration columns with valved plates

Колонны эпюрационные с многоколпачковыми тарелками 13
Epuration columns with multiple-bubble cap plates

Колонны ректификационные с многоколпачковыми тарелками 14
Rectifying columns with multiple-bubble cap plates

Колонны ректификационные с клапанными тарелками 15
Rectifying columns with valved plates

Колонны метанольные с многоколпачковыми тарелками 16
Methanolic columns with multiple-bubble cap plates

Колонны сивушные с многоколпачковыми тарелками 17
Fusel-oil concentrating columns with multiple-bubble cap plates

Колонны сивушные с клапанными тарелками 18
Fusel-oil concentrating columns with valved plates

УЗЛЫ И АППАРАТЫ ДЛЯ РЕКТИФИКАЦИИ / NODES AND DEVICES FOR RECTIFICATION

Аппараты для стабилизации уровня (Бардорегуляторы) 20
Distillery dregs regulator

Аппараты для экстрагирования (Декантаторы) 21
Decanting vessel

Узлы стабилизации уровня (Гидрозатворы) 22
Hydroseals

Узлы контроля потоков (Эпруветки) 23
Test tubes

Дефлегматоры 24
Dephlegmators

Узлы исключающие превышение давления в аппаратах (Вакуум-прерыватели) 25
Vacuum breakers

Подогреватели (Кипятильники) 26
Product heating units (immersion heaters)

Конденсаторы 27
Capacitors

Узлы для отделения пены (Пеноловушки) 28
Foam-collecting chambers

Узлы для отделения углекислого газа (Сепараторы CO_2) 29
Separators CO_2

Пробные холодильники 30
Trial refrigerators

Холодильники спирта 31
Refrigerators of spirit

Подогреватели бражки 32
Beer heating units

Узлы инжектора парового (Пароинжекторы) 33
Steam injectors

Спиральные теплообменники (Холодильники сусла) 34
Cooler vodnotehnologicheskih media (spiral heat exchangers)

Аппараты для гидростатической очистки (Сивухопромыватели) 35
Fusel oil washer

Спиртоловушки 36
Catch pots of alcohol

Узлы контроля потоков (Фонари смотровые 2-х, 3-х, 4-х ходовые) 37
Run-down boxes (2, 3, 4- running)

Каплеулавливатели 38
Drop catchers

Сборники (Емкости для промежуточных продуктов ректификации) 39
Tanks for rectification intermediate products

Узлы мешалок к дрожжанкам (Мешалки боковые) 40
Side stirrers (Mixer)

Узлы мешалок к осахаривателям (Мешалки вертикальные) 41
Vertical stirrers

ШНЕКИ, НОРИИ, ЦИКЛОНЫ / SCREW, ELEVATOR, CYCLONES

Циклоны / Cyclon 43

Шнеки / Screw 44

Нории / Elevator 45

УСТАНОВКИ / INSTALLATION

Коньячная установка непрерывного действия 47
Cognac installation of continuous operation

Коньячная установка периодического действия 48
Cognac installation of batch action

Коньячная установка периодического действия с подогревателем вина 49
Cognac plant with intermittent heater fault

Установки для получения ароматизированных спиртов 50
Installation for deriving aromatic spirits

Установки для изготовления спирта-сырца от 3000 до 12000 дал в сутки 51
Installation for the manufacture of raw alcohol from 3000 to 12000 dal / day

Брагоректификационные установки от 500 до 6000 дал/сутки (4 колонны) 52
Beer rectification installation from 500 to 6000 dal / day (4 columns)

КОЛОННОЕ ОБОРУДОВАНИЕ
COLUMN EQUIPMENT

КОЛОННЫ БРАЖНЫЕ С СИТЧАТЫМИ ТАРЕЛКАМИ

Beer columns with perforated plates

Бражная колонна предназначена
для выделения спирта из бражки.
Материал колонны: медь, нержавеющая сталь.

A beer column is meant for separation
of spirit from beer.
Column material: copper, stainless steel

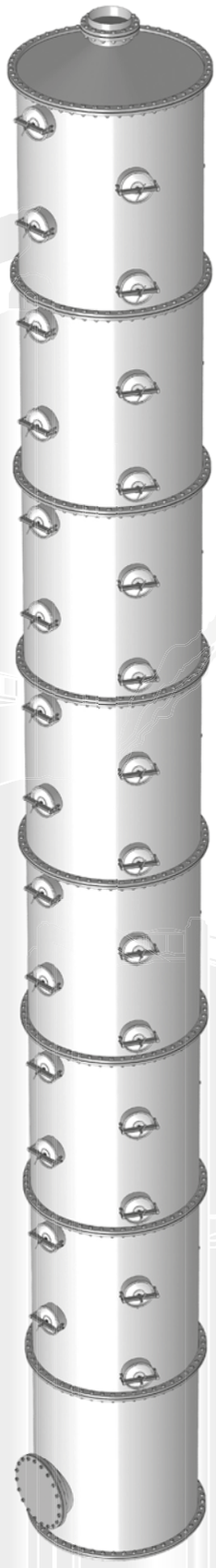

Ситчатая тарелка
Sieve plate

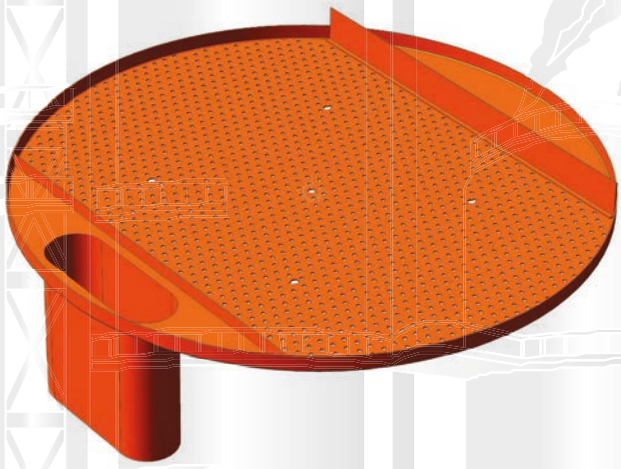

Основные параметры и размеры колонн
Basic parameters and dimensions of columns

Обозначение бражных колонн / Designation beer columns	Диаметр колонны, мм / Diameter of column, mm	Количество тарелок, шт / Number plates, pieces	Габаритные размеры, мм, не более / Dimensions, mm, not more			Масса, кг не более/ Weight, kg no more
			Длина / Length	Ширина / Width	Высота / Height	
БК-с-0,6-30-У2	600	30	720	840	11980	2231
БК-с-0,8-30-У2	800	30	985	1030	11980	2885
БК-с-1,0-34-У2	1000	34	1135	1250	15950	3180
БК-с-1,2-34-У2	1200	34	1330	1450	16000	4256
БК-с-1,4-28-У2	1400	28	1530	1640	13550	5688
БК-с-1,6-28-У2	1600	28	1735	1910	13550	7438
БК-с-1,8-28-У2	1800	28	1990	2150	15280	9190
БК-с-2,0-28-У2	2000	28	2340	2215	17520	13080

КОЛОННЫ БРАЖНЫЕ С КЛАПАННЫМИ ТАРЕЛКАМИ

Beer columns with valved plates

Бражная колонна предназначена
для выделения спирта из бражки.
Материал колонны: нержавеющая сталь.

A beer column is meant for separation
of spirit from beer.
Column material: stainless steel

Клапанная тарелка
Valve Plate

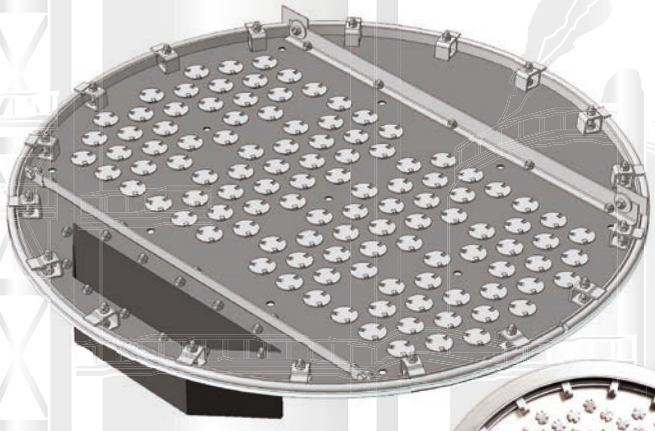

Основные параметры и размеры колонн
Basic parameters and dimensions of columns

Обозначение бражных колонн / Designation beer columns	Диаметр колонны, мм / Diameter of column, mm	Количество тарелок, шт / Number plates, pieces	Габаритные размеры, мм, не более / Dimensions, mm, not more			Масса, кг не более/ Weight, kg no more
			Длина / Length	Ширина / Width	Высота / Height	
БК-кл-0,8-30-У2	800	30	985	1030	11110	2980
БК-кл-1,0-34-У2	1000	34	1135	1250	11720	3550
БК-кл-1,2-34-У2	1200	34	1330	1450	11800	4560
БК-кл-1,4-28-У2	1400	28	1530	1640	11800	6420
БК-кл-1,6-28-У2	1600	28	1735	1910	16100	7860

21, Ostrovskiy side street, Vinnitsa, Ukraine 21001, tel.: +38 (0432) 27-40-19, 27-44-58, 27-47-41, 61-86-50
e-mail: info@voz.com.ua; doslidn@gmail.com

КОЛОННЫ БРАЖНЫЕ С ТАРЕЛКАМИ ДВОЙНОГО КИПЯЧЕНИЯ

Beer columns with double boiling treatment plates

Бражная колонна предназначена
для выделения спирта из бражки.
Материал колонны: медь.

A beer column is meant for separation
of spirit from beer.
Column material: copper

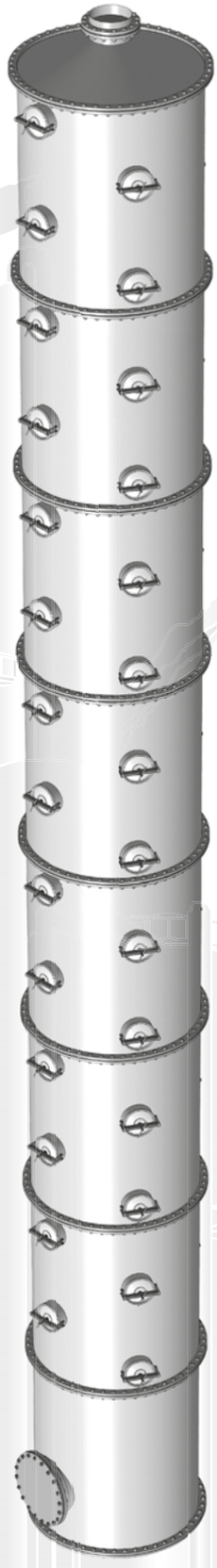

Тарелка двойного кипячения
Double boiling plate

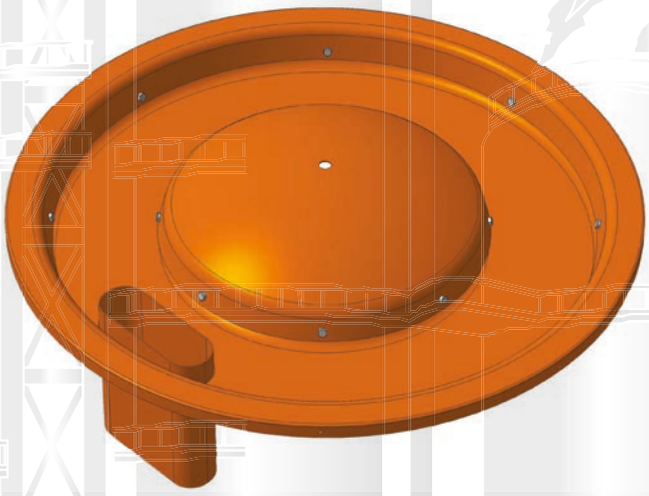

Основные параметры и размеры колонн
Basic parameters and dimensions of columns

Обозначение бражных колонн / Designation beer columns	Диаметр колонны, мм / Diameter of column, mm	Количество тарелок, шт / Number plates, pieces	Габаритные размеры, мм, не более / Dimensions, mm, not more			Масса, кг не более/ Weight, kg no more
			Длина / Length	Ширина / Width	Высота / Height	
БК-д-0,6-30-У2	600	30	720	840	8460	2404
БК-д-0,8-30-У2	800	30	985	1020	8500	3205
БК-д-1,0-34-У2	1000	34	1135	1180	11860	3892
БК-д-1,2-34-У2	1200	34	1360	1360	13400	4888
БК-д-1,4-28-У2	1400	28	1535	1646	11900	5670
БК-д-1,6-28-У2	1600	28	1735	1735	16100	8459

КОЛОННЫ БРАЖНЫЕ С ЧЕШУЙЧАТЫМИ ТАРЕЛКАМИ

Beer columns with lamellar plates

Бражная колонна предназначена
для выделения спирта из бражки.
Материал колонны: пищевая нержавеющая сталь.

A beer column is meant for separation
of spirit from beer.
Column material: food grade stainless steel

Чешуйчатая тарелка
Scale plate

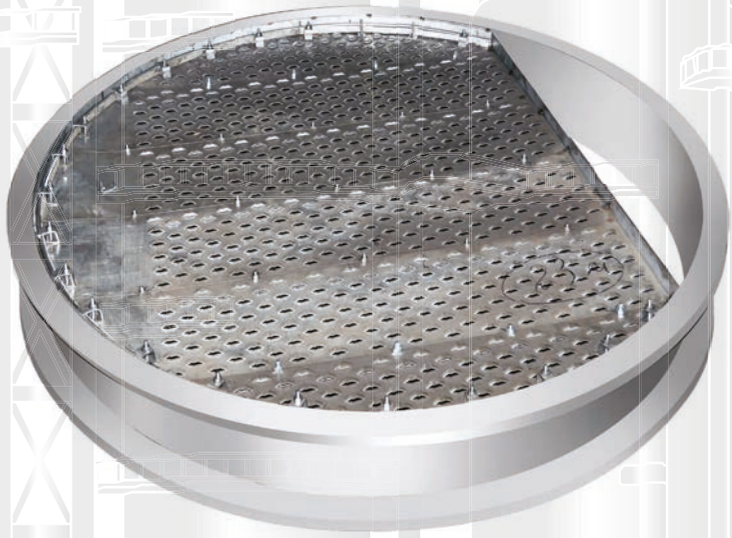

Разработанные тарелки диаметрами 2000 мм и 2200 мм
The developed plate diameter 2000 mm 2200 mm

21, Ostrovskiy side street, Vinnitsa, Ukraine 21001, tel.: +38 (0432) 27-40-19, 27-44-58, 27-47-41, 61-86-50
e-mail: info@voz.com.ua; doslidn@gmail.com

КОЛОННЫ ЭПЮРАЦИОННЫЕ С КЛАПАННЫМИ ТАРЕЛКАМИ

Epuration columns with valved plates

Эпюрационная колонна предназначена для выделения, концентрации и вывода из установки головных примесей из смеси спирта и сопутствующих ему летучих примесей. Материал колонны: нержавеющая сталь

An epuration column is meant for separation, concentration and withdrawal of the main admixtures from the mixture of spirit and accompanying volatile impurities from the installation. Column material: copper, stainless steel

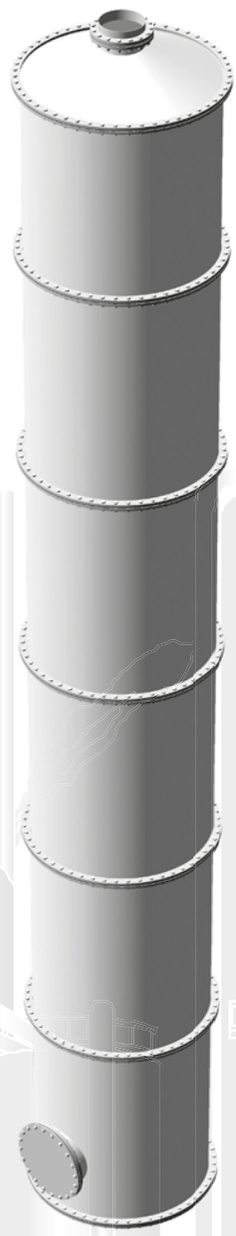

Основные параметры и размеры колонн

Basic parameters and dimensions of columns

Обозначение эпюрационных колонн / Designation epuration columns	Диаметр колонны, мм / Diameter of column, mm	Количество тарелок, шт / Number plates, pieces	Габаритные размеры, мм, не более / Dimensions, mm, not more			Масса, кг не более/ Weight, kg no more
			Длина / Length	Ширина / Width	Высота / Height	
ЭК-кл-0,5-39-У2	500	39	805	780	8050	1134
ЭК-кл-0,5-49-У2		49			9750	1432
ЭК-кл-0,5-63-У2		63			12250	1830
ЭК-кл-0,6-39-У2	600	39	740	820	8100	1411
ЭК-кл-0,6-49-У2		49			9800	1701
ЭК-кл-0,6-63-У2		63			12750	2105
ЭК-кл-0,7-39-У2	700	39	900	860	8100	1751
ЭК-кл-0,7-49-У2		49			9800	2200
ЭК-кл-0,7-63-У2		63			12800	2827
ЭК-кл-0,8-39-У2	800	39	1140	1130	8150	2196
ЭК-кл-0,8-49-У2		49			9850	2751
ЭК-кл-0,8-63-У2		63			12800	3547
ЭК-кл-0,9-39-У2	900	39	1035	1180	8150	2797
ЭК-кл-0,9-49-У2		49			9850	3515
ЭК-кл-0,9-63-У2		63			12900	4519
ЭК-кл-1,0-39-У2	1000	39	1315	1270	8200	3220
ЭК-кл-1,0-49-У2		49			9850	4046
ЭК-кл-1,0-63-У2		63			13200	5201
ЭК-кл-1,2-39-У2	1200	39	1400	1410	8220	4160
ЭК-кл-1,2-49-У2		49			9850	5202
ЭК-кл-1,2-63-У2		63			13250	6687
ЭК-кл-1,5-39-У2	1500	39	1650	1750	8350	6417
ЭК-кл-1,5-49-У2		49			9950	8064
ЭК-кл-1,5-63-У2		63			13300	10365

Клапанная тарелка

Valve plate

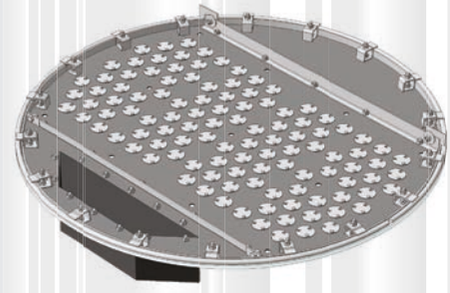

КОЛОННЫ ЭПЮРАЦИОННЫЕ С МНОГОКОЛПАЧКОВЫМИ ТАРЕЛКАМИ

Epuration columns with multiple-bubble cap plates

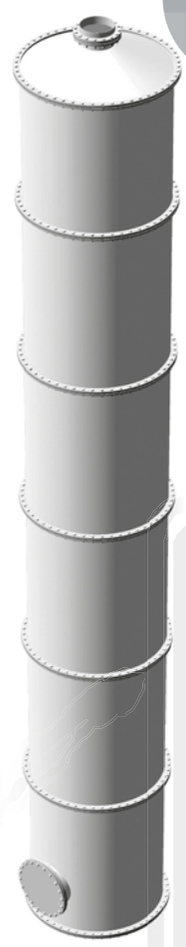

Эпюрационная колонна предназначена для выделения, концентрации и вывода из установки головных примесей из смеси спирта и сопутствующих ему летучих примесей. Материал колонны: медь, нержавеющая сталь

An epuration column is meant for separation, concentration and withdrawal of the main admixtures from the mixture of spirit and accompanying volatile impurities from the installation. Column material: copper, stainless steel

Основные параметры и размеры колонн

Basic parameters and dimensions of columns

Обозначение эпюрационных колонн / Designation epuration columns	Диаметр колонны, мм / Diameter of column, mm	Количество тарелок, шт / Number plates, pieces	Габаритные размеры, мм, не более / Dimensions, mm, not more			Масса, кг не более/ Weight, kg no more
			Длина / Length	Ширина / Width	Высота / Height	
ЭК-мк-0,5-39-У2	500	39	805	780	8100	1260
ЭК-мк-0,5-49-У2		49			9800	1584
ЭК-мк-0,5-63-У2		63			12300	2035
ЭК-мк-0,6-39-У2	600	39	740	820	8100	1562
ЭК-мк-0,6-49-У2		49			9800	1881
ЭК-мк-0,6-63-У2		63			12300	2335
ЭК-мк-0,7-39-У2	700	39	900	860	8100	1945
ЭК-мк-0,7-49-У2		49			9800	2444
ЭК-мк-0,7-63-У2		63			12350	3142
ЭК-мк-0,8-39-У2	800	39	1140	1130	8150	2440
ЭК-мк-0,8-49-У2		49			9850	3056
ЭК-мк-0,8-63-У2		63			12400	3941
ЭК-мк-0,9-39-У2	900	39	1035	1180	8150	3107
ЭК-мк-0,9-49-У2		49			9850	3905
ЭК-мк-0,9-63-У2		63			12500	5021
ЭК-мк-1,0-39-У2	1000	39	1315	1270	8210	3577
ЭК-мк-1,0-49-У2		49			9860	4495
ЭК-мк-1,0-63-У2		63			13260	5778
ЭК-мк-1,2-39-У2	1200	39	1400	1410	8220	4600
ЭК-мк-1,2-49-У2		49			9900	5780
ЭК-мк-1,2-63-У2		63			13280	7430
ЭК-мк-1,5-39-У2	1500	39	1650	1750	8220	7129
ЭК-мк-1,5-49-У2		49			9950	8957
ЭК-мк-1,5-63-У2		63			13400	11516

Многоколпачковая тарелка

Many Cap plate

21, Ostrovskiy side street, Vinnitsa, Ukraine 21001, tel.: +38 (0432) 27-40-19, 27-44-58, 27-47-41, 61-86-50
e-mail: info@voz.com.ua; doslidn@gmail.com

КОЛОННЫ РЕКТИФИКАЦИОННЫЕ С МНОГОКОЛПАЧКОВЫМИ ТАРЕЛКАМИ

Rectifying columns with multiple-bubble cap plates

Ректификационная колонна предназначена для выделения спирта из эпюрата, концентрации и освобождения от хвостовых, промежуточных, концевых и остатка головных примесей. Материал колонны: медь, нержавеющая сталь

A rectifying multiple-bubble cap column is meant for separation of spirit from the epurate, concentration and clearing from tail, intermediate, end admixtures and remains of the main admixtures. Column material: copper, stainless steel

Основные параметры и размеры колонн

Basic parameters and dimensions of columns

Обозначение ректификационных колонн / Designation rectifying columns	Диаметр колонны, мм / Diameter of column, mm	Количество тарелок, шт / Number plates, pieces	Габаритные размеры, мм, не более / Dimensions, mm, not more			Масса, кг не более/ Weight, kg no more
			Длина / Length	Ширина / Width	Высота / Height	
РК-мк-0,5-74-У2	500	74	805	780	15180	2390
РК-мк-0,5-84-У2		84			16750	2713
РК-мк-0,5-94-У2		94			18500	3037
РК-мк-0,6-74-У2	600	74	740	820	15180	2763
РК-мк-0,6-84-У2		84			16750	3363
РК-мк-0,6-94-У2		94			18510	3484
РК-мк-0,7-74-У2	700	74	900	860	15190	3690
РК-мк-0,7-84-У2		84			16760	4189
РК-мк-0,7-94-У2		94			18520	4688
РК-мк-0,8-74-У2	800	74	1140	1130	15200	4268
РК-мк-0,8-84-У2		84			16770	5256
РК-мк-0,8-94-У2		94			18530	5881
РК-мк-0,9-74-У2	900	74	1035	1180	15250	5895
РК-мк-0,9-84-У2		84			16790	6695
РК-мк-0,9-94-У2		94			18550	7492
РК-мк-1,0-74-У2	1000	74	1315	1270	15380	6402
РК-мк-1,0-84-У2		84			16800	7703
РК-мк-1,0-94-У2		94			18700	8619
РК-мк-1,2-74-У2	1200	74	1400	1410	15480	8225
РК-мк-1,2-84-У2		84			16850	9371
РК-мк-1,2-94-У2		94			18750	10448
РК-мк-1,5-74-У2	1500	74	1650	1750	15580	8423
РК-мк-1,5-84-У2		84			16860	9541
РК-мк-1,5-94-У2		94			18760	11640

Многоколпачковая тарелка

Multiple-bubble cap plate

КОЛОННЫ РЕКТИФИКАЦИОННЫЕ С КЛАПАННЫМИ ТАРЕЛКАМИ

Rectifying columns with valved plates

Ректификационная колонна предназначена для выделения спирта из эпюрата, концентрации и освобождения от хвостовых, промежуточных, концевых и остатка головных примесей. Материал колонны: нержавеющая сталь

A rectifying column is meant for separation of spirit from the epurate, concentration and clearing from tail, intermediate, end admixtures and remains of the main admixtures. Column material: stainless steel

Основные параметры и размеры колонн/ Basic parameters and dimensions of columns

Обозначение ректификационных колонн / Designation rectifying columns	Диаметр колонны, мм / Diameter of column, mm	Количество тарелок, шт / Number plates, pieces	Габаритные размеры, мм, не более / Dimensions, mm, not more			Масса, кг не более/ Weight, kg no more
			Длина / Length	Ширина / Width	Высота / Height	
РК-кл-0,5-74-У2	500	74	805	780	15150	2151
РК-кл-0,5-84-У2		84			16700	2442
РК-кл-0,5-94-У2		94			18400	2734
РК-кл-0,6-74-У2	600	74	740	820	15160	2667
РК-кл-0,6-84-У2		84			16710	3027
РК-кл-0,6-94-У2		94			18400	3136
РК-кл-0,7-74-У2	700	74	900	860	15180	3321
РК-кл-0,7-84-У2		84			16750	3771
РК-кл-0,7-94-У2		94			18510	4219
РК-кл-0,8-74-У2	800	74	1140	1130	15200	4167
РК-кл-0,8-84-У2		84			16770	4712
РК-кл-0,8-94-У2		94			18530	5312
РК-кл-0,9-74-У2	900	74	1035	1180	15240	5370
РК-кл-0,9-84-У2		84			16780	6025
РК-кл-0,9-94-У2		94			18540	6749
РК-кл-1,0-74-У2	1000	74	1315	1270	15370	6109
РК-кл-1,0-84-У2		84			16780	6933
РК-кл-1,0-94-У2		94			18650	7758
РК-кл-1,2-74-У2	1200	74	1400	1410	15470	7403
РК-кл-1,2-84-У2		84			16840	8441
РК-кл-1,2-94-У2		94			18740	9404
РК-кл-1,5-74-У2	1500	74	1650	1750	15480	7497
РК-кл-1,5-84-У2		84			16800	8684
РК-кл-1,5-94-У2		94			18750	10450
РК-кл-1,6-74-У2	1600	74	1900	1800	15480	13622
РК-кл-1,6-84-У2		84			16850	15136
РК-кл-1,6-94-У2		94			18750	16817
РК-кл-2,0-74-У2	2000	74	2280	2230	15580	19503
РК-кл-2,0-84-У2		84			16860	22138
РК-кл-2,0-94-У2		94			18760	24774

Клапанная тарелка
Valve plate

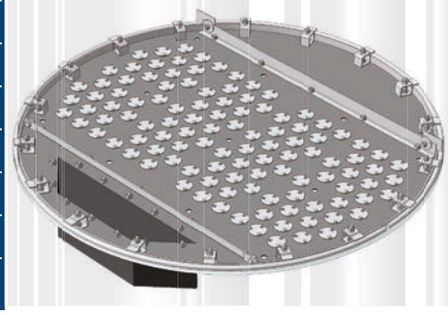

КОЛОННЫ МЕТАНОЛЬНЫЕ С МНОГОКОЛПАЧКОВЫМИ ТАРЕЛКАМИ

Methanolic columns with multiple-bubble cap plates

Метанольная колонна предназначена для выделения остатков головных и концевых примесей из ректификованного спирта.
Материал колонны: медь, нержавеющая сталь

A methanolic column is meant for separation of the remains of the main admixtures and end admixtures of the rectified spirit.
Column material: copper, stainless steel

Многоколпачковая тарелка / multiple-bubble cap plate

Основные параметры и размеры колонн

Basic parameters and dimensions of columns

Обозначение метанольных колонн / Designation methanolic columns	Диаметр колонны, мм / Diameter of column, mm	Количество тарелок, шт / Number plates, pieces	Габаритные размеры, мм, не более / Dimensions, mm, not more			Масса, кг не более/ Weight, kg no more
			Длина / Length	Ширина / Width	Высота / Height	
КМ-мк-0,6-39-У2	600	39	740	820	8100	1562
КМ-мк-0,6-49-У2		49			9800	1881
КМ-мк-0,6-63-У2		63			12250	2335
КМ-мк-0,7-39-У2	700	39	900	860	8100	1945
КМ-мк-0,7-49-У2		49			9800	2444
КМ-мк-0,7-63-У2		63			12770	3142
КМ-мк-0,8-39-У2	800	39	1140	1130	8150	2440
КМ-мк-0,8-49-У2		49			9850	3056
КМ-мк-0,8-63-У2		63			12850	3941
КМ-мк-0,9-39-У2	900	39	1035	1180	8150	3107
КМ-мк-0,9-49-У2		49			9800	3905
КМ-мк-0,9-63-У2		63			12900	5021
КМ-мк-1,0-39-У2	1000	39	1315	1270	8210	3577
КМ-мк-1,0-49-У2		49			9850	4495
КМ-мк-1,0-63-У2		63			13260	5778
КМ-мк-1,2-39-У2	1200	39	1400	1410	8225	4600
КМ-мк-1,2-49-У2		49			9900	5780
КМ-мк-1,2-63-У2		63			13280	7430

КОЛОННЫ СИВУШНЫЕ С МНОГОКОЛПАЧКОВЫМИ ТАРЕЛКАМИ

Fusel-oil concentrating columns with multiple-bubble cap plates

Сивушная колонна предназначена для концентрирования сивушного масла и других промежуточных примесей. Материал колонны: медь, нержавеющая сталь

A fusel-oil concentrating column is meant for concentration of the fusel oil and other intermediate admixtures. Column material: copper, stainless steel

Многоколпачковая тарелка

Multiple-bubble cap plate

Основные параметры и размеры колонн

Basic parameters and dimensions of columns

Обозначение сивушных колонн / Designation fusel-oil columns	Диаметр колонны, мм / Diameter of column, mm	Количество тарелок, шт / Number plates, pieces	Габаритные размеры, мм, не более / Dimensions, mm, not more			Масса, кг не более/ Weight, kg no more
			Длина / Length	Ширина / Width	Высота / Height	
СК-мк-0,8-63-У2	800	63	1140	1130	15040	4241
СК-мк-1.0-63-У2	1000	63	1315	1270	15060	6356
СК-мк-1.2-63-У2	1200	63	1400	1410	15100	81073

21, Ostrovskiy side street, Vinnitsa, Ukraine 21001, tel.: +38 (0432) 27-40-19, 27-44-58, 27-47-41, 61-86-50
e-mail: info@voz.com.ua; doslidn@gmail.com

КОЛОННЫ СИВУШНЫЕ С КЛАПАННЫМИ ТАРЕЛКАМИ

Fusel-oil concentrating columns with valved plates

Сивушная колонна предназначена для концентрирования сивушного масла и других промежуточных примесей. Материал колонны: нержавеющая сталь

A fusel-oil concentrating column is meant for concentration of the fusel oil and other intermediate admixtures. Column material: stainless steel

Клапанная тарелка

Valve plate

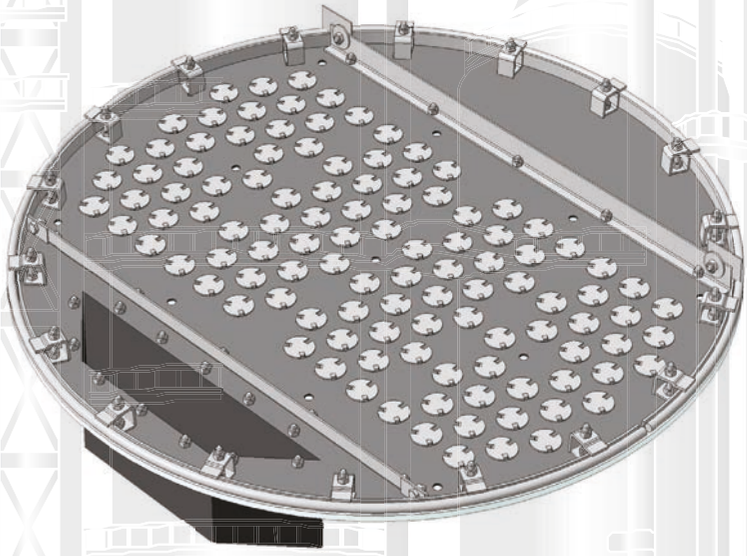

Основные параметры и размеры колонн

Basic parameters and dimensions of columns

Обозначение сивушных колонн / Designation fusel-oil columns	Диаметр колонны, мм / Diameter of column, mm	Количество тарелок, шт / Number plates, pieces	Габаритные размеры, мм, не более / Dimensions, mm, not more			Масса, кг не более/ Weight, kg no more
			Длина / Length	Ширина / Width	Высота / Height	
СК-кл-0,8-63-У2	800	63	1140	1130	15040	4241
СК-кл-1.0-63-У2	1000	63	1315	1270	15060	6356
СК-кл-1.2-63-У2	1200	63	1400	1410	15100	8173

УЗЛЫ И АППАРАТЫ ДЛЯ РЕКТИФИКАЦИИ
NODES AND APPARATUS RECTIFICATION

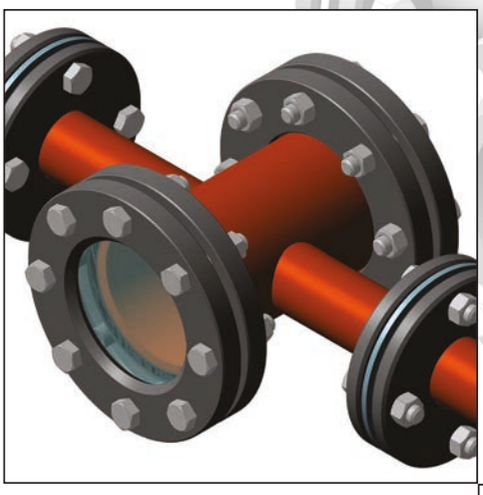

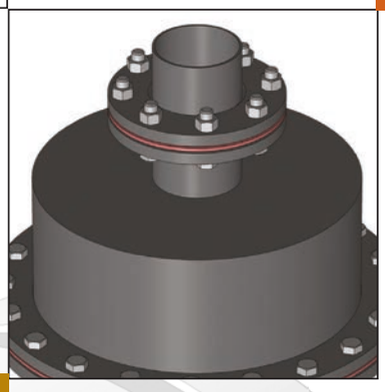

АППАРАТЫ ДЛЯ СТАБИЛИЗАЦИИ УРОВНЯ (БАРДОРЕГУЛЯТОРЫ)

Distillery dregs regulator

Бардорегулятор - устройство для отвода кубовой жидкости, которое пропускает жидкость и задерживает выход пара из куба. С его помощью удерживаются уровень и давление в кубе колонны. Выполняется из меди или пищевой нержавеющей стали.

A distillery dregs regulator – a device for removal of the stillage liquid that transmits the liquid and entraps the steam outflow from the still. It helps to keep the level and pressure in the column still. It is made of copper or food grade stainless steel.

Основные параметры и размеры бардорегуляторов

Basic parameters and dimensions

Обозначение аппаратов / Designation apparatus	Габаритные размеры, мм, не более / Dimensions, mm, not more			Масса, кг не более/ Weight, kg no more
	Длина / Length	Ширина / Width	Высота / Height	
БР-0,5-0,8-У2	660	500	800	170
БР-0,7-1,1-У2	880	700	1100	190
БР-0,8-1,3-У2	980	800	1300	250
БР-0,9-1,4-У2	1100	900	1400	320

АППАРАТЫ ДЛЯ ЭКСТРАГИРОВАНИЯ (ДЕКАНТАТОРЫ)

Decanting vessel

Декантатор предназначен для разделения смеси из нескольких разных по плотности и растворимости веществ (в основном смесь спирт – сивушное масло). Декантатор изготавливается из меди или из нержавеющей стали.

A decanting vessel is meant for separation of the mixture from several substances different in density and solubility (mainly the mixture: spirit – fusel oil). Decanting vessels are made of copper or stainless steel.

Основные параметры и размеры декантаторов

Basic parameters and dimensions

Обозначение аппаратов / Designation apparatus	Габаритные размеры, мм, не более / Dimensions, mm, not more			Масса, кг не более/ Weight, kg no more
	Длина / Length	Ширина / Width	Высота / Height	
ДК-0,7-6,05-У2	700	700	6050	230
ДК-0,8-6,2-У2	800	800	6200	260

21, Ostrovskiy side street, Vinnitsa, Ukraine 21001, tel.: +38 (0432) 27-40-19, 27-44-58, 27-47-41, 61-86-50
e-mail: info@voz.com.ua; doslidn@gmail.com

УЗЛЫ СТАБИЛИЗАЦИИ УРОВНЯ (ГИДРОЗАТВОРЫ)

Hydroseal

Гидрозатвор - это устройство исполнением «труба в трубе», предназначенное для отвода кубовой жидкости, которое пропускает жидкость и задерживает выход пара, удерживая номинальное давление в колонне.
Изготавливается из меди или из нержавеющей стали.

A hydroseal - a device made by pipe-in-pipe method meant for removal of the stillage liquid that transmits the liquid and entraps the steam outflow keeping the nominal pressure in the column. It is made of copper or stainless steel.

Основные параметры и размеры гидрозатворов

Basic parameters and dimensions

Обозначение аппаратов / Designation apparatus	Габаритные размеры, мм, не более / Dimensions, mm, not more			Масса, кг не более/ Weight, kg no more
	Длина / Length	Ширина / Width	Высота / Height	
У-ГЗ-0,13-5,0-У2	340	240	5000	120
У-ГЗ-0,145-5,0-У2	360	260	5000	145
У-ГЗ-0,15-5,0-У2	370	270	5000	160
У-ГЗ-0,219-5,0-У2	430	330	5000	280

УЗЛЫ КОНТРОЛЯ ПОТОКОВ (ЭПРУВЕТКИ)

Test tubes

Эпруветка предназначена для визуального наблюдения за отбором спирта, ЭАФ, их температурой и крепостью. Материалами для изготовления основных деталей эпруветки являются латунь или нержавеющая сталь.

Test tubes are meant for visual observation over the selection of spirit and ether- aldehydic fraction, over their temperature and strength. Materials for production of the main details of the test tubes are brass or stainless steel.

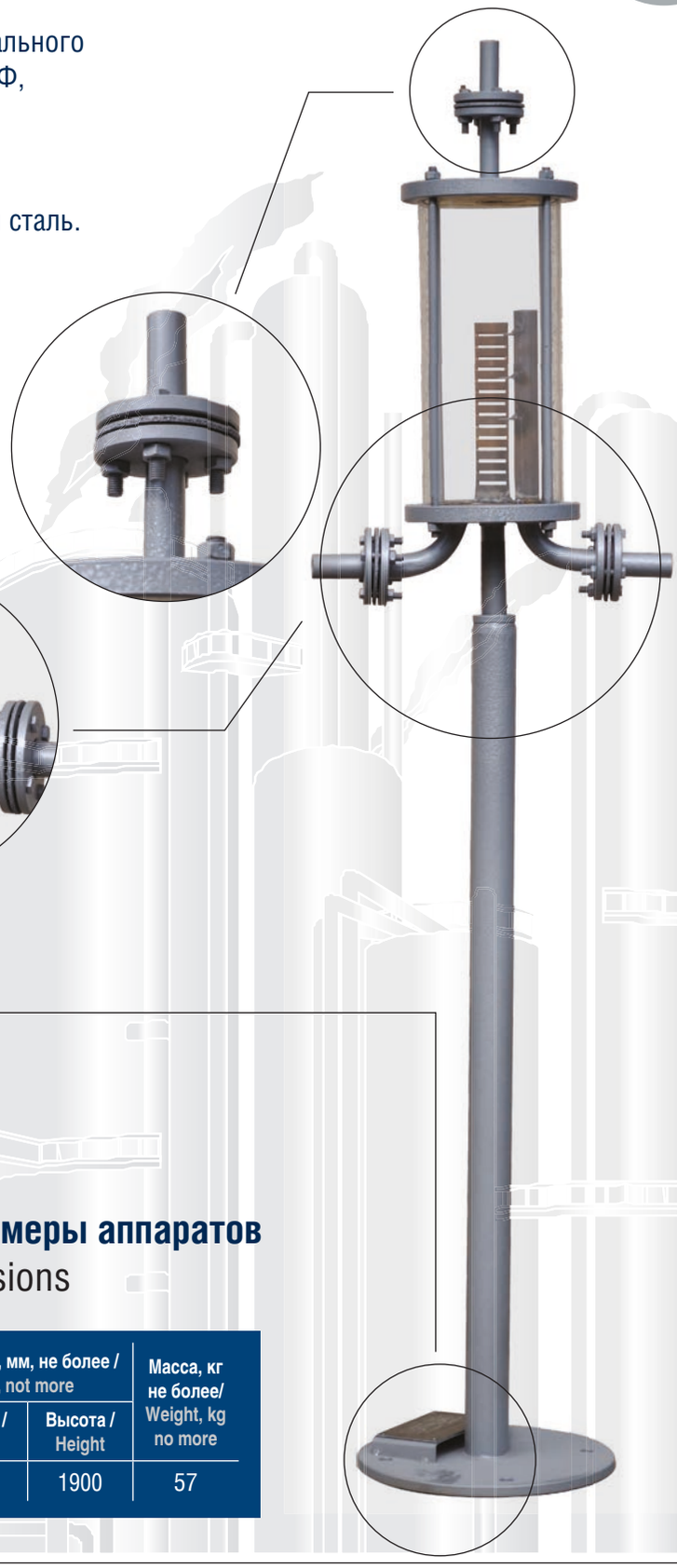

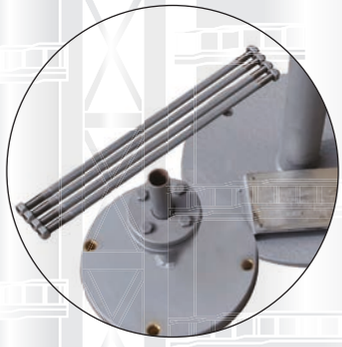

Основные параметры и размеры аппаратов

Basic parameters and dimensions

Обозначение аппарата / Designation apparatus	Габаритные размеры, мм, не более / Dimensions, mm, not more			Масса, кг не более/ Weight, kg no more
	Длина / Length	Ширина / Width	Высота / Height	
У-КПЭ-0,3-1,9-У2	400	300	1900	57

21, Ostrovskiy side street, Vinnitsa, Ukraine 21001, tel.: +38 (0432) 27-40-19, 27-44-58, 27-47-41, 61-86-50
e-mail: info@voz.com.ua; doslidn@gmail.com

ДЕФЛЕГМАТОРЫ
Dephlegmator

Дефлегматор – это горизонтальный многоходовой кожухотрубный теплообменник. Выполняется из меди или пищевой нержавеющей стали. Дефлегматор предназначен для конденсации водно-спиртовых паров, выходящих из колонны и для питания колонны флегмой.

A dephlegmator - a horizontal multipass shell-and-tube heat exchanger. It is made of copper or food grade stainless steel. A dephlegmator is meant for condensation of water-alcohol vapours coming out of the column and for feeding of the column with condensate.

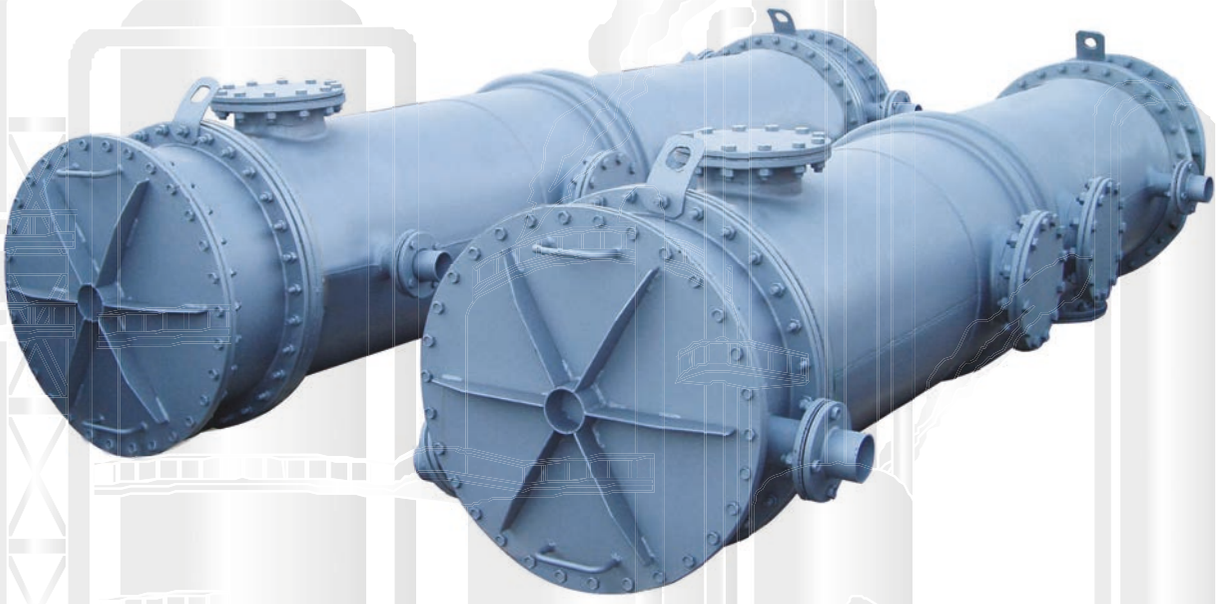

Основные параметры и размеры дефлегматоров
Basic parameters and dimensions

Обозначение дефлегматоров / Designation apparatus	Площадь теплообмена, м^2 / Heat transfer area, m^2	Рабочее давление, среды, МПа / Operating pressure, medium, MPa		Габаритные размеры, мм / Dimensions, mm		Масса, кг не более / Weight, kg no more
		трубного пространства / tube space	межтрубного пространства / tube space	Диаметр / Diameter	Длина / Length	
ДФ-3,6-0,3-1,5-У2	3,6	0,03	0,015	300	1930	
ДФ-7,2-0,3-3,0-У2	7,2			300	3380	
ДФ-12,5-0,5-2,0-У2	12,5			500	2400	
ДФ-20-0,5-3,0-У2	20			500	3380	
ДФ-25-0,6-2,5-У2	25			600	3000	930
ДФ-31,5-0,6-3,0-У2	31,5			600	3600	1054
ДФ-40-0,7-3,0-У2	40			700	3500	1320
ДФ-63-0,9-3,0-У2	63			900	3600	2390
ДФ-100-1,0-3,0-У2	100			1000	3600	2860

УЗЛЫ, ИСКЛЮЧАЮЩИЕ ПРЕВЫШЕНИЕ ДАВЛЕНИЯ В АППАРАТАХ (ВАКУУМ-ПРЕРЫВАТЕЛИ)

Vacuum breakers

Вакуум-прерыватель – устройство для предохранения колонны от деформации при возникновении в них вакуума или избыточного давления. Выполняется из меди или пищевой нержавеющей стали.

Vacuum breakers - devices for protection of the columns from deformation when vacuum or excess pressure emerge in them. They are made of copper or food grade stainless steel.

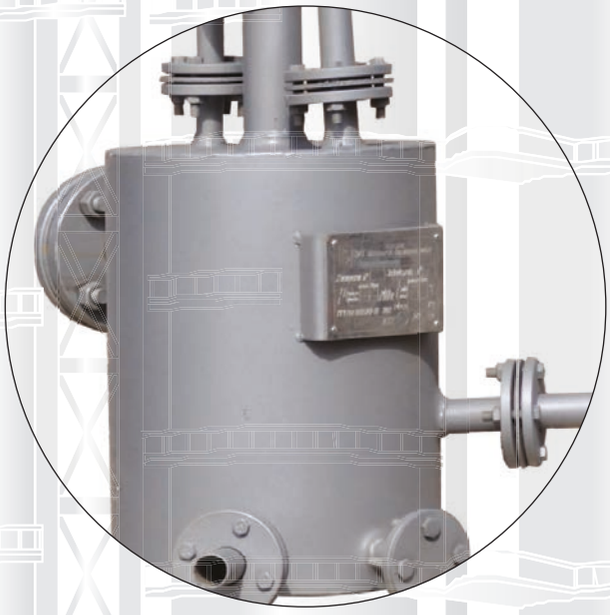

Основные параметры и размеры аппаратов

Basic parameters and dimensions

Обозначение аппаратов / Designation apparatus	Габаритные размеры, мм, не более / Dimensions, mm, not more			Масса, кг не более/ Weight, kg no more
	Длина / Length	Ширина / Width	Высота / Height	
У-ВП-0,3-4,0-У2	500	300	4000	50
У-ВП-0,3-2,0-У2	500	300	2000	35

21, Ostrovskiy side street, Vinnitsa, Ukraine 21001, tel.: +38 (0432) 27-40-19, 27-44-58, 27-47-41, 61-86-50
e-mail: info@voz.com.ua; doslidn@gmail.com

ПОДОГРЕВАТЕЛИ (КИПЯТИЛЬНИКИ)

Product heating units (immersion heaters)

Подогреватель продукта (кипятильник) кожухотрубный - теплообменник для закрытого обогрева колонн. Выполняется из меди или пищевой нержавеющей стали.

Product heating units (immersion heaters) - heat exchangers for closed heating of the columns. They are made of copper or food grade stainless steel.

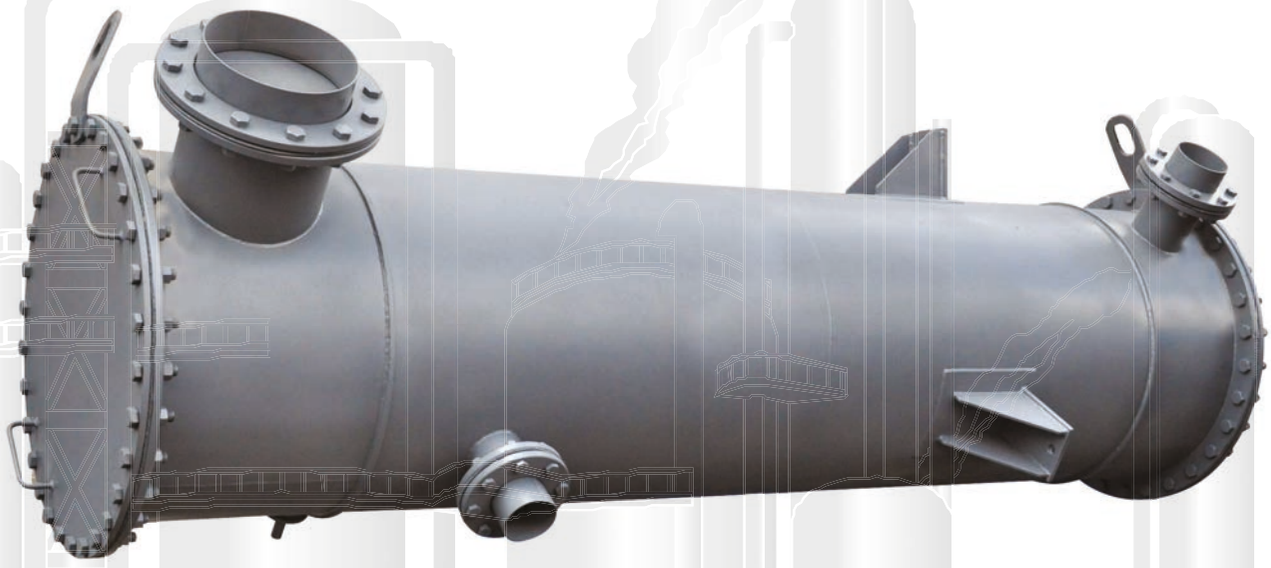

Основные параметры и размеры кипятильников

Basic parameters and dimensions

Обозначение аппаратов / Designation apparatus	Площадь теплообмена, м^2 / Heat transfer area, m^2	Рабочее давление, среды, МПа / Operating pressure, medium, MPa		Габаритные размеры, мм / Dimensions, mm		Масса, кг не более / Weight, kg no more
		трубного пространства / tube space	межтрубного пространства / tube space	Диаметр / Diameter	Длина / Length	
ПП-10-0,4-3,0-У2	10	0,03	0,15	560	2060	390
ПП-15-0,4-2,0-У2	15			610	2100	425
ПП-20-0,45-2,0-У2	20			660	2530	675
ПП-25-0,5-2,0-У2	25			660	2530	890
ПП-30-0,8-3,0-У2	30			760	2000	930
ПП-40-0,9-2,0-У2	40			870	2100	1320
ПП-50-1,0-3,0-У2	50			920	2680	1920
ПП-60-0,9-2,0-У2	60			920	2750	2390
ПП-70-0,95-2,0-У2	70			970	2730	2430
ПП-100-1,0-3,0-У2	100			1130	2680	2860

КОНДЕНСАТОРЫ

Capacitors

Конденсатор представляет собой вертикальный кожухотрубный теплообменник, используемый для конденсации различных продуктов. Конденсатор изготавливается из меди и нержавеющей стали.

A capacitor is a vertical shell-and-tube heat exchanger used for condensation of different products. Capacitors are made of copper and stainless steel.

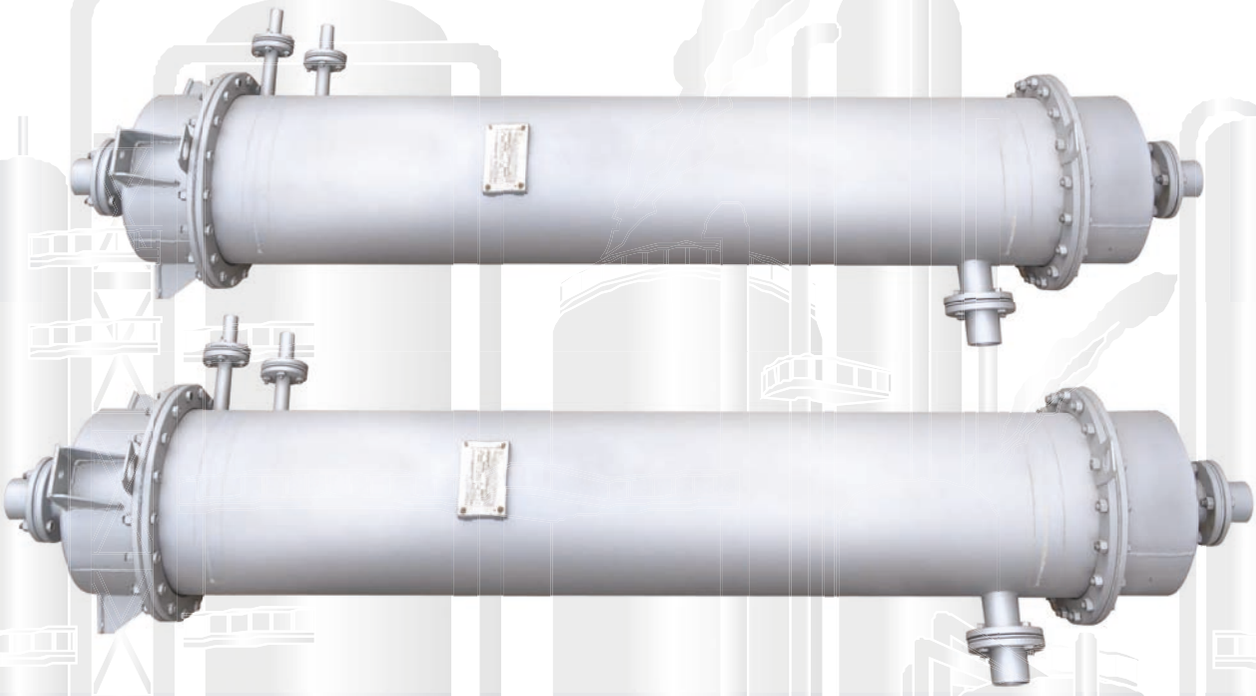

Основные параметры и размеры конденсаторов

Basic parameters and dimensions

Обозначение конденсаторов / Designation apparatus	Площадь теплообмена, м^2 / Heat transfer area, m^2	Рабочее давление, среды, МПа / Operating pressure, medium, MPa		Габаритные размеры, мм / Dimensions, mm		Масса, кг не более / Weight, kg no more
		трубного пространства / tube space	межтрубного пространства / tube space	Диаметр / Diameter	Длина / Length	
КН-0,5-0,15-1,5-У2	0,5	0,03	0,015	150	1600	80
КН-1,0-0,2-1,5-У2	1,0			200	1630	100
КН-5,0-0,3-2,0-У2	5,0			300	2440	227
КН-10-0,4-2,5-У2	10			400	2950	387
КН-16-0,5-2,5-У2	16			500	3015	419
КН-20-0,5-3,0-У2	20			500	3470	645
КН-31,5-0,7-2,5-У2	31,5			700	3090	1000

21, Ostrovskiy side street, Vinnitsa, Ukraine 21001, tel.: +38 (0432) 27-40-19, 27-44-58, 27-47-41, 61-86-50
e-mail: info@voz.com.ua; doslidn@gmail.com

УЗЛЫ ДЛЯ ОТДЕЛЕНИЯ ПЕНЫ (ПЕНОЛОВУШКИ)

Foam-collecting chamber

Пеноловушка – устройство, предназначенное предотвратить занос взвешенных частиц с верхней тарелки бражной колонны в подогреватель бражки. Существуют различные типы этого устройства. Материалы изготовления пеноловушки: медь, нержавеющая сталь.

A foam-collecting chamber – a device meant for prevention of carrying of the suspended particles from the top plate of the beer column to the beer heater. There are different types of these devices. Materials for production of the foam-collecting chamber include copper, stainless steel.

Основные параметры и размеры пеноловушек

Basic parameters and dimensions

Обозначение аппаратов / Designation apparatus	Габаритные размеры, мм, не более / Dimensions, mm, not more			Масса, кг не более/ Weight, kg no more
	Длина / Length	Ширина / Width	Высота / Height	
У-ПН-1,2-1,9-У2	1480	1200	1900	400
У-ПН-1,4-2,14-У2	1640	1400	2140	550
У-ПН-1,6-2,3-У2	1800	1600	2300	670

УЗЛЫ ДЛЯ ОТДЕЛЕНИЯ УГЛЕКИСЛОГО ГАЗА (СЕПАРАТОРЫ CO_2)

Separator CO_2

Сепаратор CO_2 предназначен для выделения из бражки, поступающей в бражную колонну, углекислого газа. Сепаратор CO_2 может изготавливаться из нержавеющей стали или меди.

Separators CO_2 are meant for separation of carbon dioxide from the beer coming to the beer column. Separators CO_2 can be made of stainless steel or copper.

Основные параметры и размеры сепараторов

Basic parameters and dimensions

Обозначение аппаратов / Designation apparatus	Габаритные размеры, мм, не более / Dimensions, mm, not more			Масса, кг не более/ Weight, kg no more
	Длина / Length	Ширина / Width	Высота / Height	
У-СУ-0,8-2,0-У2	1000	800	2000	330
У-СУ-0,9-2,5-У2	1200	900	2500	350
У-СУ-1,2-2,6-У2	1400	1200	2600	450

21, Ostrovskiy side street, Vinnitsa, Ukraine 21001, tel.: +38 (0432) 27-40-19, 27-44-58, 27-47-41, 61-86-50
e-mail: info@voz.com.ua; doslidn@gmail.com

ПРОБНЫЕ ХОЛОДИЛЬНИКИ

Trial refrigerators

Пробный холодильник предназначен для контроля содержания спирта в барде, лютерной воде. Пробный холодильник изготавливается из меди или нержавеющей стали. Площадь поверхности теплопередачи теплообменника 0,25 м^2.

Trial refrigerators are meant for control over the spirit content in the distillery dregs and lutterwater. Trial refrigerators are made of copper or stainless steel. The area of the heat transfer surface of the heat exchanger is 0,25 m^2.

Основные параметры и размеры аппарата

Basic parameters and dimensions

Обозначение аппарата / Designation apparatus	Габаритные размеры, мм, не более / Dimensions, mm, not more			Масса, кг не более/ Weight, kg no more
	Длина / Length	Ширина / Width	Высота / Height	
У-ПО-0,25-У2	400	450	500	30

ХОЛОДИЛЬНИКИ СПИРТА

Refrigerators of spirit

Холодильник спирта – кожухотрубный теплообменник, предназначен для охлаждения готовых продуктов. Выполняется из меди или пищевой нержавеющей стали.

Refrigerators of spirit - shell-and-tube heat exchangers meant for cooling of finished products. They are made of copper or food grade stainless steel.

Основные параметры и размеры холодильников

Basic parameters and dimensions

Обозначение холодильников / Designation apparatus	Площадь теплообмена, м^2 / Heat transfer area, m^2	Рабочее давление, среды, МПа / Operating pressure, medium, MPa		Габаритные размеры, мм / Dimensions, mm		Масса, кг не более / Weight, kg no more
		трубного пространства / tube space	межтрубного пространства / tube space	Диаметр / Diameter	Длина / Length	
ХС-1-0,32-1,2-У 2	1,0	0,06	0,04	320	1640	130
ХС-13-0,40-2,5-У2	13			400	2950	430
ХС-16-0,50-2,5-У2	16			500	2990	547
ХС-25-0,60-3,8-У2	25			600	4056	967
ХС-32-0,70-2,6-У2	32			700	3050	962
ХС-40-0,70-2,8-У2	40			700	3200	1350

21, Ostrovskiy side street, Vinnitsa, Ukraine 21001, tel.: +38 (0432) 27-40-19, 27-44-58, 27-47-41, 61-86-50
e-mail: info@voz.com.ua; doslidn@gmail.com

ПОДОГРЕВАТЕЛИ БРАЖКИ

Beer heating units

Подогреватель бражки – это горизонтальный кожухотрубный теплообменник, предназначен для конденсации водно-спиртовых паров, выходящих из бражной колонны и подогрева бражки, поступающей на тарелку питания бражной колонны.
Изготавливается из меди или пищевой нержавеющей стали.

Beer heating units - horizontal shell-and-tube heat exchangers meant for condensation of water-alcohol vapours coming from the beer column and for heating of the beer coming to the feed plate of the beer column. They are made of copper or food grade stainless steel.

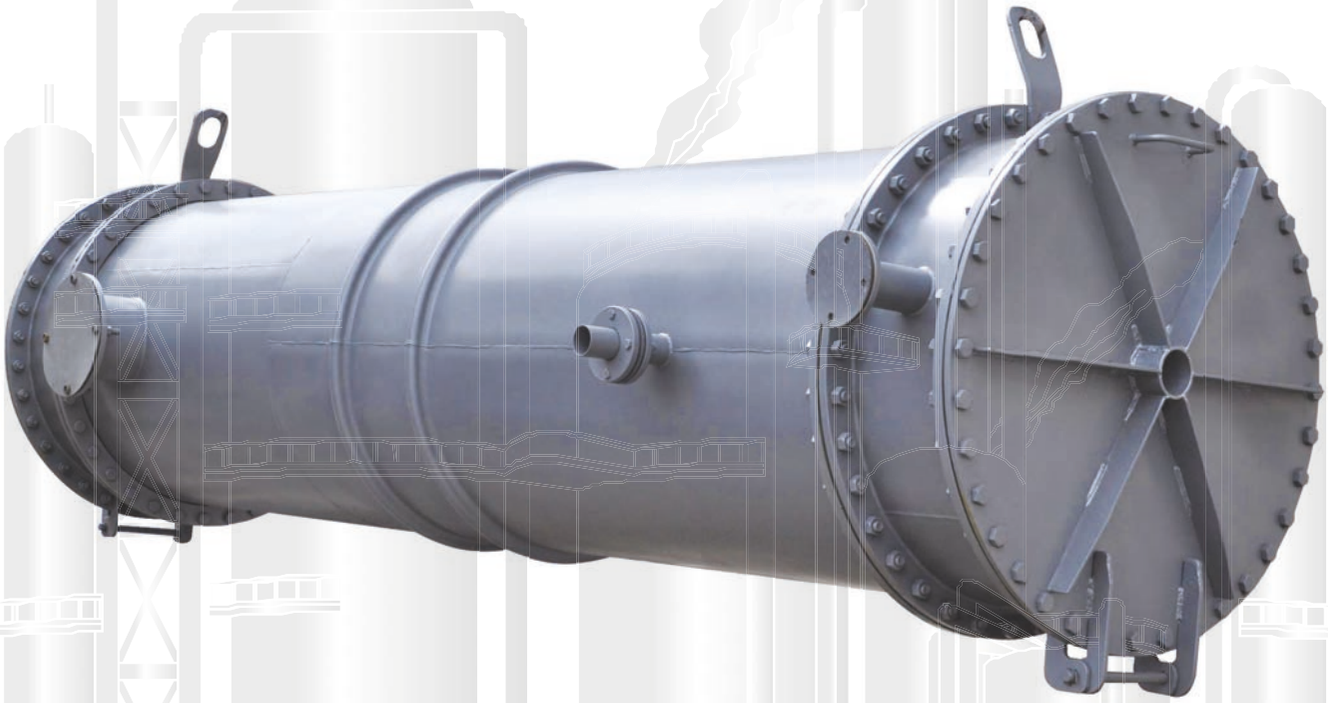

Основные параметры и размеры подогревателей

Basic parameters and dimensions

Обозначение аппаратов / Designation apparatus	Площадь теплообмена, м^2 / Heat transfer area, m^2	Рабочее давление, среды, МПа / Operating pressure, medium, MPa		Габаритные размеры, мм / Dimensions, mm		Масса, кг не более / Weight, kg no more
		трубного пространства / tube space	межтрубного пространства / tube space	Диаметр / Diameter	Длина / Length	
ПБ-10-0,4-3,0-У2	10	0,03	0,015	400	3420	650
ПБ-16-0,5-2,5-У2	16			500	2900	690
ПБ-30-0,8-3,0-У2	30			800	3600	1880
ПБ-40-0,9-3,5-У2	40			900	4130	2380
ПБ-50-1.0-3.0-У2	50			1000	3620	2650
ПБ-65-1,0-3,5-У2	65			1000	4140	3700

УЗЛЫ ИНЖЕКТОРА ПАРОВОГО (ПАРОИНЖЕКТОРЫ)

Steam injectors

Инжектор - аппарат, применяемый для создания разрежения, повышения потенциала пара низкого давления, перекачивания или перемешивания жидкости. Выполняется из пищевой нержавеющей стали.

Injectors - devices used for evacuation, potential rise of the low pressure steam, pumping or stirring of the liquid.
They are made of food grade stainless steel.

Основные параметры и размеры эжекторов

Basic parameters and dimensions

Обозначение аппаратов / Designation apparatus	Габаритные размеры, мм, не более / Dimensions, mm, not more			Масса, кг не более/ Weight, kg no more
	Длина / Length	Ширина / Width	Высота / Height	
У-ПИ-0.79-У2	790	200	240	25
У-ПИ-1.67-У2	1670	270	340	45
У-ПИ-1.84-У2	1840	340	400	60

21, Ostrovskiy side street, Vinnitsa, Ukraine 21001, tel.: +38 (0432) 27-40-19, 27-44-58, 27-47-41, 61-86-50
e-mail: info@voz.com.ua; doslidn@gmail.com

СПИРАЛЬНЫЕ ТЕПЛООБМЕННИКИ (ХОЛОДИЛЬНИКИ СУСЛА)

Cooler vodnotehnologicheskih media (spiral heat exchangers)

Спиральный теплообменник предназначен для осуществления процессов теплообмена между продуктами, которые имеют разную температуру. Расчет теплообменника производится индивидуально, для условий работы заказчика. Изготавливается из нержавеющей стали. Площадь теплообмена 10-125 м^2.

Spiral heat exchangers are meant for performance of heat exchange processes between the products having different temperature. The design for the heat exchanger is done individually depending on the conditions of the customer's work. They are made of stainless steel. The area of the heat exchange is 10-125 m^2.

Основные параметры и размеры спиральных теплообменников

Basic parameters and dimensions

Обозначение аппаратов / Designation apparatus	Габаритные размеры, мм, не более / Dimensions, mm, not more			Масса, кг не более/ Weight, kg no more
	Длина / Length	Ширина / Width	Высота / Height	
ОВ-I-2-72-0,5-1000-12(8)	1550	1750	1450	2700
ОВ-I-2-90-0,5-1000-12	1600	1600	1600	3000
ОВ-I-2-105-0,6-1000-12(8)	1830	1780	1670	3970
ОВ-I-2-118-0,6-1000-8	1850	1800	1670	4080
ОВ-I-2-15-0,6-500-8	950	1200	1050	1400
ОВ-I-2-20-0,6-500-8	1450	1200	1170	1500
ОВ-I-2-25-0,6-500-10(8)	1540	1240	1230	1790
ОВ-I-2-30-0,6-500-10	1500	1240	1330	1950
ОВ-I-2-35-0,6-500-14(12)	1530	1240	1360	2100
ОВ-I-2-40-0,6-500-14(8)	1680	1240	1560	2250
ОВ-I-2-45-0,6-500-14(8)	1700	1240	1550	2400
ОВ-I-2-52-0,6-500-8	1830	1260	1580	2900
ОВ-I-2-60-0,6-500-8	1850	1260	1600	3050

АППАРАТЫ ДЛЯ ГИДРОСТАТИЧЕСКОЙ ОЧИСТКИ (СИВУХОПРОМЫВАТЕЛИ)

Fusel oil washer

Сивухопромыватель предназначен для отделения сивушного масла от спирта посредством промывки его водой. Сивухопромыватель изготавливается из меди или из нержавеющей стали.

Fusel oil washers are meant for separation of fusel oil from spirit by washing it with water. Fusel oil washers are made of copper or stainless steel.

Основные параметры и размеры сивухопромывателей

Basic parameters and dimensions

Обозначение аппаратов / Designation apparatus	Габаритные размеры, мм, не более / Dimensions, mm, not more			Масса, кг не более/ Weight, kg no more
	Длина / Length	Ширина / Width	Высота / Height	
СП-0,4-1,5-У2	620	400	1500	130
СП-0,6-1,7-У2	820	600	1700	160

21, Ostrovskiy side street, Vinnitsa, Ukraine 21001, tel.: +38 (0432) 27-40-19, 27-44-58, 27-47-41, 61-86-50
e-mail: info@voz.com.ua; doslidn@gmail.com

СПИРТОЛОВУШКИ

Catch pots of alcohol

Спиртоловушка – кожухотрубный теплообменник, служащий для полного улавливания спиртовых паров. Выполняется из меди или пищевой нержавеющей стали.

Catch pots of alcohol - shell-and-tube heat exchangers serv ing for complete collection of spirit vapours. They are made of copper or food grade stainless steel.

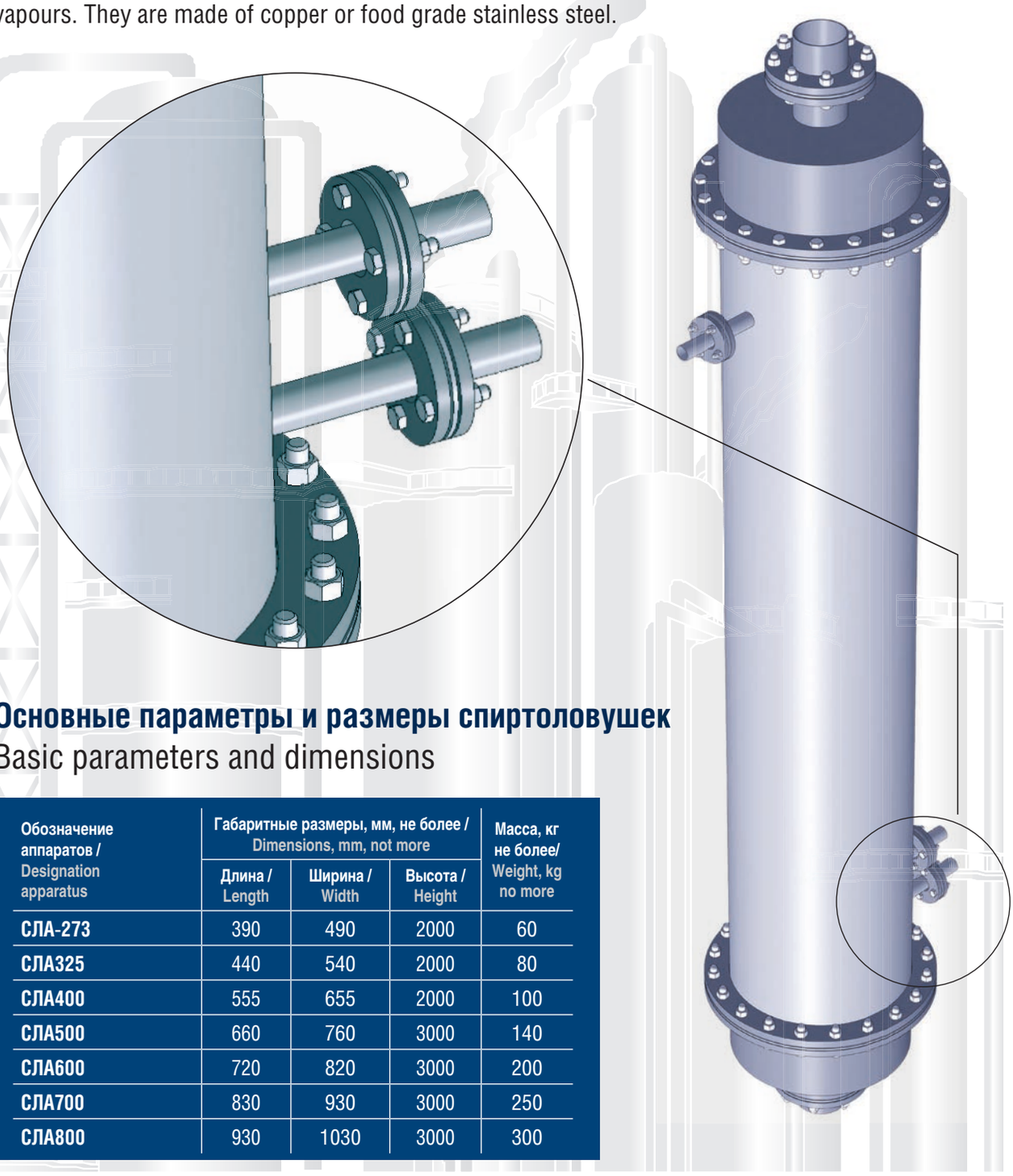

Основные параметры и размеры спиртоловушек

Basic parameters and dimensions

Обозначение аппаратов / Designation apparatus	Габаритные размеры, мм, не более / Dimensions, mm, not more			Масса, кг не более/ Weight, kg no more
	Длина / Length	Ширина / Width	Высота / Height	
СЛА-273	390	490	2000	60
СЛА325	440	540	2000	80
СЛА400	555	655	2000	100
СЛА500	660	760	3000	140
СЛА600	720	820	3000	200
СЛА700	830	930	3000	250
СЛА800	930	1030	3000	300

УЗЛЫ КОНТРОЛЯ ПОТОКОВ (ФОНАРИ СМОТРОВЫЕ 2-Х, 3-Х, 4-Х ХОДОВЫЕ)

Run-down boxes (2, 3, 4- running)

Смотровой фонарь предназначен для визуального наблюдения за отбором продуктов из конденсаторов. 2-х ходовой применяется для контроля протока жидкости в коммуникациях. Возможны варианты изготовления медного и нержавеющего фонаря.

Run-down boxes are meant for visual observations over the selection of products from the capacitors. 2-running run-down boxes are used for control of the liquids flow in the communication lines. It is possible to make copper and stainless run-down boxes.

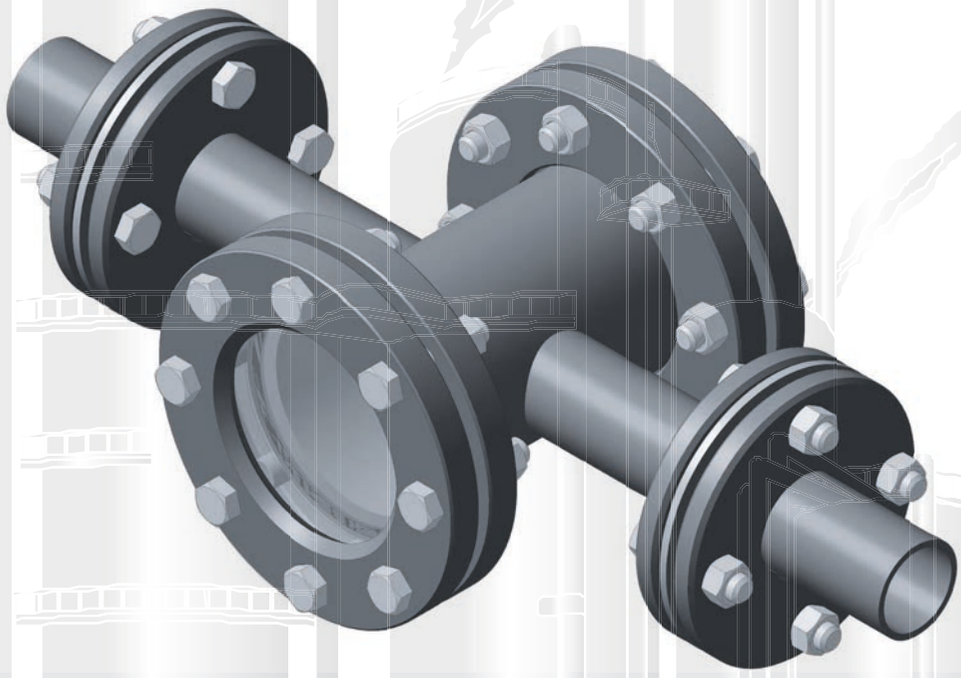

Основные параметры и размеры фонарей

Basic parameters and dimensions

Обозначение аппаратов / Designation apparatus	Габаритные размеры, мм, не более / Dimensions, mm, not more			Масса, кг не более/ Weight, kg no more
	Длина / Length	Ширина / Width	Высота / Height	
У-ФС-0,1-У2	320	220	320	24
У-ФС-0,215-У2	350	300	400	50

21, Ostrovskiy side street, Vinnitsa, Ukraine 21001, tel.: +38 (0432) 27-40-19, 27-44-58, 27-47-41, 61-86-50
e-mail: info@voz.com.ua; doslidn@gmail.com

КАПЛЕУЛАВЛИВАТЕЛИ

Drop catcher

Каплеулавливатель предназначен для сбора и возврата в колонну жидкости от сконденсированных в коммуникации паров. Каплеулавливатель представляет собой сварочно-сборочную медную или нержавеющую конструкцию.

A drop catcher is meant for accumulation and return of the liquid from the steams condensed in the communication lines to the column.
A drop catcher is a welding-assembling copper or stainless steel construction.

Основные параметры и размеры каплеулавливателей

Basic parameters and dimensions

Обозначение аппаратов / Designation apparatus	Габаритные размеры, мм, не более / Dimensions, mm, not more			Масса, кг не более/ Weight, kg no more
	Длина / Length	Ширина / Width	Высота / Height	
КУ-0,7-1,3-У2	800	700	1300	170

СБОРНИКИ (ЕМКОСТИ ДЛЯ ПРОМЕЖУТОЧНЫХ ПРОДУКТОВ РЕКТИФИКАЦИИ)

Tanks for rectification intermediate products

Емкость служит для недлительного хранения промежуточных продуктов ректификации и их транзита. Выполняется из меди или пищевой нержавеющей стали.

The tanks serve for undurable storage of rectification intermediate products and for their transit. They are made of copper or food grade stainless steel.

Основные параметры и размеры аппаратов

Basic parameters and dimensions

Обозначение аппаратов / Designation apparatus	Габаритные размеры, мм, не более / Dimensions, mm, not more			Масса, кг не более/ Weight, kg no more
	Длина / Length	Ширина / Width	Высота / Height	
С-1,0-2,0-У2	1000	1200	2000	240
С-1,5-2,5-У2	1500	1200	2500	260
С-2,0-2,4-У2	1400	1500	2400	300
С-3,0-2,5-У2	1600	1600	2500	360

21, Ostrovskiy side street, Vinnitsa, Ukraine 21001, tel.: +38 (0432) 27-40-19, 27-44-58, 27-47-41, 61-86-50
e-mail: info@voz.com.ua; doslidn@gmail.com

УЗЛЫ МЕШАЛОК К ДРОЖЖАНКАМ (МЕШАЛКИ БОКОВЫЕ)

Side stirrers (Mixers)

Мешалка боковая предназначена для перемешивания различных жидких продуктов в емкостях. Используется для дрожжанок, бродильных чанов, осахаривателей и т.п. Устанавливается в емкости тангенциально.

Side stirrers are meant for stirring of different liquid products in tanks. They are used for yeast tubs, fermentation tanks, converters, etc. They are installed into the tanks tangentially.

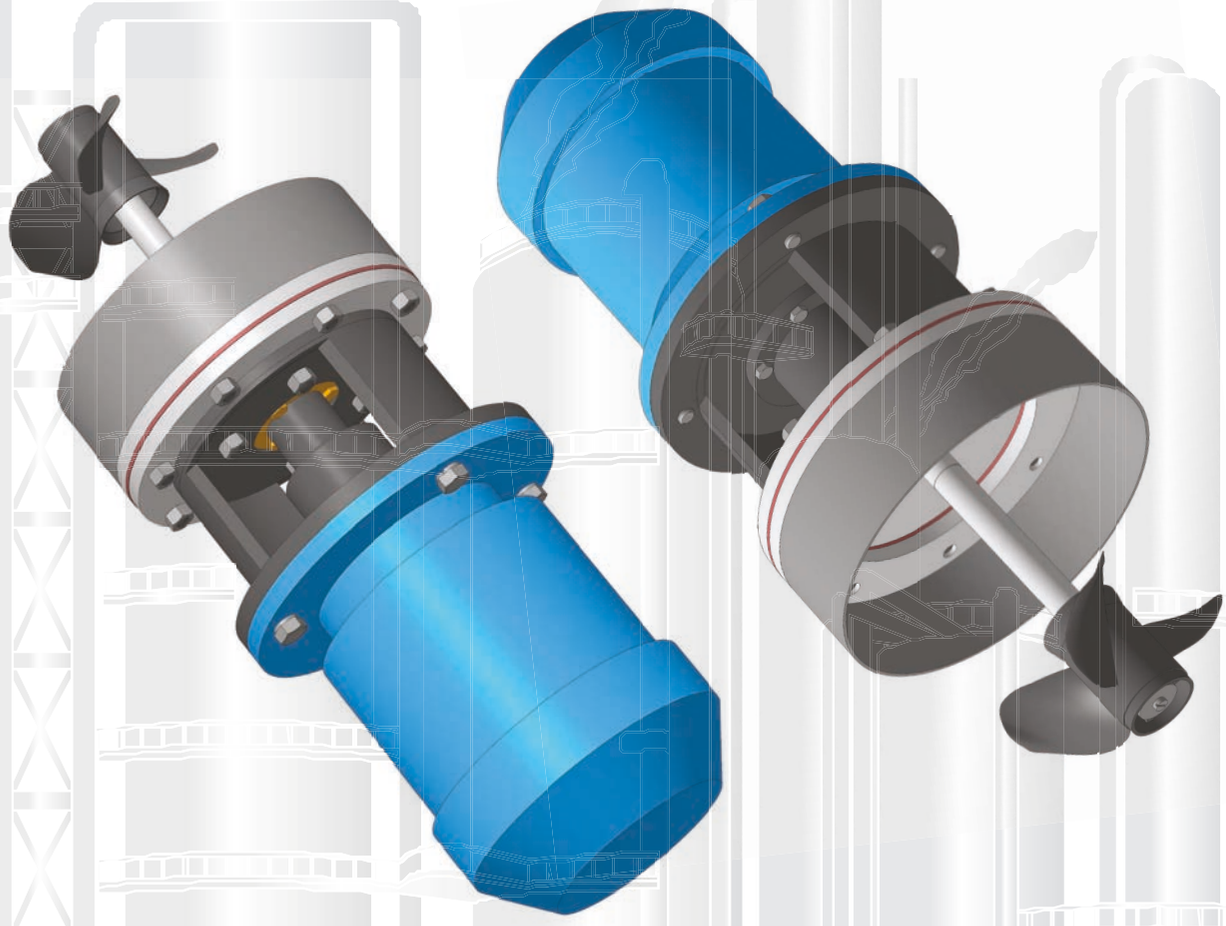

Обозначение аппаратов / Designation apparatus	Габаритные размеры, мм, не более / Dimensions, mm, not more			Масса, кг не более/ Weight, kg no more
	Длина / Length	Ширина / Width	Высота / Height	
У-МД-0,37-У2	400	370	650	56

УЗЛЫ МЕШАЛОК К ОСАХАРИВАТЕЛЯМ (МЕШАЛКИ ВЕРТИКАЛЬНЫЕ)

Vertical stirrers

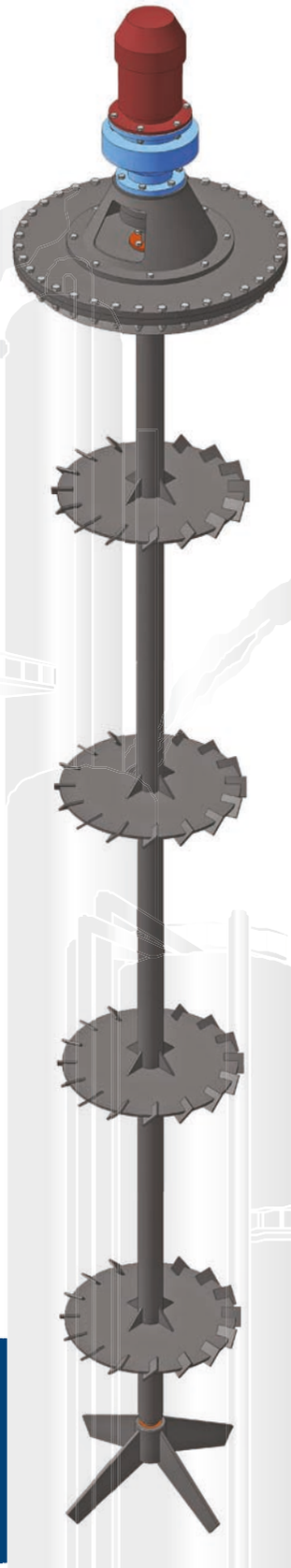

Вертикальные перемешивающие устройства являются очень эффективными и экономичными. Используются для перемешивания различных жидкостей. Мощность приводов составляет 3; 4 кВт. Перемешивание производится с помощью роторных дисков, количество которых зависит от высоты емкости.

Vertical stirring devices are very effective and economical. They are used for stirring of different liquids. The drive power is 3; 4 kW. Stirring is done using rotor disks which number depends on the tank height.

Основные параметры и размеры мешалки

Basic parameters and dimensions

Обозначение аппаратов / Designation apparatus	Габаритные размеры, мм, не более / Dimensions, mm, not more			Масса, кг не более/ Weight, kg no more
	Длина / Length	Ширина / Width	Высота / Height	
У-МО-1,0-У2	900	1000	6600	600

21, Ostrovskiy side street, Vinnitsa, Ukraine 21001, tel.: +38 (0432) 27-40-19, 27-44-58, 27-47-41, 61-86-50
e-mail: info@voz.com.ua; doslidn@gmail.com

ШНЕКИ, НОРИИ, ЦИКЛОНЫ
SCREW, ELEVATOR, CYCLONES

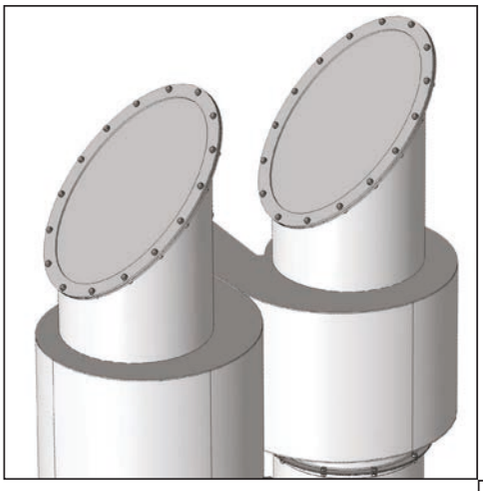

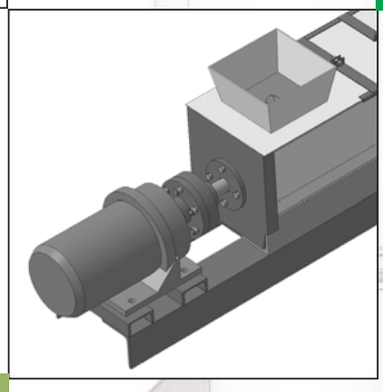

ЦИКЛОНЫ

Cyclon

Циклоны изготавливаются различных типоразмеров в зависимости от назначения.

Cyclones of different sizes, depending on destination.

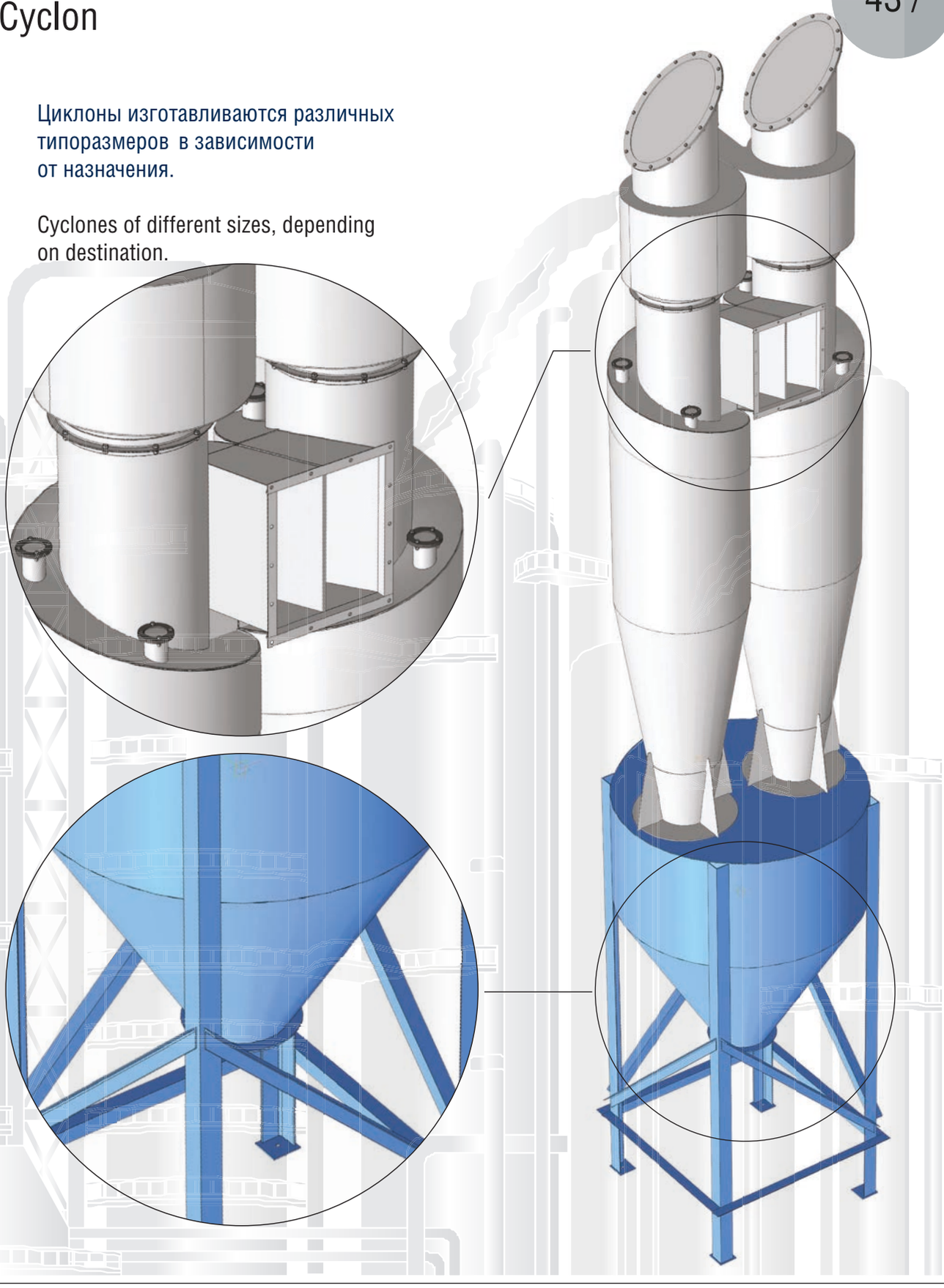

21, Ostrovskiy side street, Vinnitsa, Ukraine 21001, tel.: +38 (0432) 27-40-19, 27-44-58, 27-47-41, 61-86-50
e-mail: info@voz.com.ua; doslidn@gmail.com

ШНЕКИ

Screw

Диаметр шнека от 100 мм до 500 мм, длина от 1 м до 12 м.

Screw diameter from 100 mm to 500 mm, in length from 1m to 12 m.

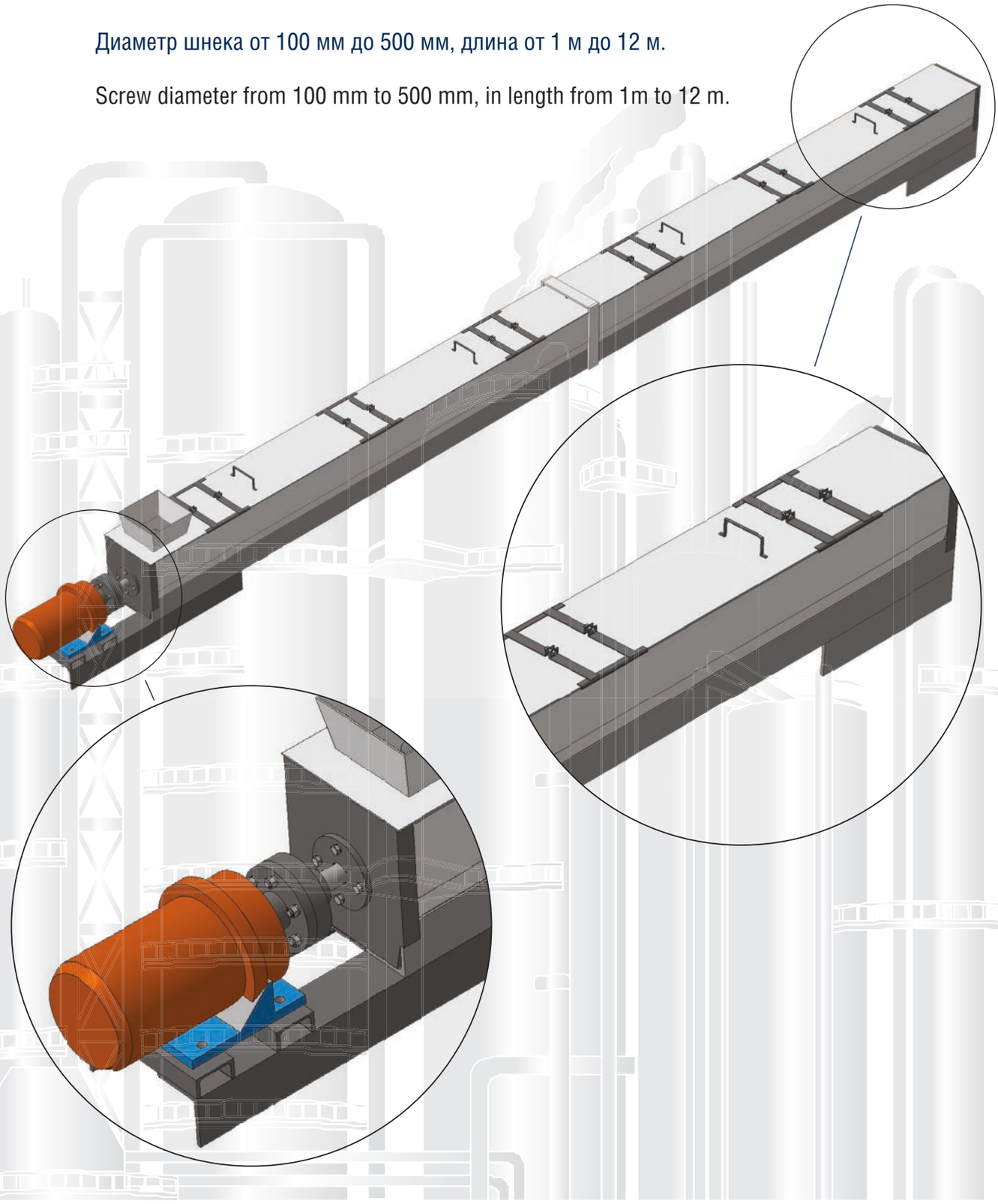

НОРИИ

Elevator

Производительность: 5, 10, 20, 50, 100 (т/ч).
Высота: от 4 м до 18 м.

Capacity: 5, 10, 20, 50, 100 (m / h).
Height: from 4 m to 18 m.

21, Ostrovskiy side street, Vinnitsa, Ukraine 21001, tel.: +38 (0432) 27-40-19, 27-44-58, 27-47-41, 61-86-50
e-mail: info@voz.com.ua; doslidn@gmail.com

УСТАНОВКИ
INSTALLATION

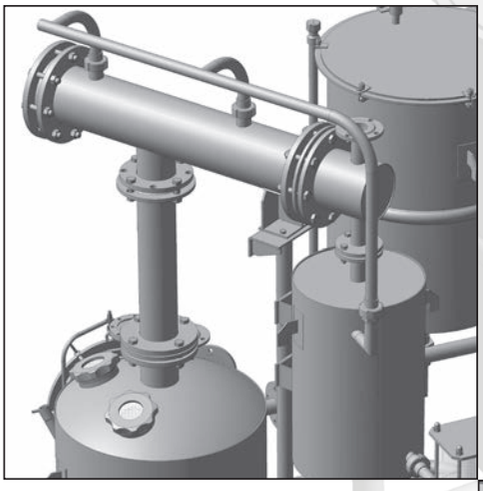

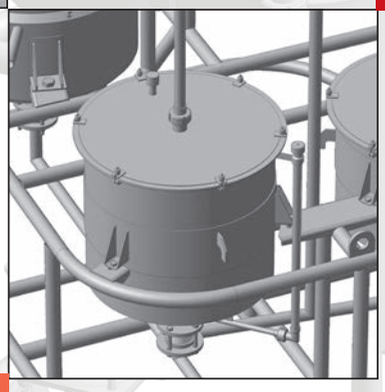

КОНЬЯЧНАЯ УСТАНОВКА НЕПРЕРЫВНОГО ДЕЙСТВИЯ

Cognac installation of continuous operation

Марка - К-5У
Максимальная производительность - 340 дал/сутки по а.а.

Mark - K-5U
Maximum capacity - 340 dal / day in AA

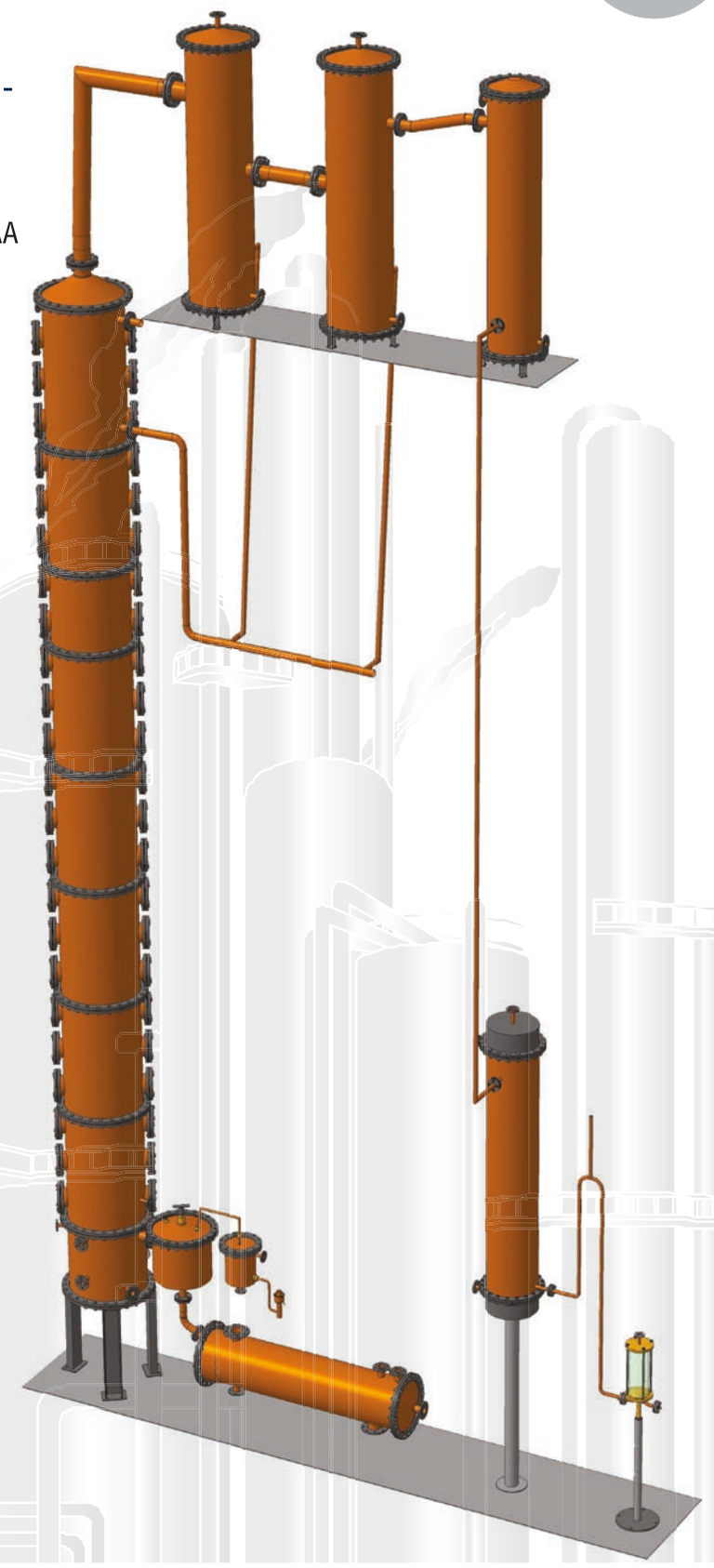

Аппарат дистилляционный предназначен для производства бренди и других крепких напитков из различного спиртосодержащего сырья (вина, винных осадков, плодового пюре, дрожжевого осадка и др.) Процесс проходит непрерывно. При перегонке получается качественный продукт благодаря наличию укрепляющей колонны и водяного дефлегматора. Уменьшается расход энергии и сокращается время проведения процесса.

Distillation apparatus is meant for production of brandy and other strong drinks made of different alcohol-containing raw materials (wine, wine sediments, fruit puree, yeast deposits, etc). The process is continuous. On distillation one receives a qualitative product due to availability of the alcohol column and water dephlegmator. The energy consumption decreases and the time for running the process diminishes.

21, Ostrovskiy side street, Vinnitsa, Ukraine 21001, tel.: +38 (0432) 27-40-19, 27-44-58, 27-47-41, 61-86-50
e-mail: info@voz.com.ua; doslidn@gmail.com

КОНЬЯЧНАЯ УСТАНОВКА ПЕРИОДИЧЕСКОГО ДЕЙСТВИЯ

Cognac installation of batch action

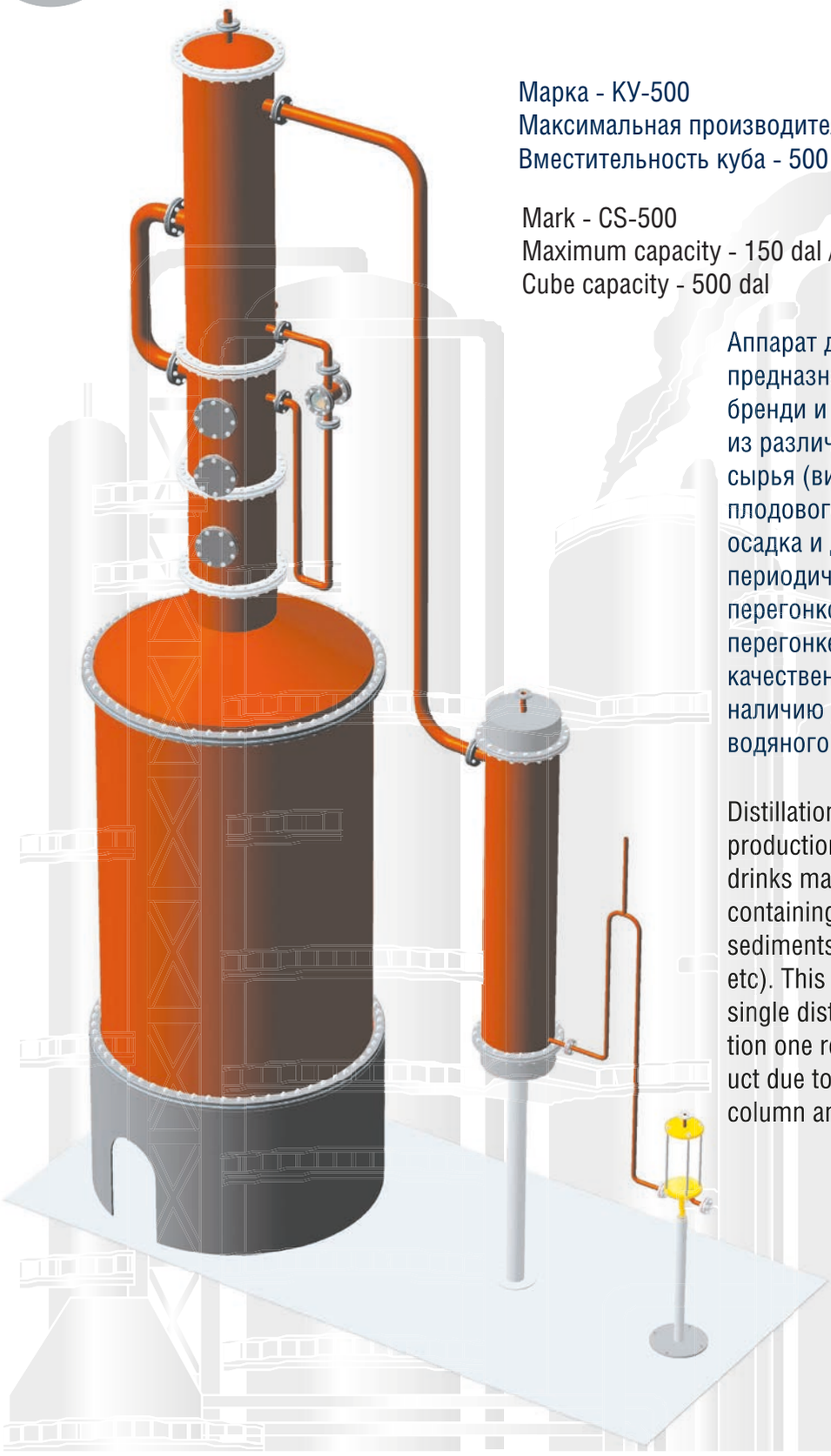

Марка - КУ-500
Максимальная производительность - 150 дал/сутки по а.а.
Вместительность куба - 500 дал

Mark - CS-500
Maximum capacity - 150 dal / day in AA
Cube capacity - 500 dal

Аппарат дистилляционный предназначен для производства бренди и других крепких напитков из различного спиртосодержащего сырья (вина, винных осадков, плодового пюре, дрожжевого осадка и др.) Процесс проходит периодически, однократной перегонкой. При многократной перегонке получается качественный продукт благодаря наличию укрепляющей колонны и водяного дефлегматора.

Distillation apparatus is meant for production of brandy and other strong drinks made of different alcohol-containing raw materials (wine, wine sediments, fruit puree, yeast deposits, etc). This is a batch process with single distillation. On multiple distillation one receives a qualitative product due to availability of the alcohol column and water dephlegmator.

КОНЬЯЧНАЯ УСТАНОВКА ПЕРИОДИЧЕСКОГО ДЕЙСТВИЯ С ПОДОГРЕВАТЕЛЕМ ВИНА

Cognac plant with intermittent heater fault

ХАРАКТЕРИСТИКИ:
Марка - КУ-500П
Максимальная производительность - 150 дал/сутки по а.а.
Вместительность куба - 500 дал
Вместительность подогревателя - 500 дал

SPECIFICATIONS:
Mark - KU-500P
Maximum capacity - 150 dal / day in AA
Receive up cube - 500 gave
Capacity of the heater - 500 gave

21, Ostrovskiy side street, Vinnitsa, Ukraine 21001, tel.: +38 (0432) 27-40-19, 27-44-58, 27-47-41, 61-86-50
e-mail: info@voz.com.ua; doslidn@gmail.com

УСТАНОВКИ ДЛЯ ПОЛУЧЕНИЯ АРОМАТИЗИРОВАННЫХ СПИРТОВ

Installation for deriving aromatic spirits

Установка предназначена для работы на предприятиях ликероводочной, а также в других отраслях промышленности, где применяются настой и ароматические экстракты для получения ароматных спиртов.

The installation is meant for work at the enterprises of alcoholic beverage industry as well as of other industry branches where tincture and aromatic extracts are used for receipt of aromatic spirits.

УСТАНОВКИ ДЛЯ ИЗГОТОВЛЕНИЯ СПИРТА-СЫРЦА ОТ 3000 ДО 12000 ДАЛ В СУТКИ

Installation for the manufacture of raw alcohol from 3000 to 12000 dal a day

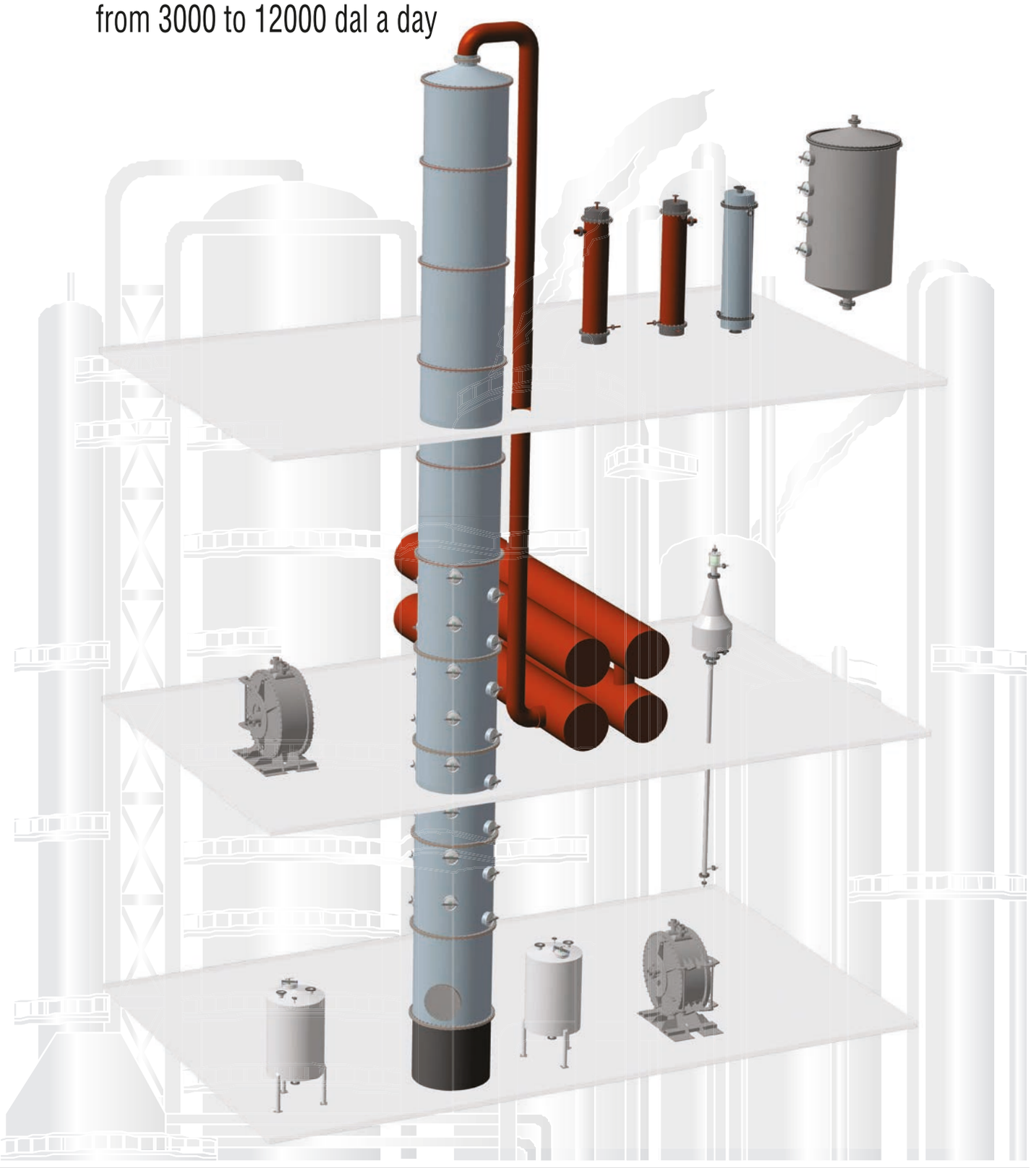

21, Ostrovskiy side street, Vinnitsa, Ukraine 21001, tel.: +38 (0432) 27-40-19, 27-44-58, 27-47-41, 61-86-50
e-mail: info@voz.com.ua; doslidn@gmail.com

БРАГОРЕКТИФИКАЦИОННЫЕ УСТАНОВКИ ОТ 500 ДО 6000 ДАЛ/СУТКИ (4 КОЛОННЫ)

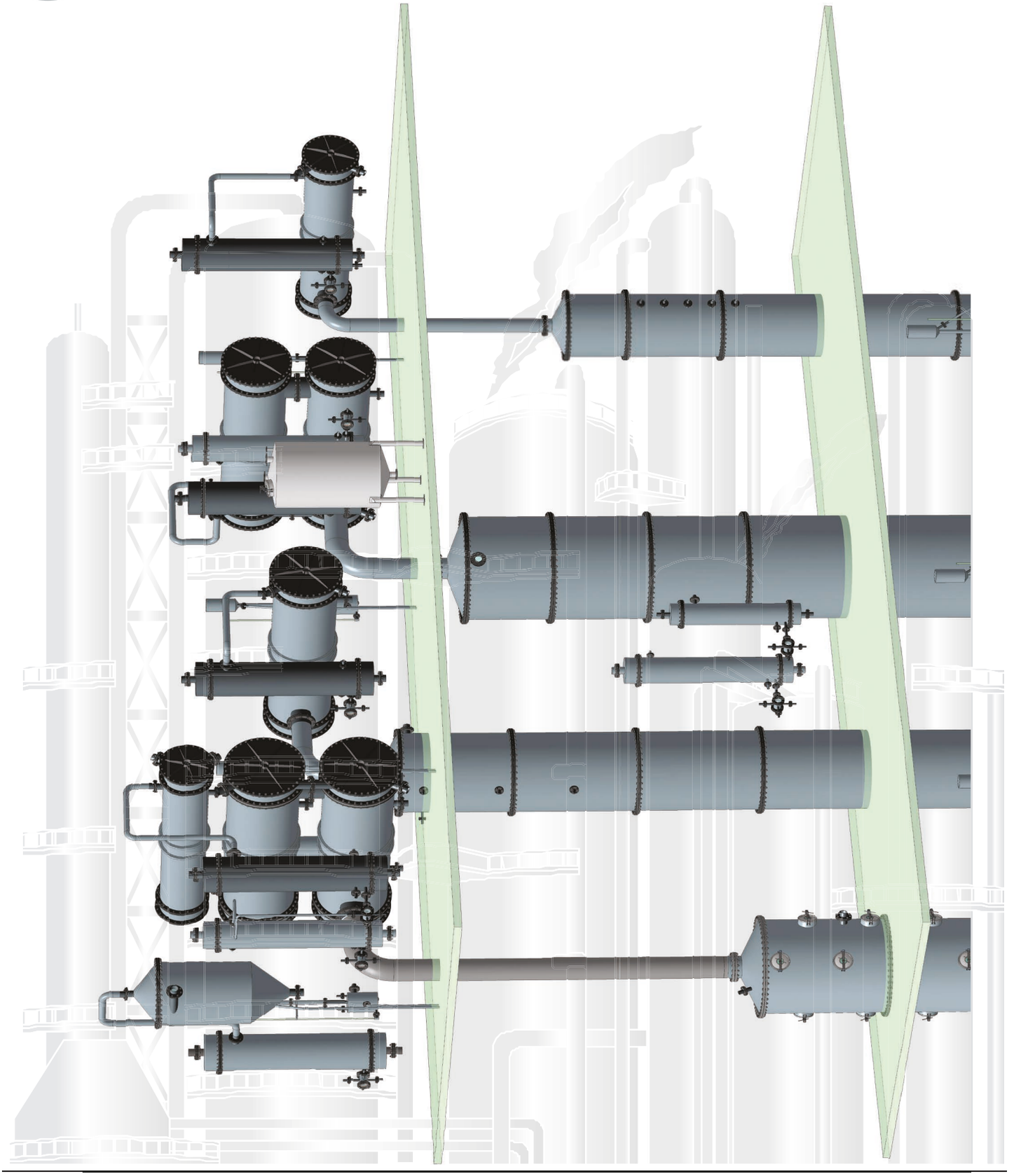

21001, Украина, г. Винница, пер. Островского, 21, +38 (0432) 27-40-19, 27-44-58, 27-47-41, 61-86-50
www.voz.com.ua

BEER RECTIFYING INSTALLATION FROM 500 TO 6000 DAL / DAY (4 COLUMNS)

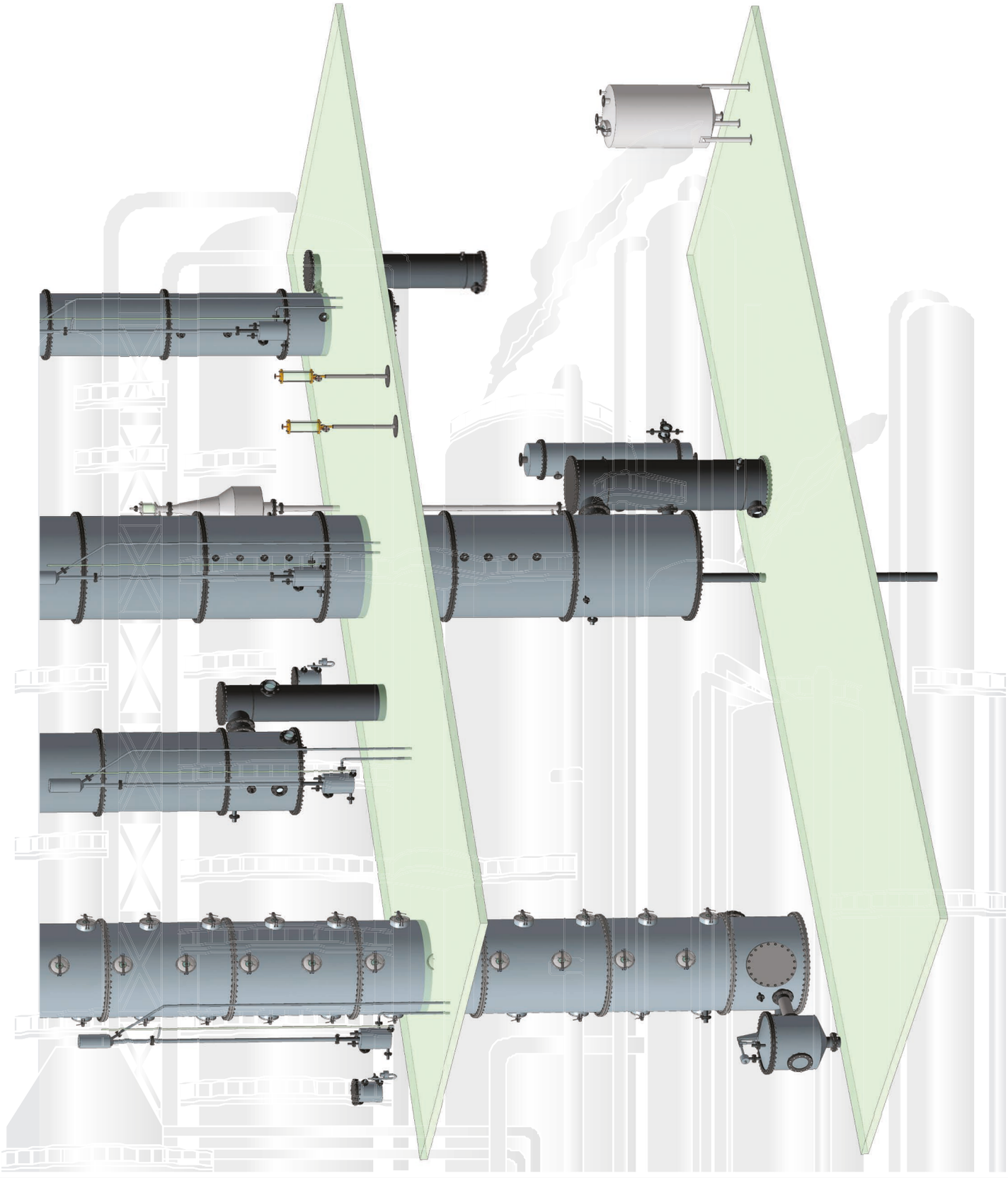

21, Ostrovskiy side street, Vinnitsa, Ukraine 21001, tel.: +38 (0432) 27-40-19, 27-44-58, 27-47-41, 61-86-50
e-mail: info@voz.com.ua; doslidn@gmail.com

УПРАВЛЯЮЩИЙ ПЕРСОНАЛ / MANAGING STAFF

ШИНКАРУК Михаил Михайлович / Mikhail SHINKARUK
председатель наблюдательного совета / Chairman of the Supervisory Board
тел. / tel. +38 (0432) 27-47-41; +38 (067) 430-16-29
e-mail: info@voz.com.ua; doslidn@gmail.com

ДИДЫЧУК Александр Семёнович / Alexander DIDYCHUK
директор / director
тел. / tel. +38 (0432) 27-40-19; +38 (050) 313-89-47
e-mail: director@voz.com.ua

ДИКОВИЦКИЙ Олег Леонидович / Oleg DIKOVITSKIY
коммерческий директор / sales manager
тел. / tel. +38 (0432) 26-11-06; +38 (067) 913-05-96
e-mail: comdir@voz.com.ua

ПЛАКСИЕНКО Владимир Степанович / Vladimir PLAKSIENKO
технический директор / technical director
тел. / tel. +38 (0432) 61-86-48; +38 (097) 279-40-84
e-mail: techdir@voz.com.ua; doslidn@gmail.com

СИРУК Наталья Владимировна / Natalia SIRUK
планово-экономический отдел / planning and economic department
тел. / tel. +38 (0432) 61-86-50; +38 (067) 419-90-26
e-mail: trade@voz.com.ua

ТОКАРЧУК Николай Николаевич / Nicholay TOKARCHUK
отдел материально-технического снабжения / department of logistics
тел. / tel. +38 (0432) 27-44-58; +38 (067) 965-51-48
e-mail: supply@voz.com.ua

ЛЫСЫХ Валентин Валентинович / Valentin LYSYKH
технический отдел / technical department
тел. / tel. +38 (0432) 26-11-34; +38 (096) 469-89-37

ВИТЮК Лариса Григорьевна / Larisa VITYUK
отдел кадров / personnel department
тел. / tel. +38 (0432) 26-11-34