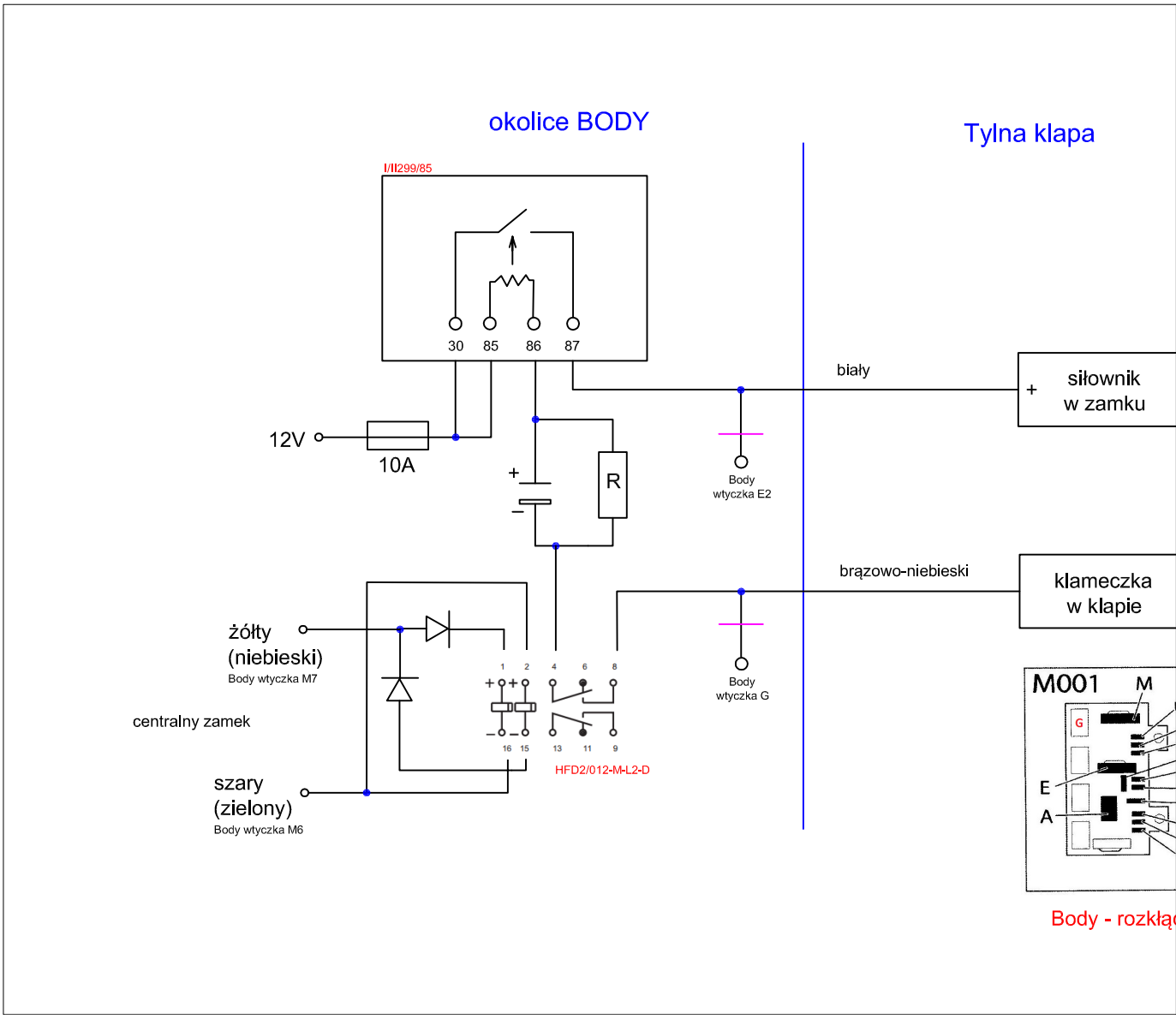
okolice BODY
Tylna klapa
I/II299/85
30
85
86
87
12V
10A
R
+
–
Body
wtyczka E2
biały
+
siłownik
w zamku
brązowo-niebieski
klameczka
w klapie
żółty
(niebieski)
Body wtyczka M7
centralny zamek
szary
(zielony)
Body wtyczka M6
1
2
4
6
8
16
15
13
11
9
HFD2/012-M-L2-D
Body
wtyczka G
M001
M
G
E
A
Body - rozkłąd