Remaster
FLOOR & CEILING SOLUTIONS

PISO ELEVADO METÁLICO

Remaster
FLOOR & CEILING SOLUTIONS

simple as that

Descripción

Piso elevado metálico

Los Pisos Técnicos o Falsos, son estructuras elevadas, apoyadas (fijadas) a la losa, que permiten que las redes de voz, datos, energía, aire acondicionado y otros ductos, puedan surtir toda el área libremente.

Vienen en placas de 61 cms x 61 cms

Se apoyan en 4 pedestales por placa, en alturas que van desde 8 cm hasta 150cm.

Remaster
FLOOR & CEILING SOLUTIONS

simple as that

Cuando usarlo?

- Instalar A/C bajo el piso en plenum o con ductos
- Instalar cables o ductos mayores a 15cm de ancho bajo el piso
- Soportar altos pesos: DataCenters, Archivos, etc.
- Conductividad eléctrica

Remaster
FLOOR & CEILING SOLUTIONS

simple as that

Clasificación
según material y características

- Metálicos con relleno de cemento (SC800, 1000, 1200)
  - Tienen resistencias desde los 1000 a los 3000 kgf/m2
  - Carga concentrada de 300 a 1200kgf

- Metálico núcleo de Madera aglomerada y borde PVC
  - Tipos Light, Medium y Heavy. De 680 a 1220kgf/m2

- Pisos con panel de Sulfato de Calcio
  - Tipos Medio, Heavy, Extra. Carga 800 a 1220kgf/m2

- Pisos con panel de Aluminio (A1500 y A3000)
  - Tipos A1500 y A3000. Cargas 1800 a 2300 kgf/m2

Remaster
FLOOR & CEILING SOLUTIONS

simple as that

Partes
que componen el piso

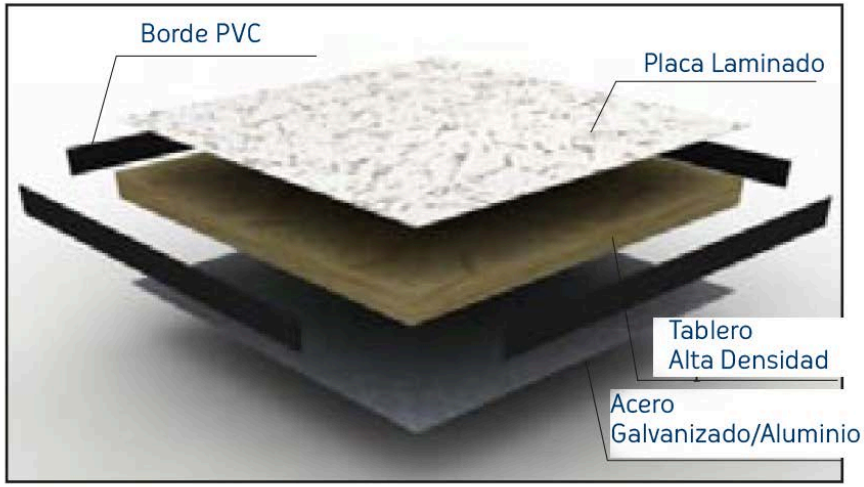

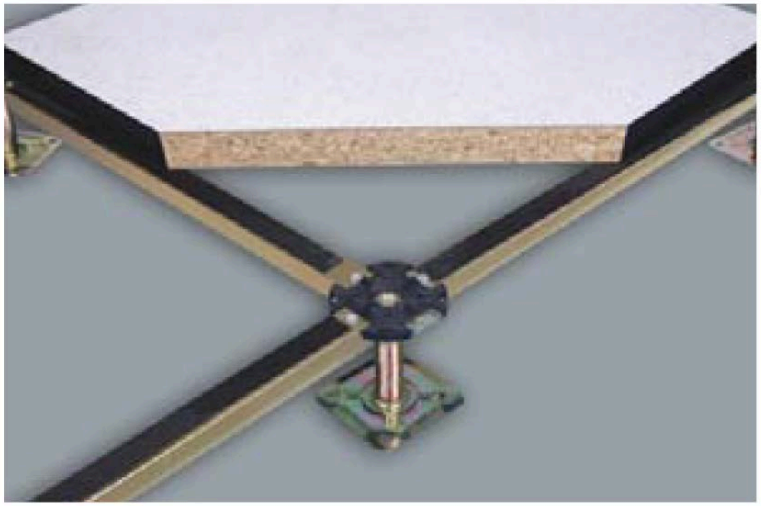

Tipo	Descirpcion	Tipo Pedestal	Uso
	Panel semiperforado Superficie sin perforaciones de fijación	PMP: plano	Ej. Laminado de Alta Presión (HPL), Granito, Porcelanato y Vinilos pegados en la modulación

Remaster
FLOOR & CEILING SOLUTIONS

simple as that

SC800/SC1000/SC1250/SC2000

Metálico relleno de cemento

Placa metálica de dimensiones 60 x 60 cms (media nominal) y de 24”x24” (61 cms x 61 cms) constituidas de 2 chapas metálicas, siendo una superior lisa y la otra inferior estampada estructurada con 64 repujados (domos) formando nervaduras de resistencia.

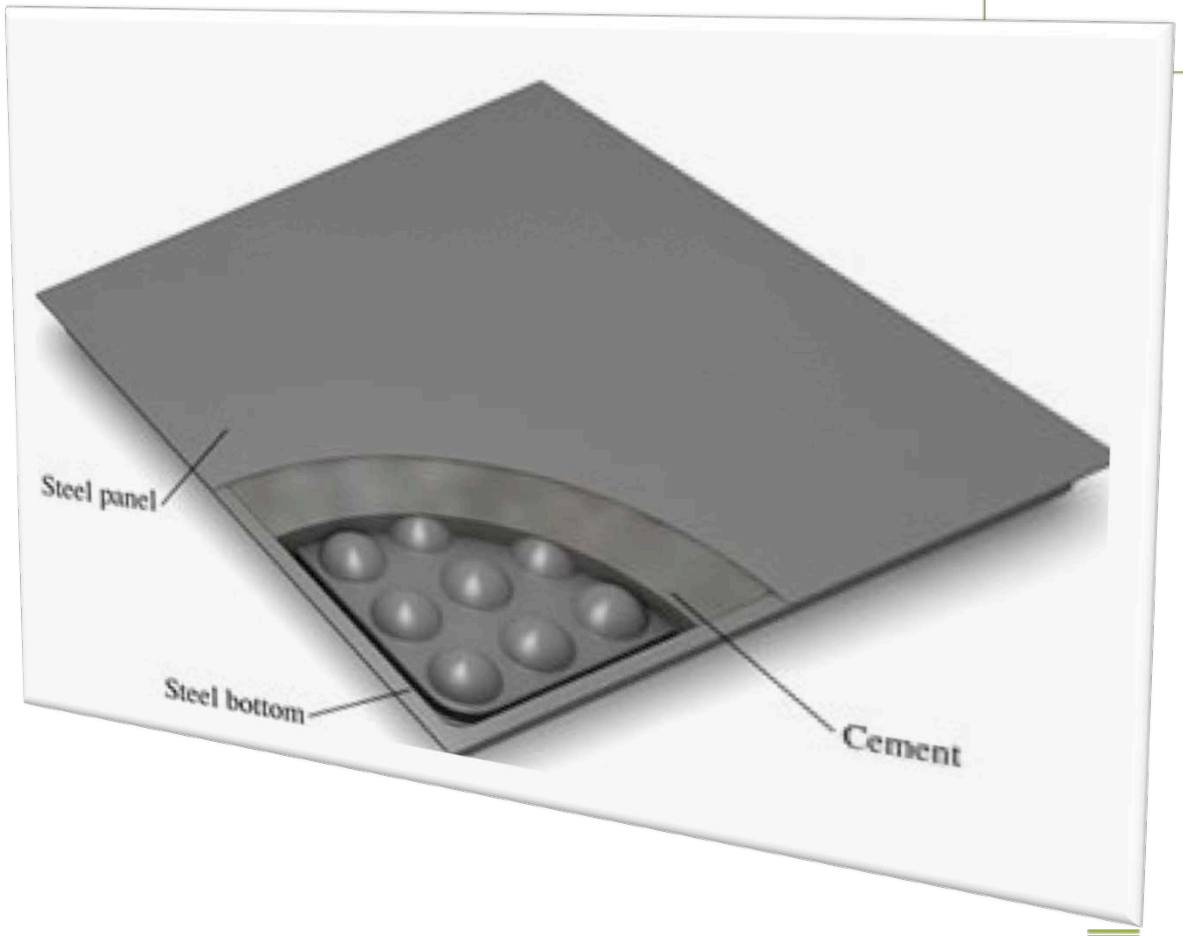

Remaster
FLOOR & CEILING SOLUTIONS

simple as that

SC800/SC1000/SC1250/SC2000

Metálico relleno de cemento

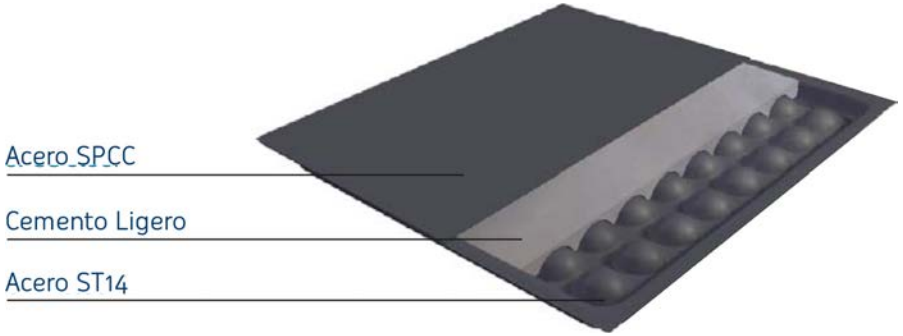

- ✓ Las dos chapas son soldadas entre sí en cada semi-esférico (domos)
- ✓ Tienen alta resistencia a la corrosión asegurada por un tratamiento anti-oxidante a base de pintura epóxica electrostática.
- ✓ Poseen excelente superficie lisa, sin deformaciones de los puntos de soldadura en la superficie.
- ✓ La superficie plana de los paneles también presenta una excelente visual, cuando se usa el ajuste fino de los pedestales, no presentando cantos o laterales resaltados.

Remaster
FLOOR & CEILING SOLUTIONS

simple as that

Pedestal PMP

Pedestal Metálico Plano (Flat head)

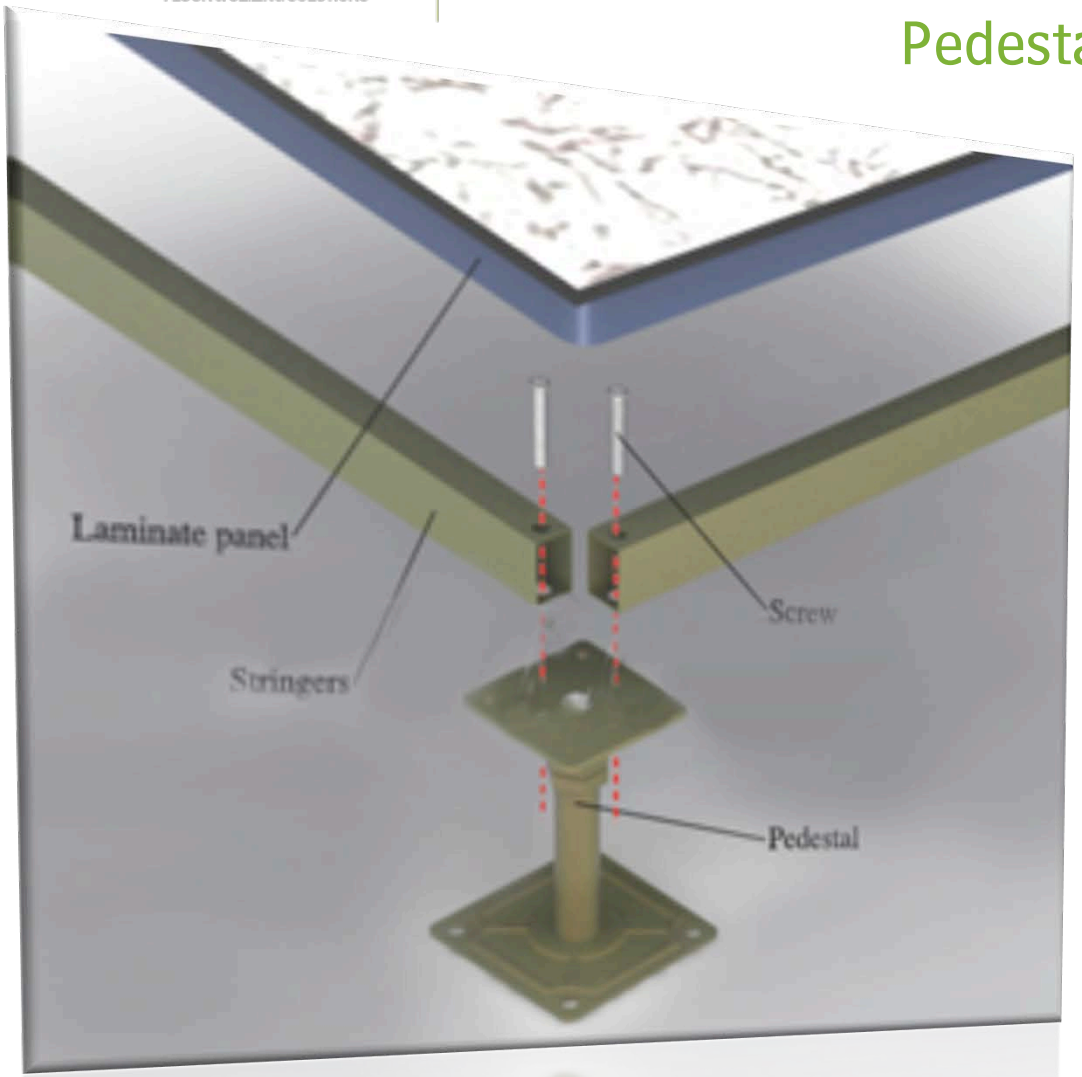

Constituídos por:

- Base superior Plana
- Tornillo de fijación con tuerca M18;
- Tubo galvanizado (variación de altura de 501 a 1000mm);
- Base inferior en chapa de acero galvanizado desde 1,8 mm de espesor y dimensiones desde 95x95mm.

Remaster
FLOOR & CEILING SOLUTIONS

simple as that

Pedestal PMP

Pedestal Metálico Plano (Flat head)

Altura

- ✓ Ajustables a la altura del proyecto.
- ✓ Su ajuste fino (hasta 6 cm) permite cubrir eventuales deformaciones del contrapiso.
- ✓ El pegado al contrapiso con pegamento especial garantiza una mayor estabilidad.
- ✓ Cumple todas las exigencias de proyectos LEED.

Remaster
FLOOR & CEILING SOLUTIONS

simple as that

Pedestal PMP

Pedestal Metálico Plano (Flat head)

Acabados

Los pedestales de Acero pueden tener protección anticorrosiva de tres tipos:

- ✓ **Zincado en Frio** (electrodeposición)
  Recubrimiento de zinc <30micras
  Más estéticos.
  Adecuados en espacios protegidos
- ✓ **Zincado en Caliente** (Galvanizado)
  Recubrimiento de zinc >80micras.
  Mayor duración proteccion y conductividad
- ✓ **Revestimiento Epoxico** (epoxy coating)

Remaster
FLOOR & CEILING SOLUTIONS

simple as that

Stringers

marcos horizontales

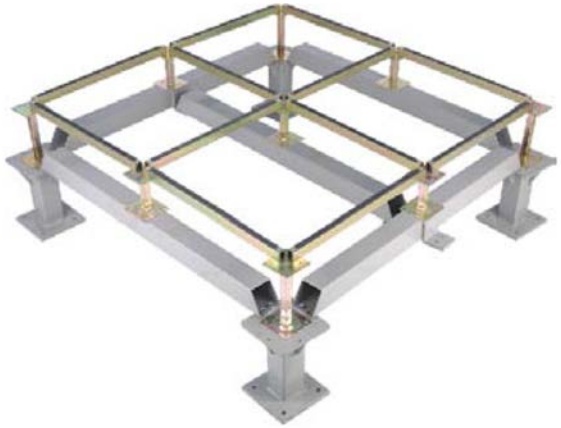

Travesaños

Los marcos o *stringers* dan estabilidad a la estructura, resistencia sísmica y facilitan el proceso de instalación.

Pueden ser de 610mm o 1200mm.

Stringers

marcos horizontales

MONTAJE

Se utilizan para apoyar las placas y van puestos sobre los pedestales.

Los paneles de las versiones “B y C” con sus respectivos revestimientos pegados, son desmontables utilizando ventosas, donde la placa es retirada junto con el revestimiento.

Stringers

marcos horizontales

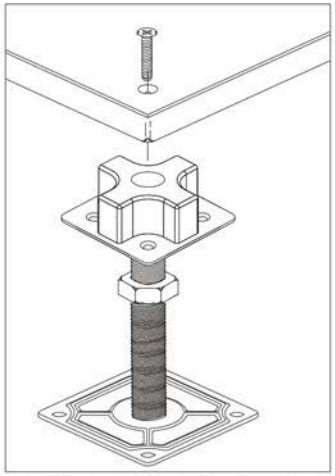

Sistema Placas Atornilladas

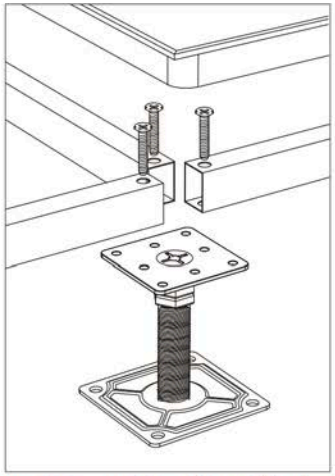

Sistema Travesaños Atornillados

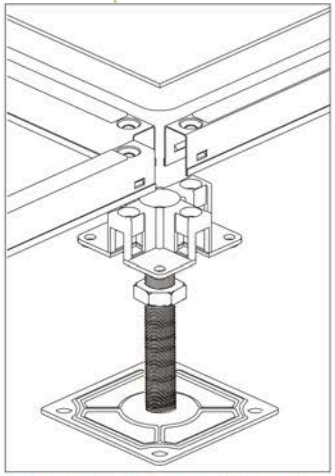

Sistema de Apoyos Libres

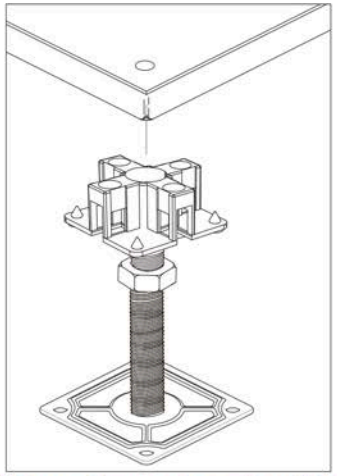

Sistema Travesaños a Presión

Los paneles poseen la superficie superior (la que se pega al revestimiento) "sin perforaciones", sin embargo, la superficie inferior posee cuatro perforaciones, rematadas con cuñas plásticas,

Los paneles son adecuados para la pega de revestimientos fijados con pega de contacto, o sea, después de pegados no es posible despegarlos del revestimiento (HPL, Marmol, Vinilo antiestático).

Remaster
FLOOR & CEILING SOLUTIONS

simple as that

Recorte de paneles

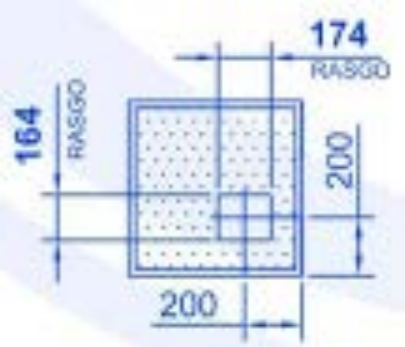

- ✓ Pueden ser cortados en obra para dar aceso a las cajas eléctricas, a los difusores o pasacables Remaster.
- ✓ Pueden instalarse accesorios de diversos tipo y tamaños.

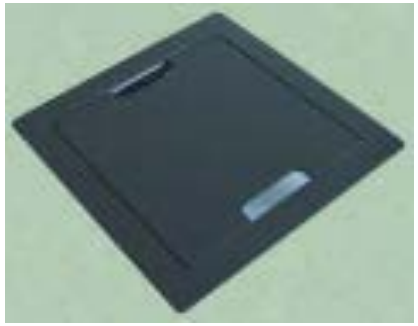

Remaster
FLOOR & CEILING SOLUTIONS

simple as that

Especificaciones

SC60 Panel relleno de cemento

Placas Piso		Tamaño (mm)	Carga Concentr (N)	Carga Concentr (Kgf)	Carga Impacto (N)	Carga Ultima (N)	Carga Uniforme (N/m2)	Carga Uniforme (Kgf/m2)	Carga Rodante	
									10 pasadas (N)	10000 pasadas (N)
SC 400										
SC 680	HDG600 35QG	600 X 600 X 20	3.120	318	400	9.070	11.330	1.156	2.260	1.580
SC 800	HDG610 35QG HDG610 35BG HDG600 35QG	600 X 600 X 30 600 X 600 X 35 610 X 610 X 35	3.550	362	400	10.880	13.590	1.386	3.120	2.260
SC 1000	HDG600 35ZG HDG610 35ZG	600 X 600 X 35 610 X 610 X 35	4.440	453	400	13.600	16.750	1.709	3.550	3.120
SC 1250	HDG600 35ZG HDG610 35ZG	600 X 600 X 35 610 X 610 X 35	5.550	566	400	17.000	19.100	1.948	4.440	3.550
SC 1500	HDG600 35ZG HDG610 35ZG	600 X 600 X 35 610 X 610 X 35	6.680	681	400	20.410	21.550	2.198	5.540	4.440
SC 2000	HDG600 35ZG HDG610 35ZG	600 X 600 X 35 610 X 610 X 35	8.880	906	400	27.210	26.300	2.683	6.660	5.550
SC 2500	HDG600 35ZG HDG610 35ZG	600 X 600 X 35 610 X 610 X 35	11.500	1.173	400	34.010	31.100	3.172	8.880	6.660

Las cargas de diseño se estiman usando un Factor de Seguridad de 3 respecto a las cargas últimas de falla (Ej. C. Concent 3120N, C. última 9070N)

Remaster
FLOOR & CEILING SOLUTIONS

simple as that

Especificaciones

SC50 Panel relleno de cemento

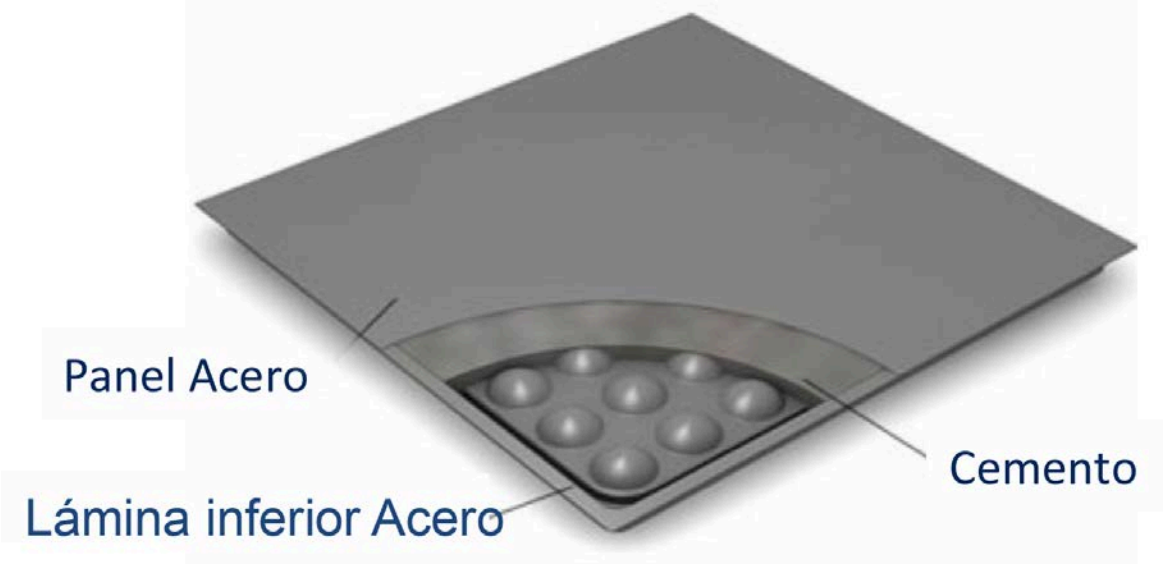

Placas Piso		Tamaño (mm)	Carga Concentr (N)	Carga Concentr (Kgf)	Carga Impacto (N)	Carga Ultima (N)	Carga Uniforme (N/m2)	Carga Uniforme (Kgf/m2)	Carga Rodante	
									10 pasadas (N)	10000 pasadas (N)
SC 668	HDG500 35QG	500 X 500 X 28	2.990	305			11.330	1.156		
ZT50-A SC 800	HDG500 28QG	501 X 500 X 28	3.550	362	400	9.360	8.000	816	2.260	1.580
SC 1000	HDG500 28BG	502 X 500 X 28	4.440	453			11.970	1.221		
SC 668	HDG500 28QG	503 X 500 X 28	2.990	305			6.700	683		
ZT50-C2 SC 800	HDG500 28QG	504 X 500 X 28	3.550	362	N.A	N.A	8.000	816	N.A	N.A
SC 1000	HDG500 28BG	505 X 500 X 28	4.440	453			11.970	1.221		

Remaster
FLOOR & CEILING SOLUTIONS

simple as that

Revestimientos

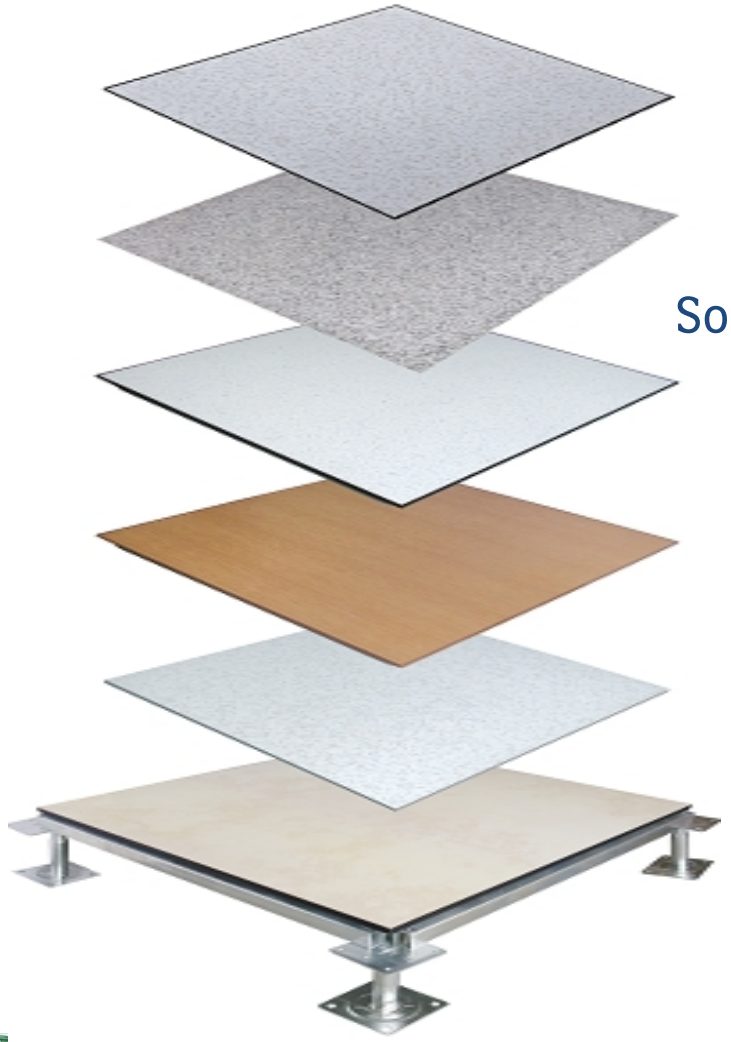

Sobre un piso elevado Remaster puede colocarse cualquier revestimiento:

- HPL: Laminado de Alta Presion
- Vinilo antiestático
- Alfombra
- Porcelanato
- Granito

Remaster
FLOOR & CEILING SOLUTIONS

simple as that

Sistemas especiales

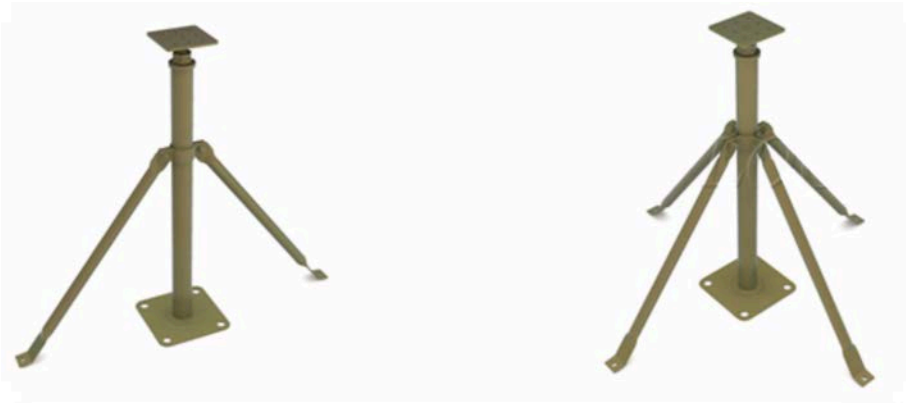

Brazos para Pedestal
(anti sísmicos)

Pedestales para Rampa

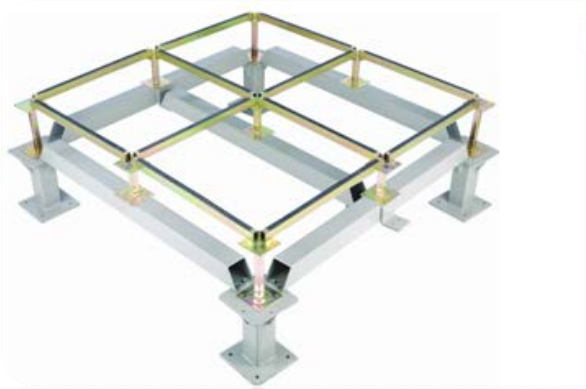

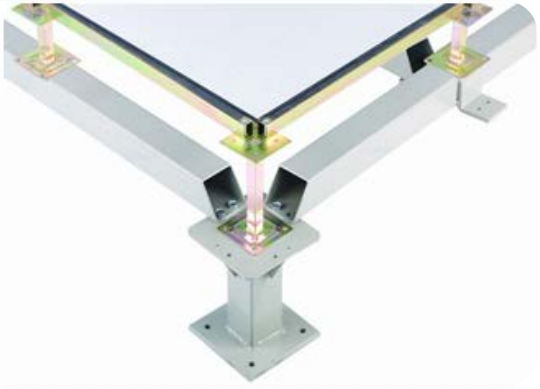

Estructura Rígida
Portante
(120x120mm)

Remaster
FLOOR & CEILING SOLUTIONS

simple as that

Placas perforadas

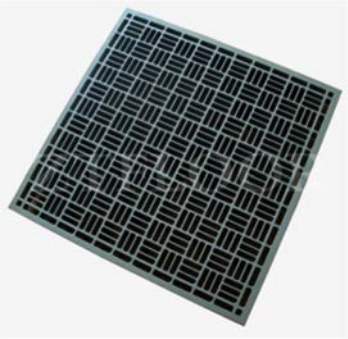

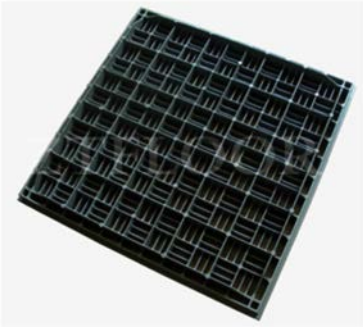

Grate panels

Damper

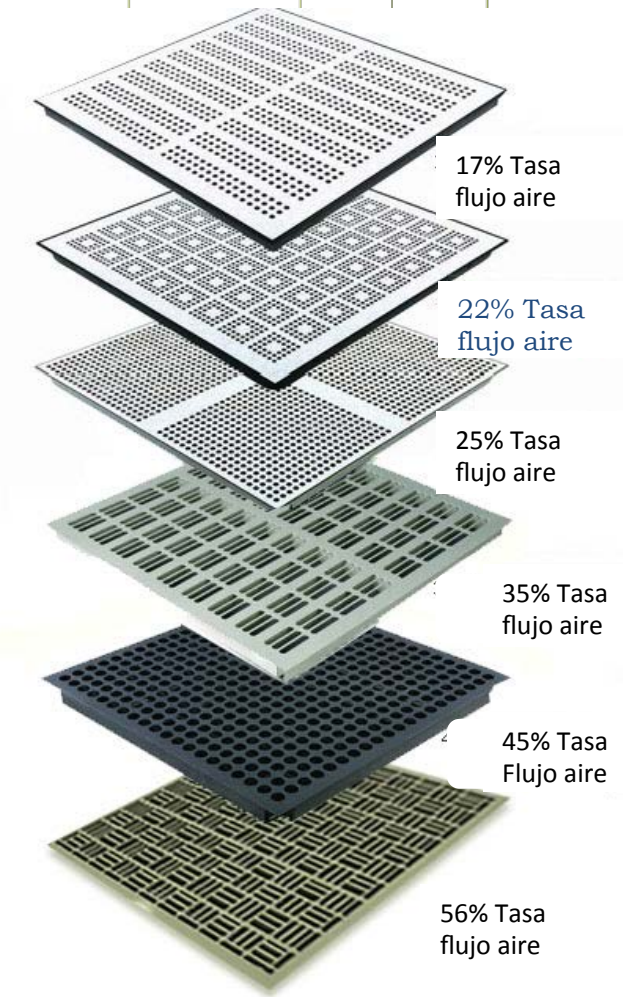

Remaster
FLOOR & CEILING SOLUTIONS

simple as that

Accesorios

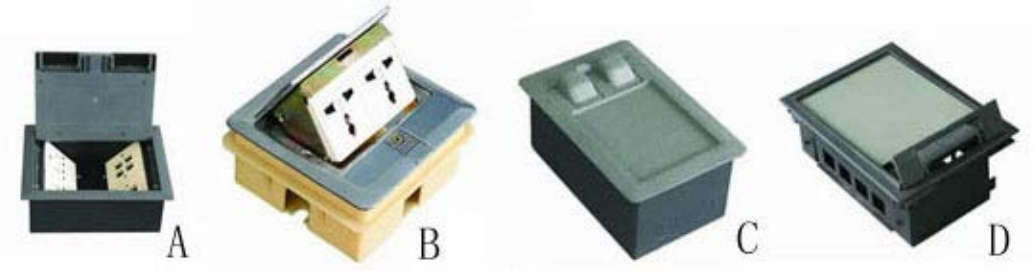

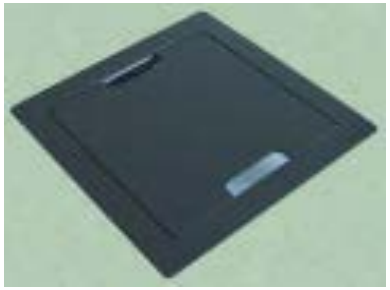

Remaster
FLOOR & CEILING SOLUTIONS

simple as that

Instalación

Requerimientos para el piso (base):

•Debe instalarse después que la decoración interior se termine.

•La losa debe estar plana, limpia y seca.

•Disponibilidad de corriente Eléctrica (220v/50HZ) y suministro de agua.

•Los cables, líneas eléctricas, tuberías de agua, ductos de aire y el sistema de aire acondicionado que irá bajo el piso debe ser instalado antes.

•La altura de la base para equipos grandes y pesados debe mantenerse igual que aquella de la superficie del panel luego de su instalación.

Instalación

Herramientas:

- Sierra de corte profesional
- Nivelador Laser y Scanner de red laser
- Aparato de nivelación de burbuja, Cintas y grabador de tinta.
- Chupas para levantar los paneles (Panel-lifters), llaves y destornilladores
- Limpiador de polvo, escobas y trapos

Instalación

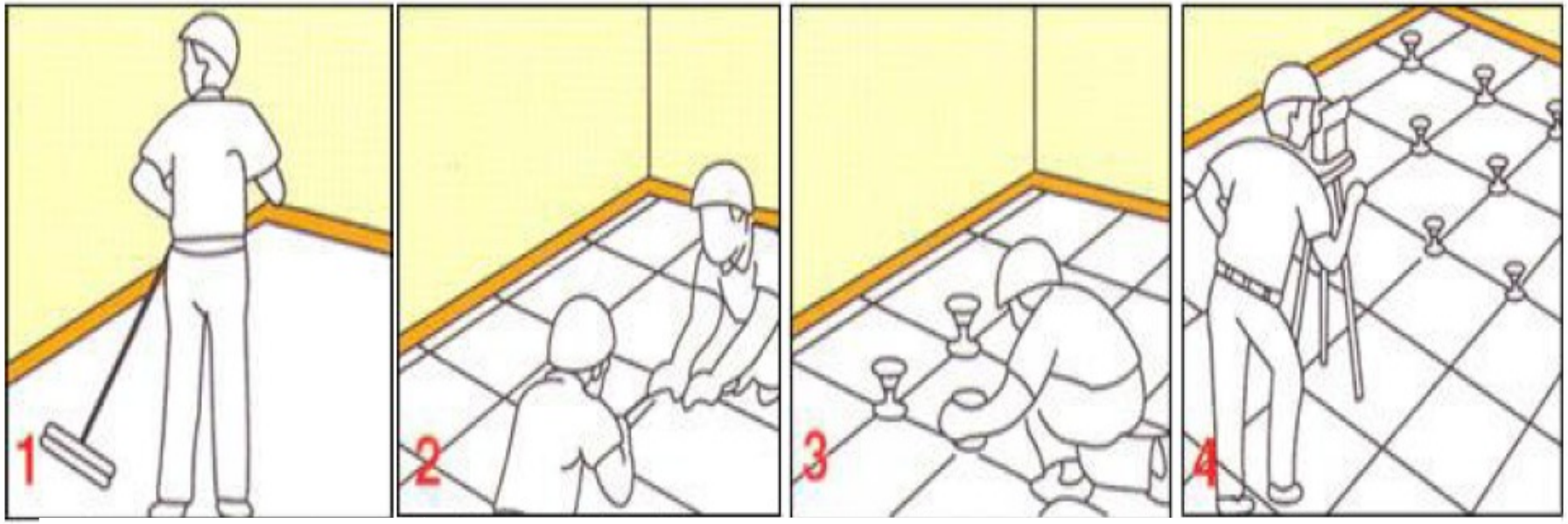

Limpie el piso de apoyo | **Dibuje la retícula** | **Ponga los Pedestales** | **Ajuste el Nivel**

- Se debe planear el transporte vertical en la obra, así como el almacenamiento.
- Si va a usarse el vacio bajo el piso como un plenum de A/C es necesario sellar la losa.
- El pegante a usar debe ser compatible con el sellante que se haya aplicado.
- Al nivelar, se debe verificar que nungún objeto está por encima del nivel del piso.

Instalación

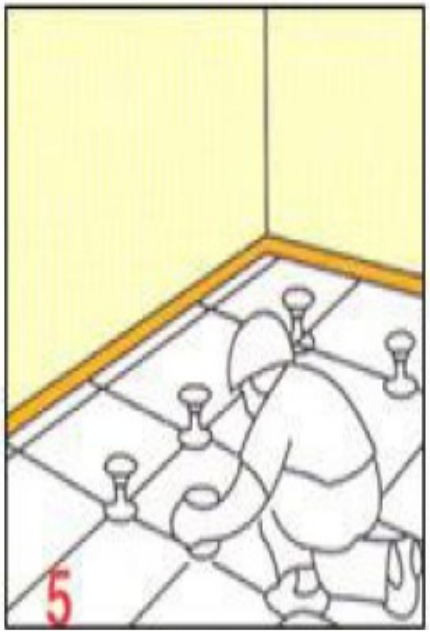

Conecte los travesaños

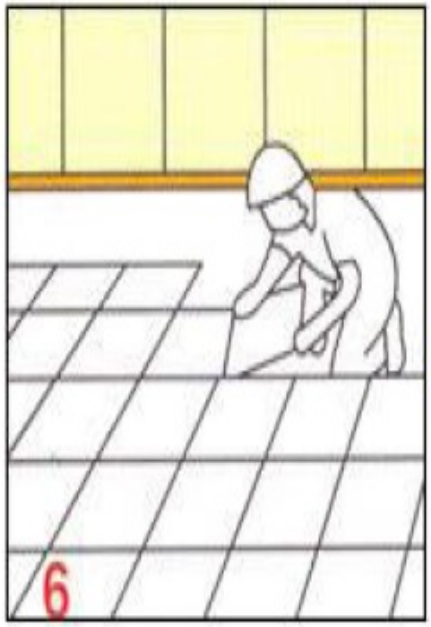

Instale las Placas de Piso

Selle los bordes

Limpie la superficie

- Luego de pegar los pedestales, se debe impedir que se camine sobre el piso por 48 horas
- Se debe proteger con cartón y plástico cada área de piso instalada

Estándar de Inspección para los paneles colocados

•La superficie bajo el Piso elevado y la superficie de los paneles deben estar limpias y libres de polvo.

•La superficie no debe estar rallada, no debe haber daños en el revestimiento ni en los bordes.

•Los paneles deben ser estables y firmes. Al caminar no debe sentirse vibración ni escucharse ruidos por frotes entre los bordes.

•Los bordes de los paneles deben estar en el mismo nivel. La altura entre dos paneles adyacentes debe ser <1mm, 2.5mm en 6 metros y 5mm en total.

•La junta entre paneles adyacentes debe ser <1mm.

Remaster
FLOOR & CEILING SOLUTIONS

simple as that

Instalación

Estándar de Inspección para los paneles colocados

•La superficie bajo el Piso elevado y la superficie de los paneles deben estar limpias y libres de polvo.

•La superficie no debe estar rallada, no debe haber daños en el revestimiento ni en los bordes.

•Los paneles deben ser estables y firmes. Al caminar no debe sentirse vibración ni escucharse ruidos por frotes entre los bordes.

•Los bordes de los paneles deben estar en el mismo nivel. La altura entre dos paneles adyacentes debe ser <1mm, 2.5mm en 6 metros y 5mm en total.

•La junta entre paneles adyacentes debe ser <1mm.

Instalación

Remaster
FLOOR & CEILING SOLUTIONS

simple as that

Casos exitosos

Sede ESU (Metroseguridad)

Unión Eléctrica-Muros y Vigas
Medellín, Oct. 2011
FS800 - HPL
98om2

Remaster
FLOOR & CEILING SOLUTIONS

simple as that

Casos exitosos

RAK Bank Head Quarter Building
Dubai, 12,000m2

BOSCH Research and
Development Center
Shangai, 2011 27,000m2

AL MENARA TOWER
Dubai
33,000m2

GRACIAS!!