Simon Murray-Girard

Dessinateur en bâtiment
simonmurraygirard@gmail.com
(438) 777-6819

Architecture (Revit)

01-Chalet - Plan et coupe
02-Chalet - Élévations
03-Chalet - Rendus

04-Concept commercial - Plan du rez-de-chaussée
05-Concept commercial - Plan étage
06 Concept commercial - Rendus
07 Concept commercial - Rendu salle de conférence

08-Résidentiel condos - Plans RDC et étage 1
09-Résidentiel condos - Élévations sud et est
10-Résidentiel condos - Rendu et nomentclture

Architecture (AutoCAD)

11-Unifamilial sous-sol
12-Unifamilial rez-de-chausée
13-Unifamilial étage
14-Élivation avant
15-Élévation côté droit

16-Coupe d'escalier
17-Détail de marche

18-Coupe transversale
19-Détail de mur avec colonne
20-Coupe de mur édifice commercial
21-coupe de mur imeuble à condo
22-Détail jonction mur/fenêtre
23-Détail des cloisons

24-plan d'implantation

Mécanique (AutoCAD)

25-Plomberie alimentation
26-Plomberie évacuation
27-Plomberie diagramme

28-Électricité plan
29-Électricité détail de branchement aérien
30-Électricité détail chambre électrique
31-Électricité diagrame de connexion

32-Ventilation unifamilial sous-sol
33-Ventilation unifamilial rez-de-chaussée
34-Ventilation unifamilial élévation et détails
35-Ventilation commercial

36-Tour d'eau 1 de 4
37-Tour d'eau 2 de 4
38-Tour d'eau 3 de 4
39-Tour d'eau 4 de 4

Structure (AutoCAD)

40-Structure plan d'acier
41-Structure élévation d'acier
42-Structure plan des ancrages
43-Structure changement de direction de pontage
44-Structure poutre
45-Structure colonne
46-Structure armature détail
47-Structure armature plan béton étage
48-Structure armature plan béton du toit

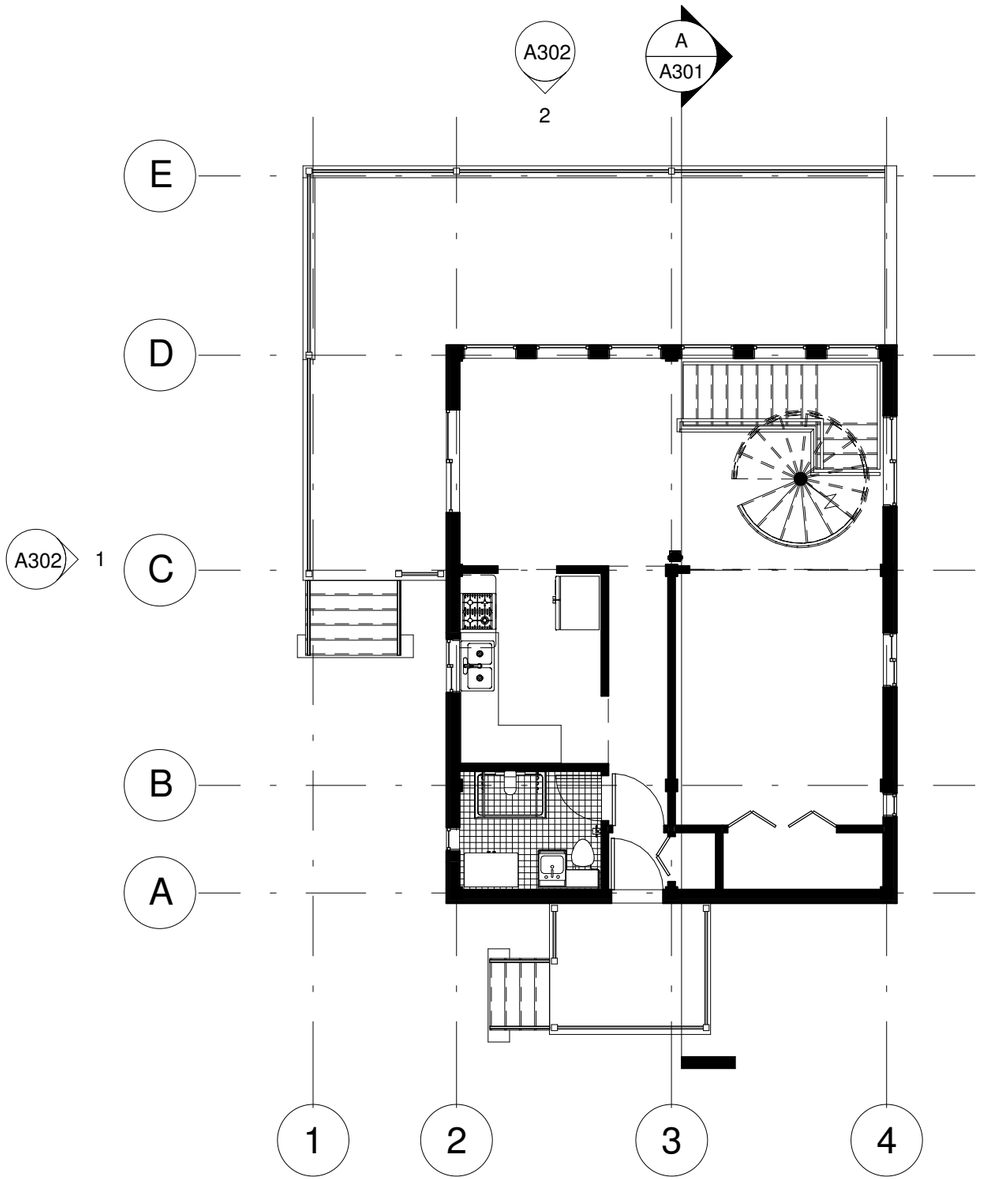

1 / A301 — REZ-DE-CHAUSSÉE
1 : 100

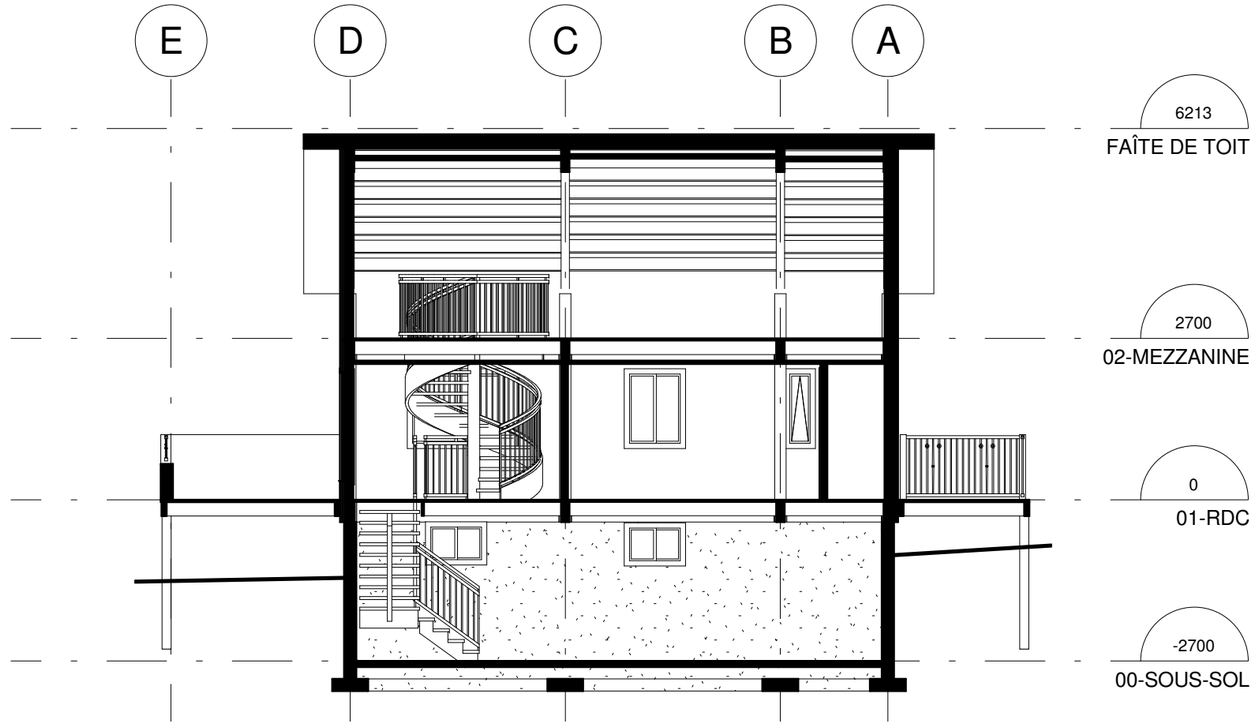

2 / A301 — A
1 : 100

Simon Murray-Girard
Dessinateur en bâtiment
simonmurraygirard@gmail.com
(438) 777-6819

CÉGEP DE SAINT-LAURENT

CHALET

No.	Description	Date

Plan et coupe

Numéro de projet	000-A10-001	A301	
Date	22 DECEMBRE 2015		
Dessinateur	Simon Murray-Girard		
Vérifié par	Carl Pineau	Échelle	1 : 100

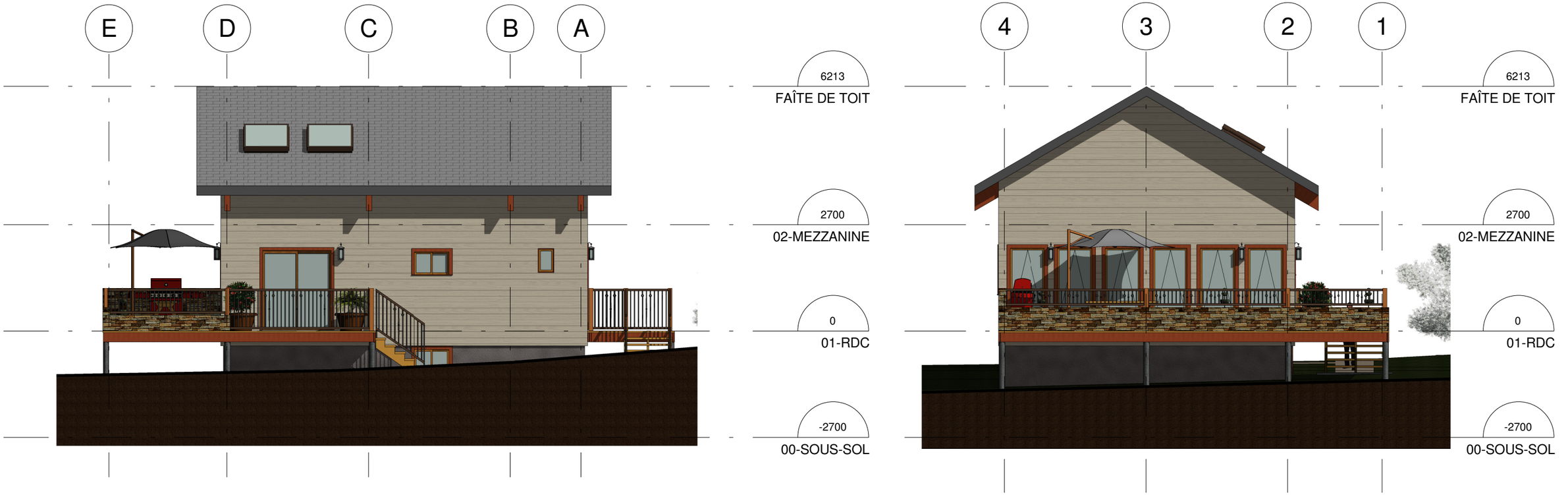

1 / A302 OUEST
1 : 100

2 / A302 NORD
1 : 100

Simon Murray-Girard
Dessinateur en bâtiment
simonmurraygirard@gmail.com
(438) 777-6819

CÉGEP DE SAINT-LAURENT

CHALET

No.	Description	Date

ÉLÉVATIONS

Numéro de projet	000-A10-001	A302
Date	22 DECEMBRE 2015	
Dessinateur	Simon Murray-Girard	
Vérifié par	Carl Pineau	Échelle 1 : 100

1 A-303 RENDU EXTÉRIEURE

2 A-303 RENDU INTÉRIEURE

3 A-303 RENDU COUPE

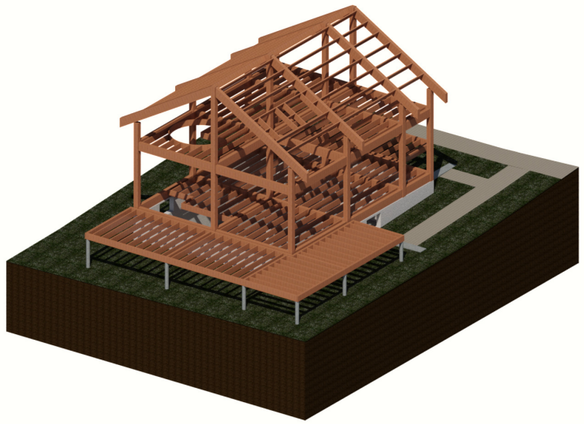

4 A-303 RENDU STRUCTURE

Simon Murray-Girard

Dessinateur en bâtiment
simonmurraygirard@gmail.com
(438) 777-6819

CÉGEP DE SAINT-LAURENT

CHALET

No.	Description	Date

Rendus

Numéro de projet	000-A10-001	A303
Date	22 DECEMBRE 2015	
Dessinateur	Simon Murray-Girard	
Vérifié par	Carl Pineau	Échelle

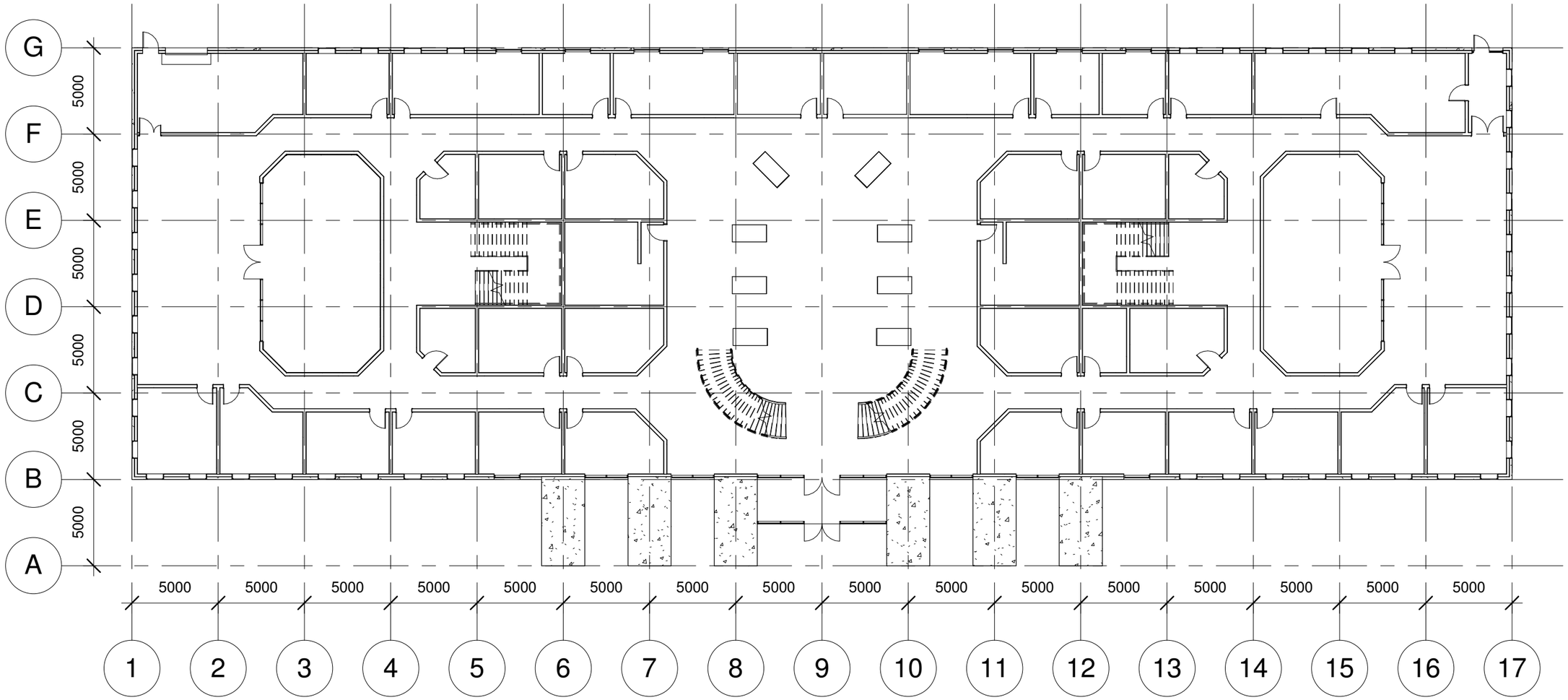

1 RDC

1 : 250

Simon Murray-Girard
Dessinateur en bâtiment
simonmurraygirard@gmail.com
(438) 777-6819

Propriétaire

SMG Commercial 001

No.	Description	Date

Plan du rez-de-chaussée

Numéro de projet	0001	A-101
Date	26 décembre 2015	
Dessinateur	Simon Murray-Girard	
Vérifié par	SMG	Échelle 1 : 250

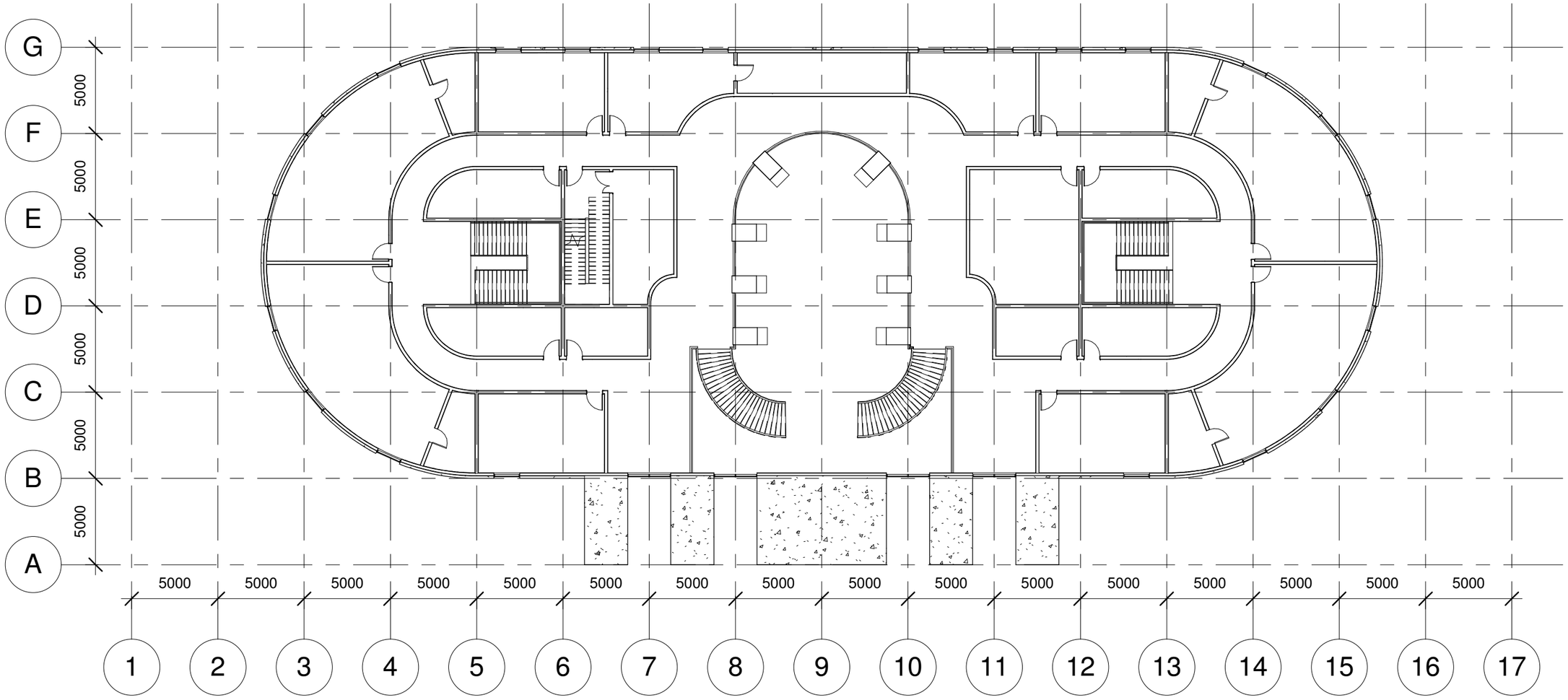

1 ÉTAGE

1 : 250

Simon Murray-Girard

Dessinateur en bâtiment

simonmurraygirard@gmail.com

(438) 777-6819

Propriétaire

SMG Commercial 001

No.	Description	Date

Plan étage

Numéro de projet	0001	A-102
Date	26 décembre 2015	
Dessinateur	Simon Murray-Girard	
Vérifié par	SMG	Échelle 1 : 250

1 A-103 RENDU FAÇADE

2 A-103 RENDU ENTRÉE ÉTAGE

3 A-103 RENDU RÉCEPTION SOIR

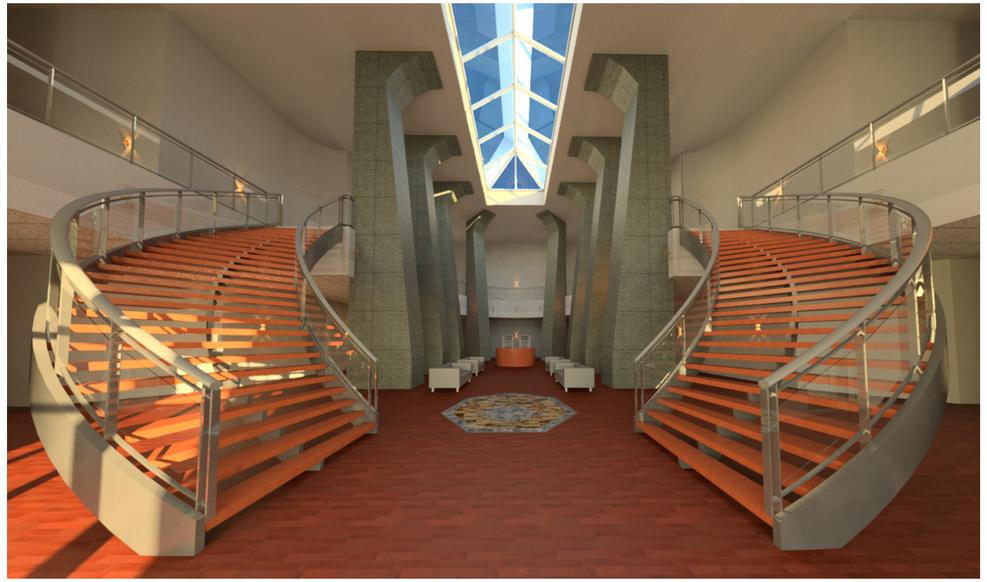

4 A-103 RENDU ENTRÉE

Simon Murray-Girard
Dessinateur en bâtiment
simonmurraygirard@gmail.com
(438) 777-6819

Propriétaire

SMG Commercial 001

No.	Description	Date

Rendus

Numéro de projet	0001	A-103
Date	26 décembre 2015	
Dessinateur	Simon Murray-Girard	
Vérifié par	SMG	Échelle

1 A-104 RENDU SALLE DE CONFÉRENCE

Simon Murray-Girard

Dessinateur en bâtiment
simonmurraygirard@gmail.com
(438) 777-6819

Propriétaire

SMG Commercial 001

No.	Description	Date

Rendu salle de conférence

Numéro de projet	0001	A-104
Date	26 décembre 2015	
Dessinateur	Simon Murray-Girard	
Vérifié par	SMG	Échelle

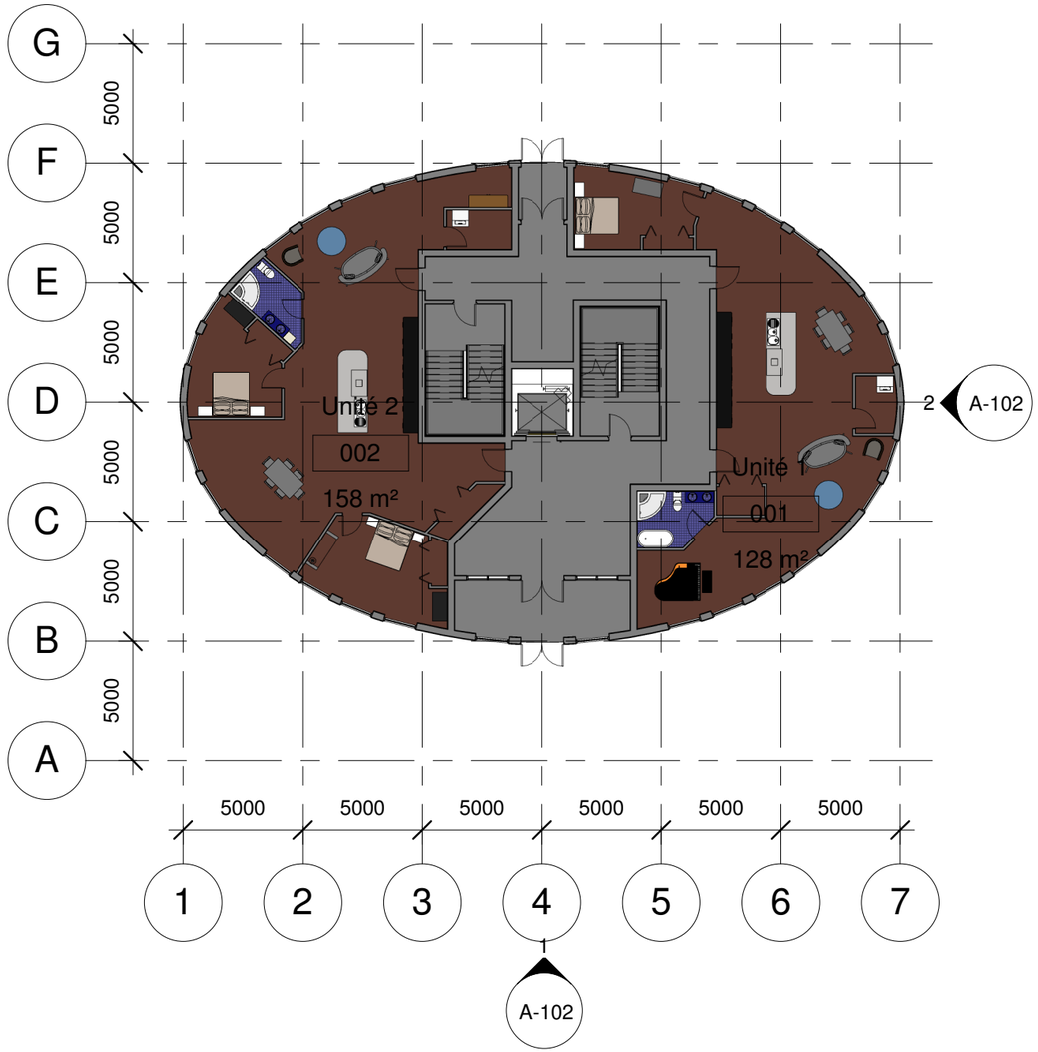

1 Rez-de-chaussée

1 : 250

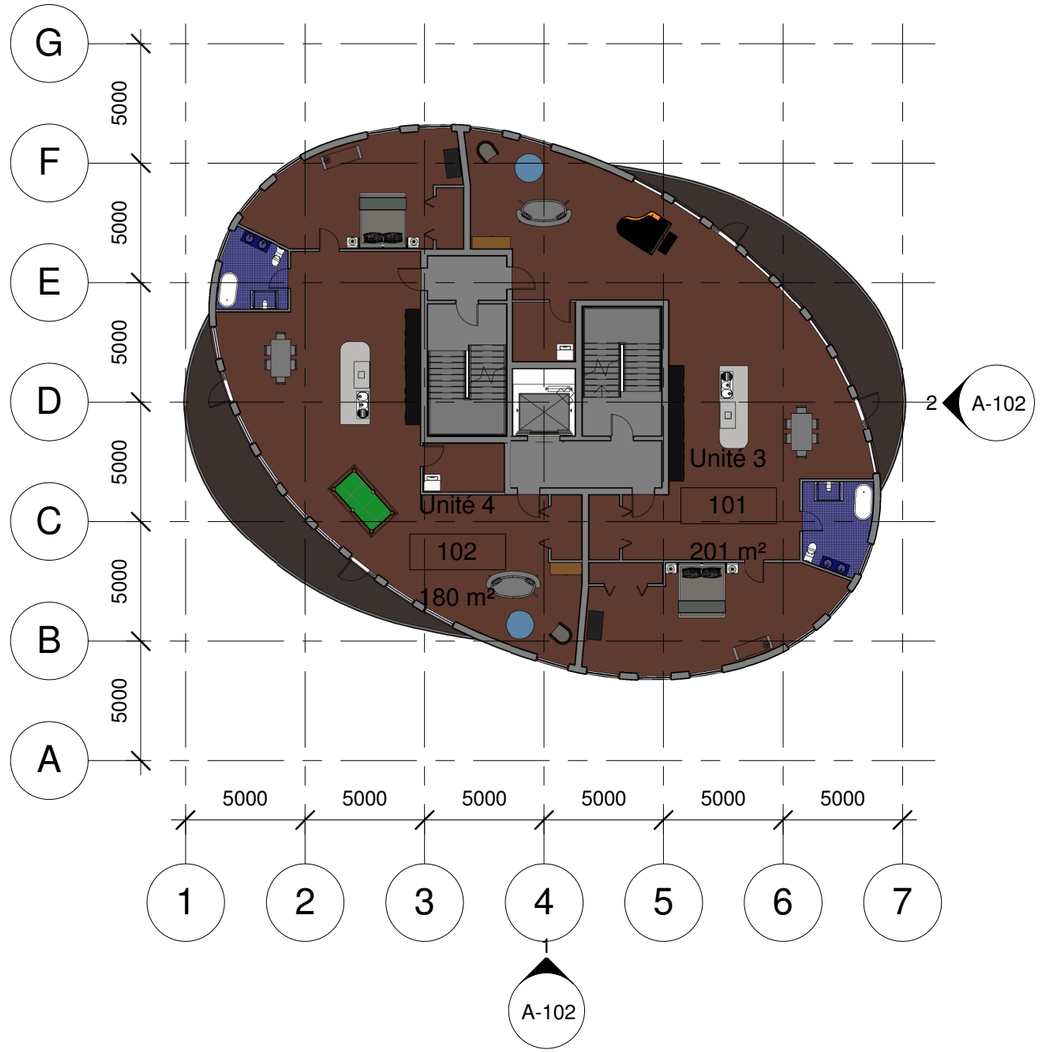

2 Étage 1

1 : 250

Simon Murray-Girard
Dessinateur en bâtiment
simonmurraygirard@gmail.com
(438) 777-6819

Propriétaire

SMG Résidentiel 001

No.	Description	Date

Plans RDC et étage 1

Numéro de projet	0002	A-101
Date	27 Décembre 2015	
Dessinateur	Simon Murray-Girard	
Vérifié par	SMG	Échelle 1 : 250

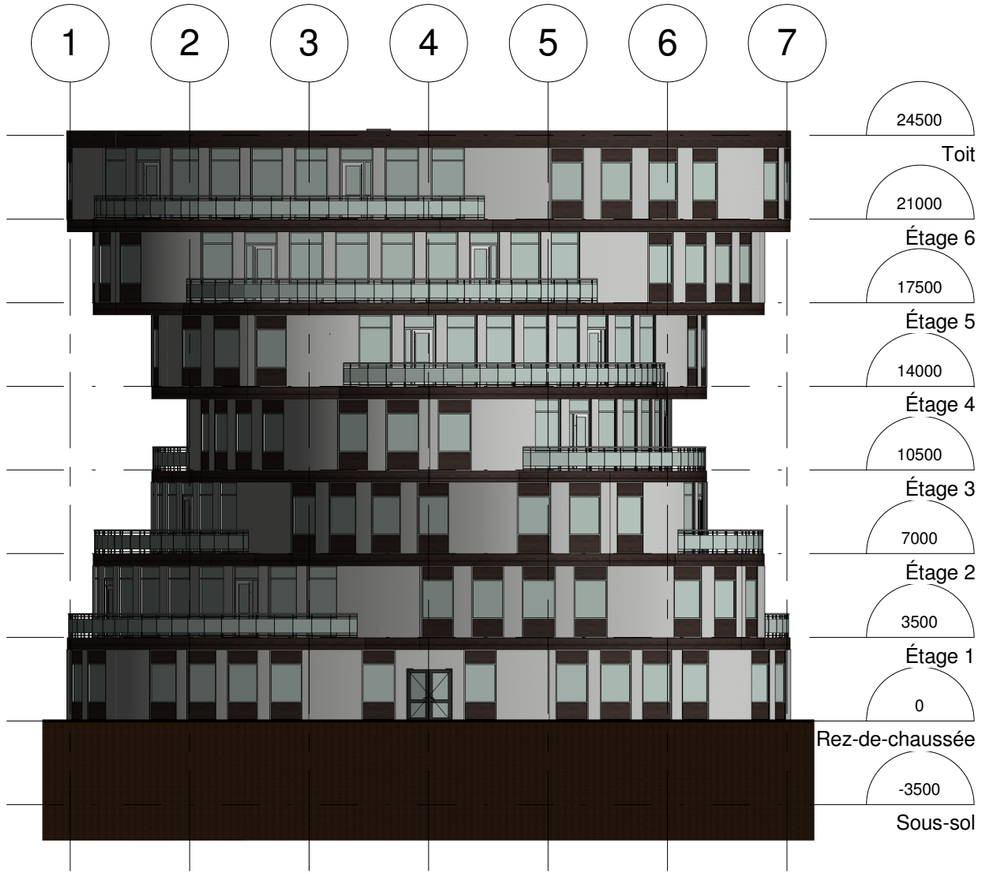

1 Sud

1 : 250

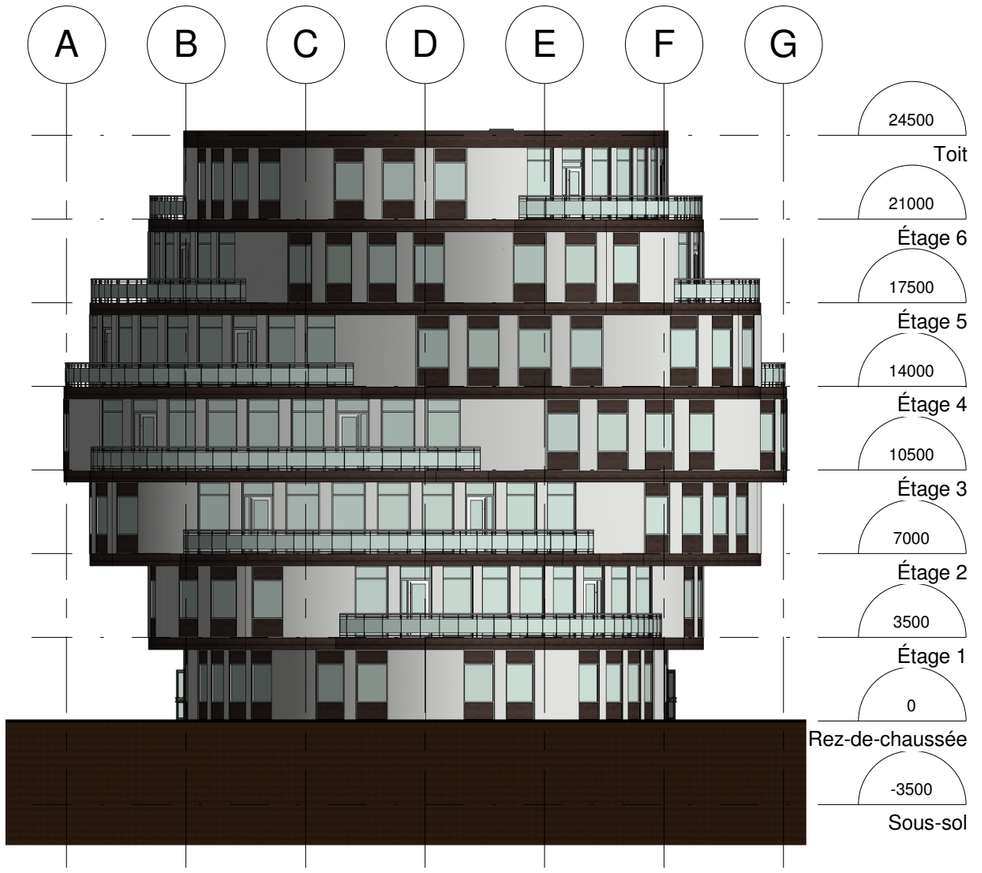

2 Est

1 : 250

Simon Murray-Girard
Dessinateur en bâtiment
simonmurraygirard@gmail.com
(438) 777-6819

Propriétaire

SMG Résidentiel 001

No.	Description	Date

Élévations sud et est

Numéro de projet	0002	A-102
Date	27 Décembre 2015	
Dessinateur	Simon Murray-Girard	
Vérifié par	SMG	Échelle 1 : 250

1
A-103
Rendu Extérieur

Unités de condos

Étage	Unité	Numéro	Surface
Rez-de-chaussée	Unité 1	001	128 m²
Rez-de-chaussée	Unité 2	002	158 m²
Étage 1	Unité 3	101	201 m²
Étage 1	Unité 4	102	180 m²
Étage 2	Unité 5	201	187 m²
Étage 2	Unité 6	202	193 m²
Étage 3	Unité 7	301	184 m²
Étage 3	Unité 8	302	195 m²
Étage 4	Unité 9	401	191 m²
Étage 4	Unité 10	402	187 m²
Étage 5	Unité 11	501	191 m²
Étage 5	Unité 12	502	191 m²
Étage 6	Unité 13	601	187 m²
Étage 6	Unité 14	602	195 m²

Simon Murray-Girard
Dessinateur en bâtiment
simonmurraygirard@gmail.com
(438) 777-6819

Propriétaire

SMG Résidentiel 001

No.	Description	Date

Rendu et nomentclture

Numéro de projet	0002	A-103
Date	27 Décembre 2015	
Dessinateur	Simon Murray-Girard	
Vérifié par	SMG	Échelle

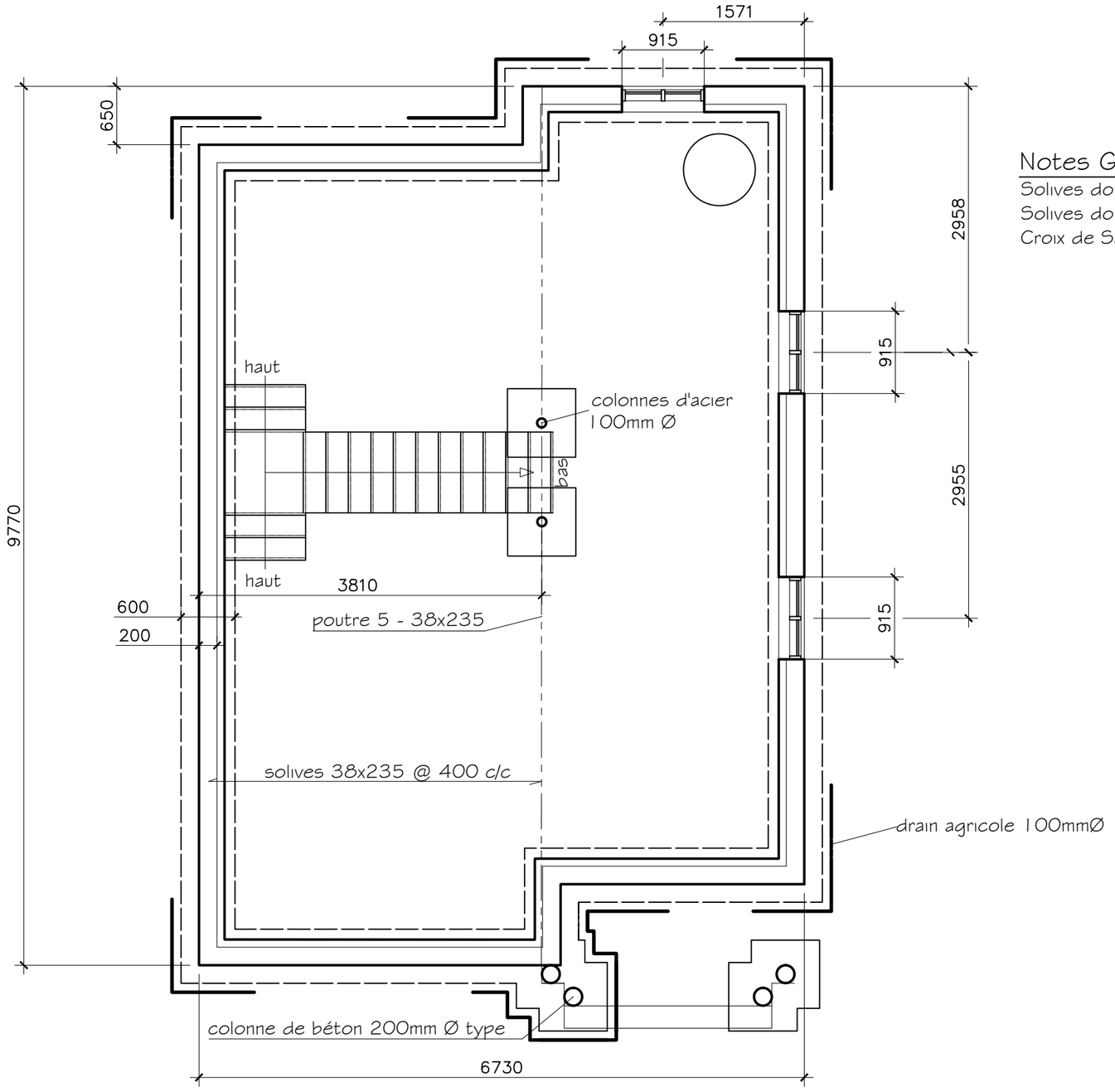

PLAN DU SOUS-SOL

ÉCHELLE 1=50

Notes Générales:

Solives doublées au tour du puit de l'escalier
Solives doublées au-dessus des ouvertures
Croix de Saint-André entre les solives au centre de la portée

Projet:

DBASMG0431

Titre:

Plan du Sous-sol

Dessiné par:
Simon Murray-Girard

Vérifié par:

Echelle:
1:50

Date:
20 Juillet 2010

Feuille:
2 de 9

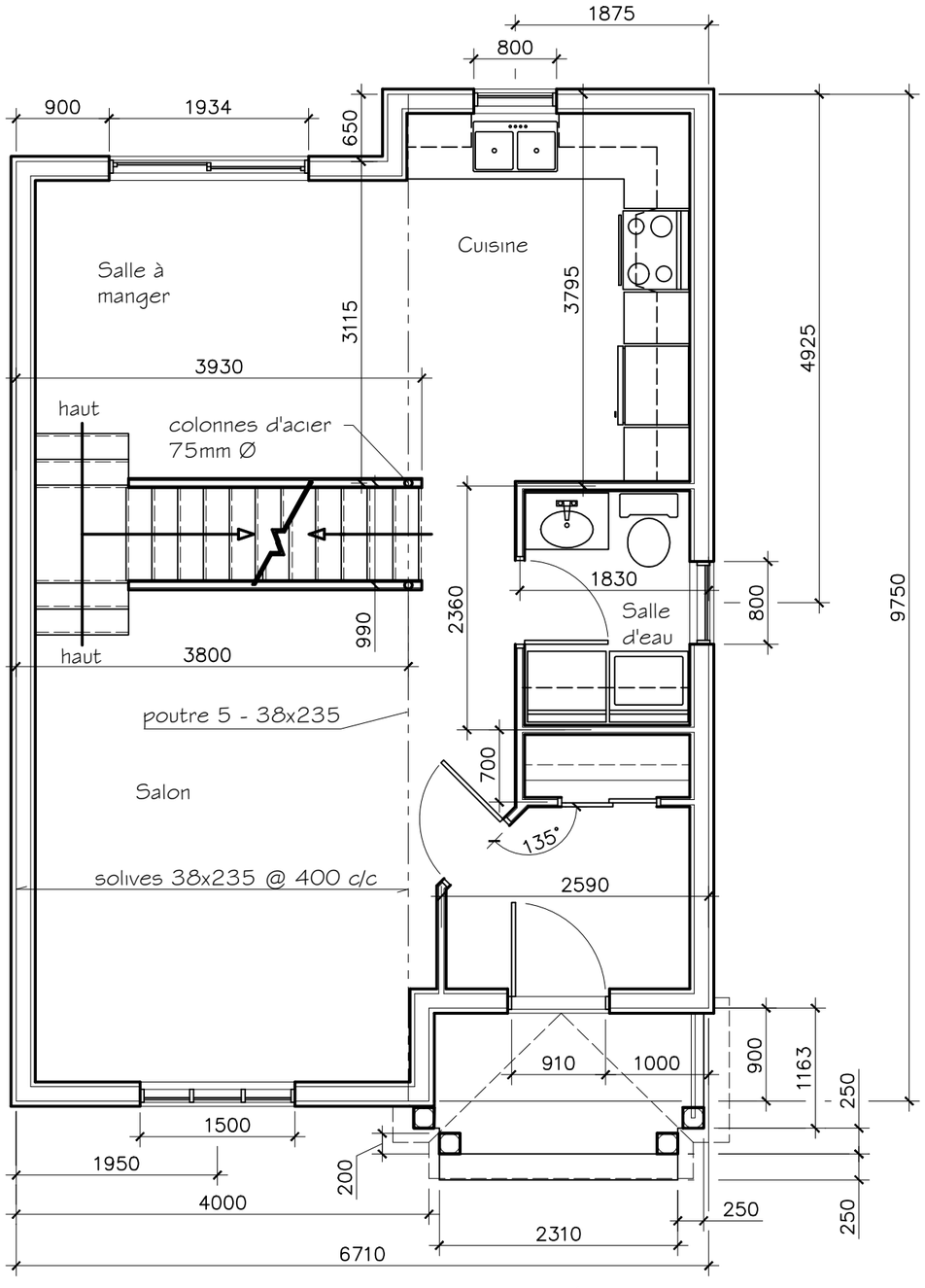

PLAN REZ-DE-CHAUSSÉE

ÉCHELLE 1=50

Notes Générales:

Solives doublées au tour du puit de l'escalier
Solives doublées au-dessus des ouvertures
Croix de Saint-André entre les solives au centre de la portée

Projet:

DBASMG0431

Titre:

Plan du
Rez-de-chaussée

Dessiné par:

Simon Murray-Girard

Vérifié par:

Échelle:

1:50

Date:

20 Juillet 2010

Feuille:

3 de 9

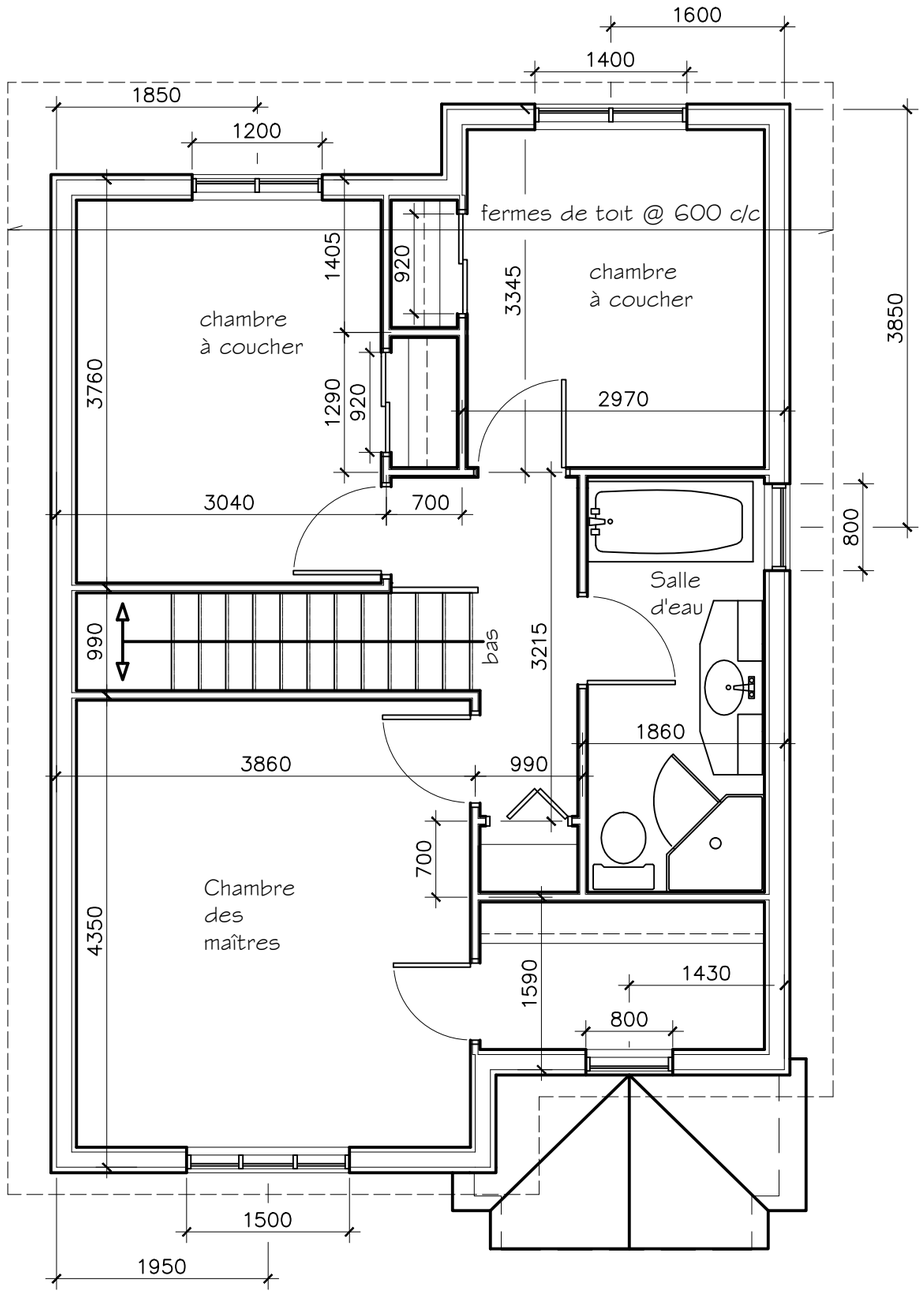

Notes Générales:

Linteau au-dessus des ouvertures

PLAN DE L'ÉTAGE

ÉCHELLE 1=50

Projet:

DBASMG0431

Titre:

Plan de l'Étage

Dessiné par:

Simon Murray-Girard

Vérifié par:

Echelle:

1:50

Date:

20 Juillet 2010

Feuille:

4 de 9

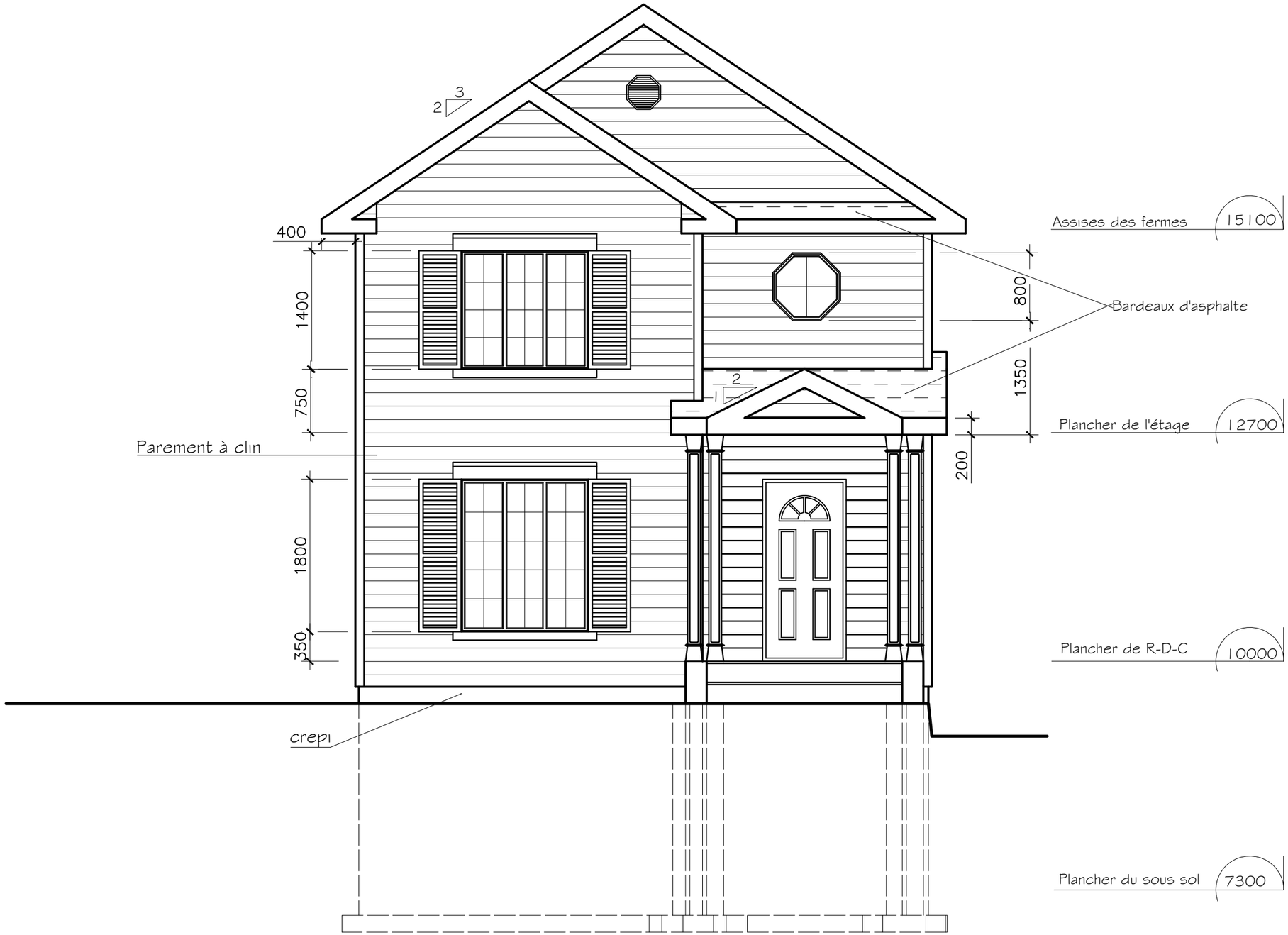

ÉLÉVATION AVANT

ÉCHELLE 1=50

Projet:

DBASMG0431

Titre:

Elévation avant

Dessiné par:

Simon Murray-Girard

Vérifié par:

Echelle:

1:50

Date:

20 Juillet 2010

Feuille:

5 de 9

ÉLÉVATION DU CÔTÉ DROIT

ÉCHELLE 1=50

Projet:

DBASMG0431

Titre:

Elévation coté droit

Dessiné par:

Simon Murray-Girard

Vérifié par:

Echelle:

1:50

Date:

20 Juillet 2010

Feuille:

6 de 9

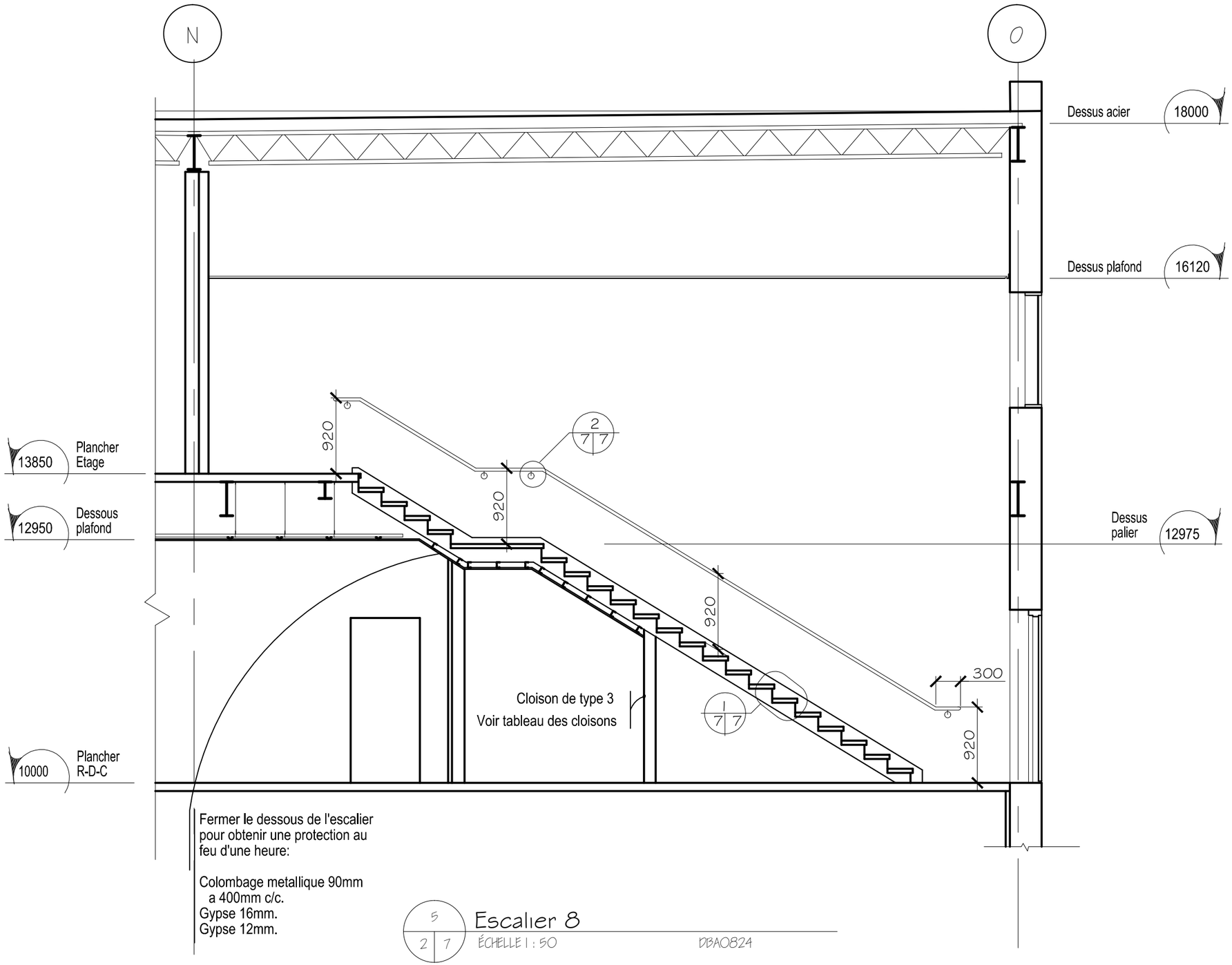

5
2 7 Escalier 8

ÉCHELLE 1 : 50 DBA0824

Projet :

DBASMG0824

Plan :

ESCALIER no. 8

Dessiné par :

Simon Murray-Girard

Échelle :

1 : 50

Date :

24 Avril 2012

Feuille :

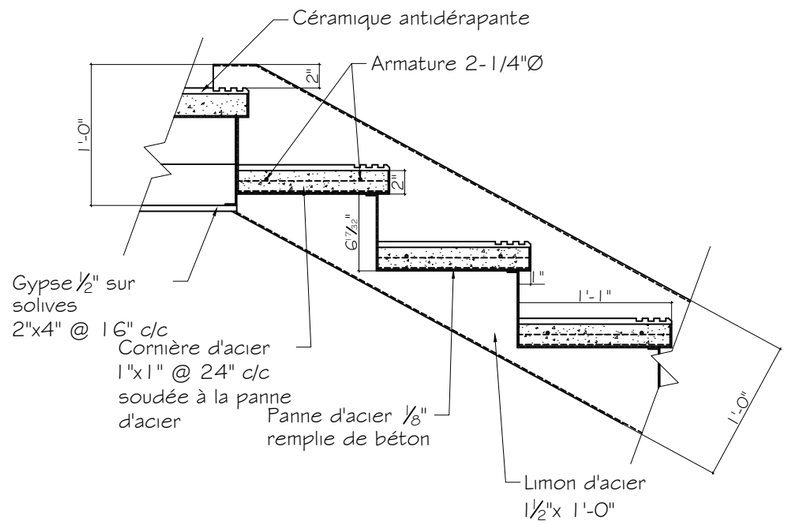

Détail Marche
Échelle 3"= 1'-0"

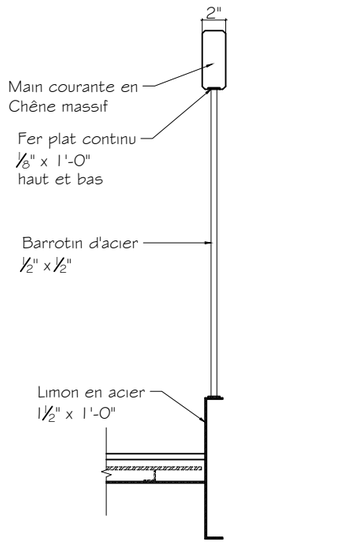

Détail Garde-corps
Échelle 3"= 1'-0"

Projet:

DBASMG0721

Titre:

Détails
Marche

Dessiné par:

Simon Murray-Girard

Vérifié par:

Échelle:

3" = 1'-0"

Date:

09 juin 2011

Feuille:

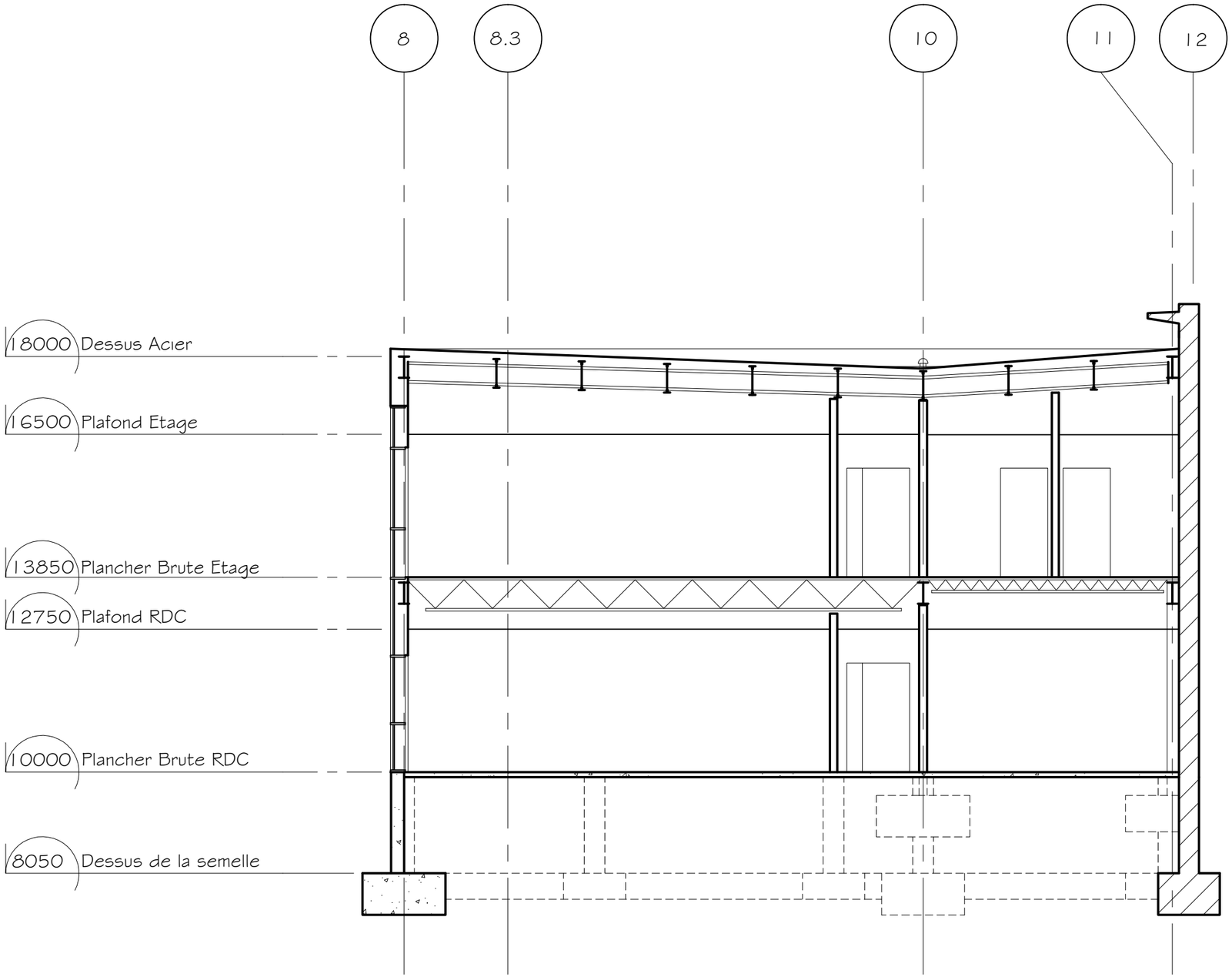

4
2 6
Coupe transversale
Echelle 1:100

Projet:

DBASMG0822

Titre:

Coupe transversale

Dessiné par:

Simon Murray-Girard

Vérifié par:

Échelle:

1 = 100

Date:

21 avril 2012

Feuille:

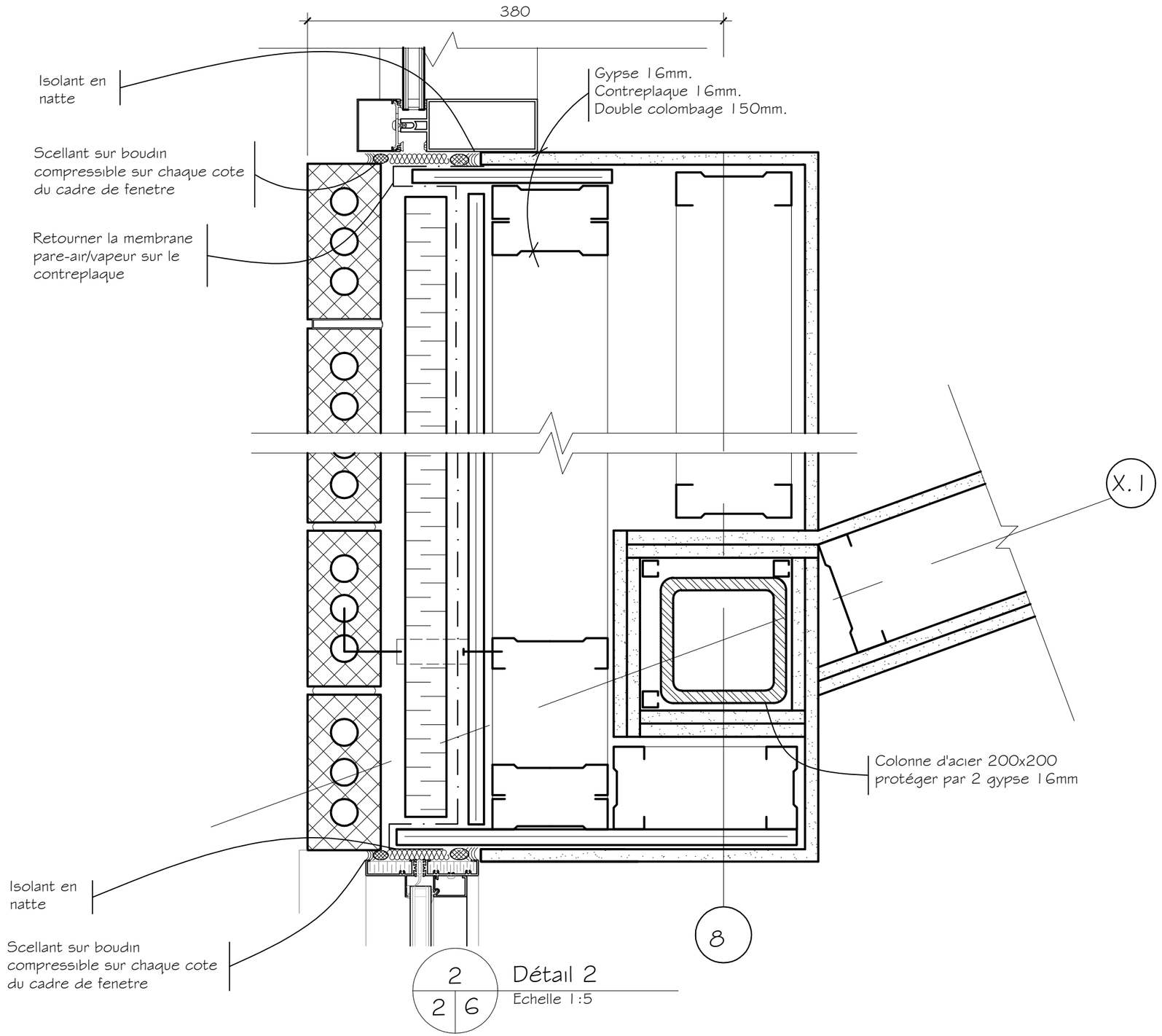

2 / 2 6 Détail 2

Echelle 1:5

Projet:

DBASMG0819

Titre:

Détail 2

Dessiné par:

Simon Murray-Girard

Vérifié par:

Échelle:

1 = 5

Date:

19 avril 2012

Feuille:

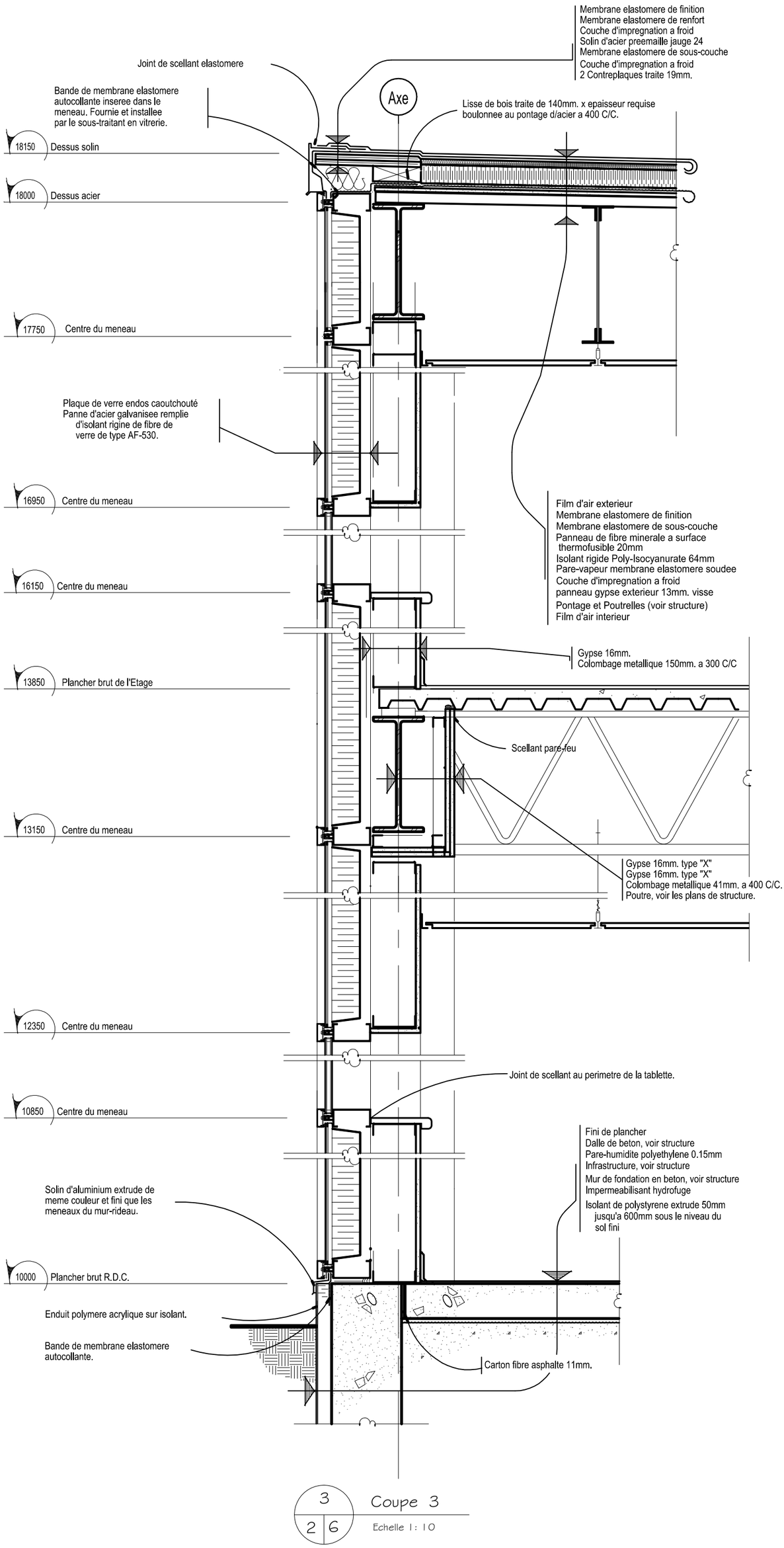

3 / 2 6 Coupe 3

Echelle 1 : 10

Projet:	Titre:	Dessiné par:	Échelle:	Date:	Feuille:
DBASMG0820	Coupe de mur 3	Simon Murray-Girard	1 = 10	20 avril 2012	

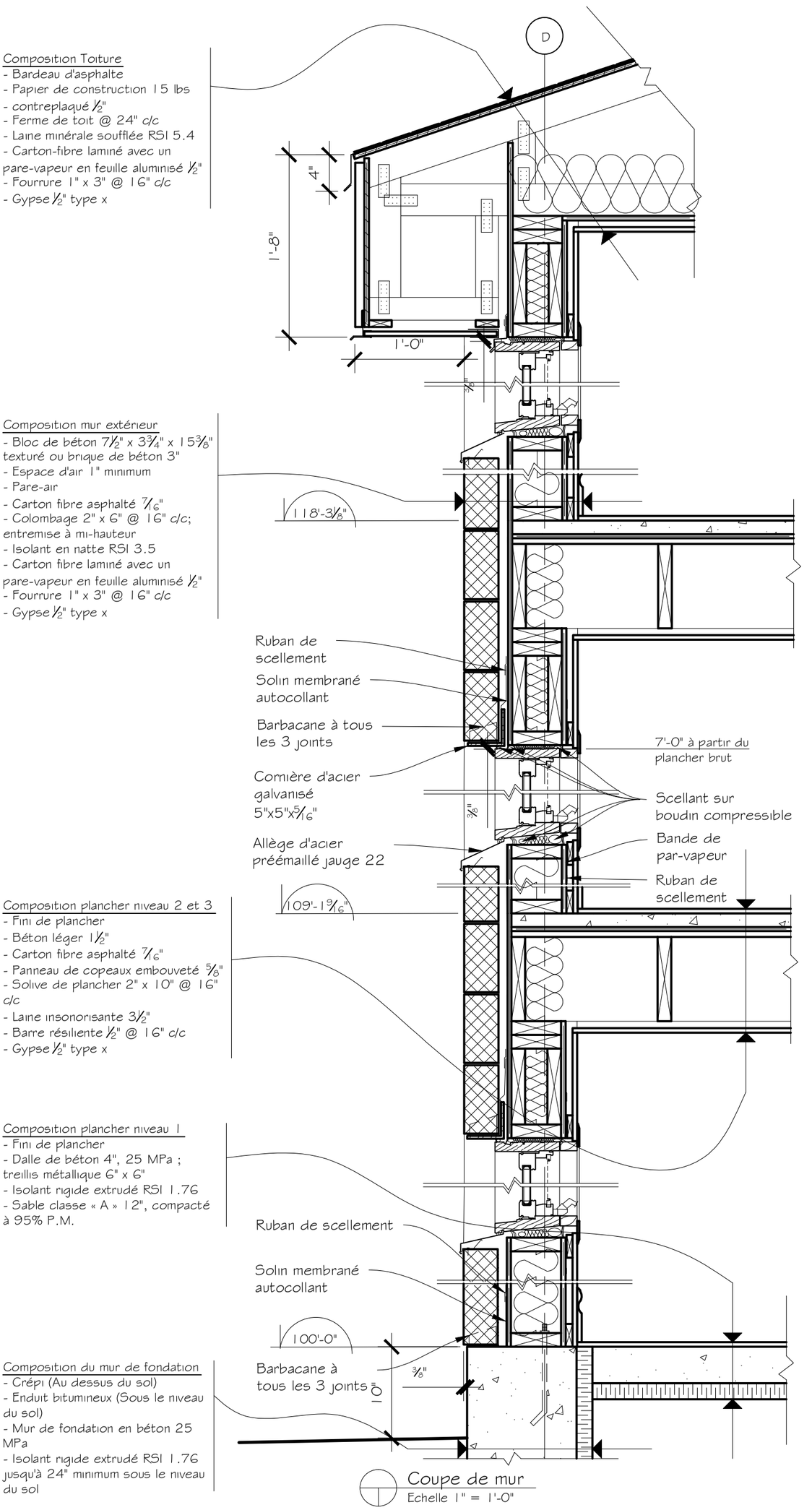

Projet:	Titre:	Dessiné par:	Échelle:	Date:	Feuille:
DBASMG0721	Coupe de mur	Simon Murray-Girard	1"= 1'-0"	09 juin 2011	

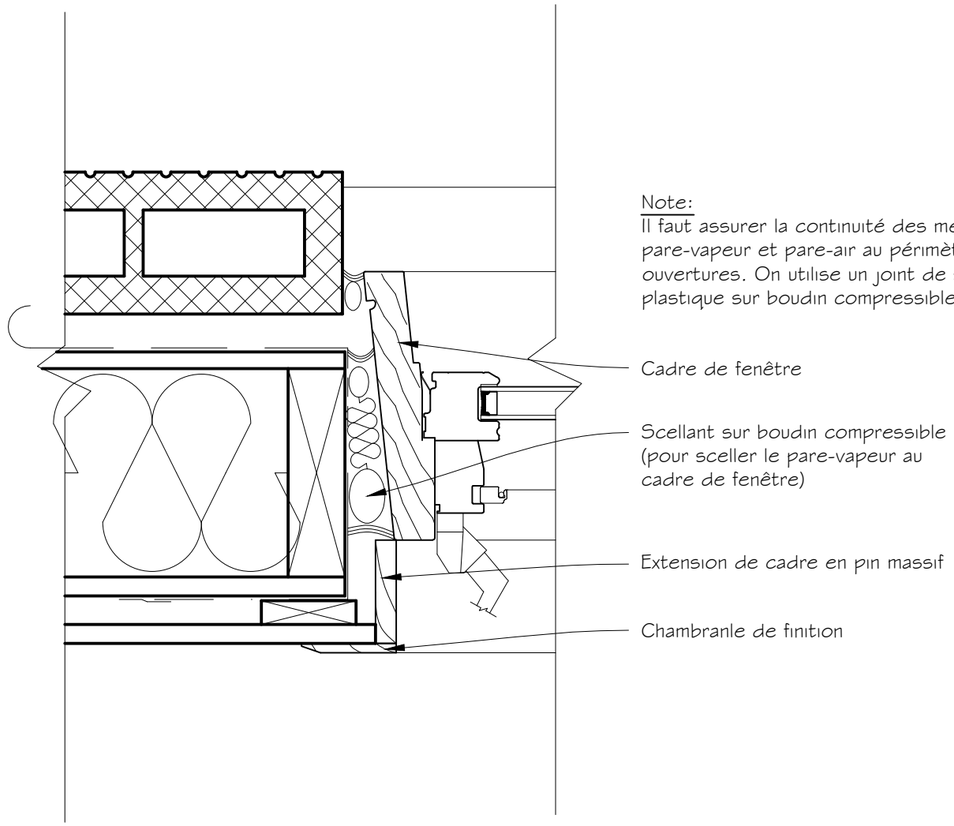

Note:
Il faut assurer la continuité des membranes, pare-vapeur et pare-air au périmètre des ouvertures. On utilise un joint de scellant plastique sur boudin compressible.

Cadre de fenêtre

Scellant sur boudin compressible (pour sceller le pare-vapeur au cadre de fenêtre)

Extension de cadre en pin massif

Chambranle de finition

Détail 2

Echelle 3" = 1'-0"

Projet:

DBASMG0721

Titre:

Détail 2

Dessiné par:

Simon Murray-Girard

Vérifié par:

Échelle:

3" = 1'-0"

Date:

09 juin 2011

Feuille:

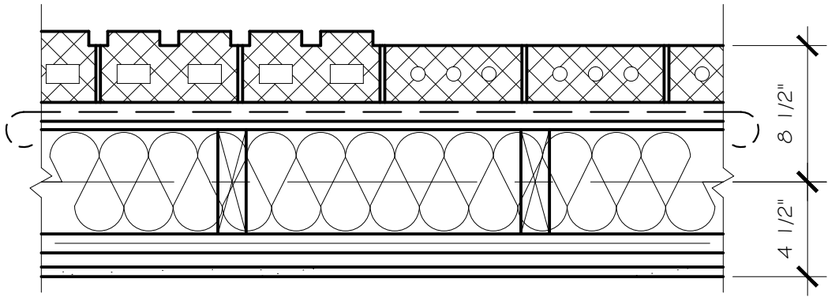

MUR EXTÉRIEUR
Résistance au feu exigée: 45 minutes

- Bloc de béton 7½" x 3¾" x 15⅜" texturé ou brique de béton 3"
- Espace d'air 1" minimum
- Pare-air
- Carton fibre asphalté 7/16"
- Colombage 2" x 6" @ 16" c/c ; entremise à mi-hauteur
- Isolant en natte RSI 3.5
- Carton fibre laminé avec un pare-vapeur en feuille aluminisé ½"
- Fourrure 1" x 3" @ 16" c/c
- Gypse ½" type X

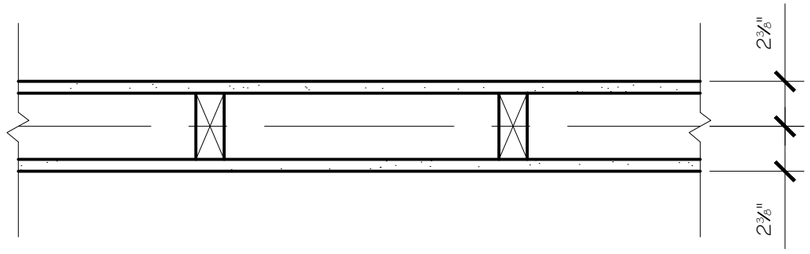

TYPE B: CLOISONS PORTEUSE INTÉRIEURES (local de rangement collectif)
Résistance au feu exigée: 60 minutes

- Gypse ⅝" type X
- Colombage 2" x 4" @ 12" c/c au niveau 1 et @ 16" c/c aux étages supérieurs; entremise a mi-hauteur
- Gypse ⅝" type X

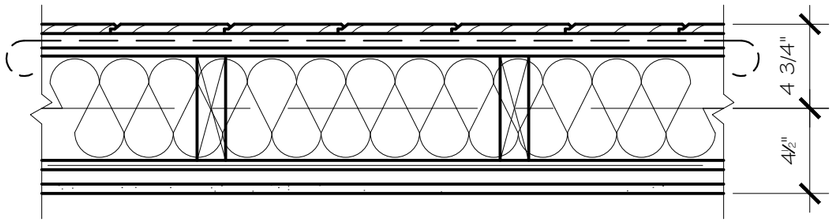

MUR EXTÉRIEUR
Résistance au feu exigée: 45 minutes

- Parement vertical en cèdre ; teinture opaque
- Fourrure 1" x 3" @ 16" c/c
- Pare-air
- Carton fibre asphalté 7/16"
- Colombage 2" x 6" @ 16" c/c ; entremise à mi-hauteur
- Isolant en natte RSI 3.5
- Carton fibre laminé avec un pare-vapeur en feuille aluminisé ½"
- Fourrure 1" x 3" @ 16" c/c
- Gypse ½" type X

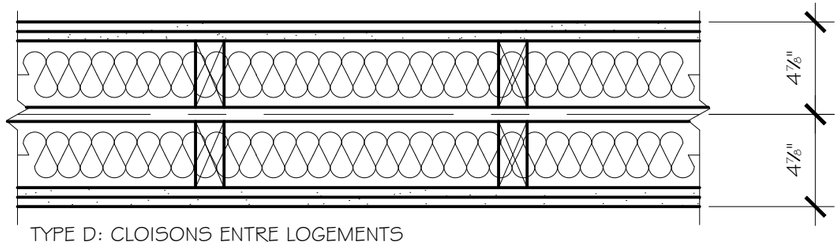

TYPE D: CLOISONS ENTRE LOGEMENTS
Résistance au feu exigée: 45 minutes
60 minutes (logement de luxe)
ITS (Indice de transmission du son exigé): 50

- 2-Gypse ½" type X
- Colombage 2" x 4" @ 16" c/c ; entremise à mi-hauteur
- Laine insonorisante 2½"
- Espace ¾"
- Colombage 2" x 4" @ 16" c/c ; entremise à mi-hauteur (en quinconce)
- Laine insonorisante 2½"
- 2-Gypse ½" type X

Projet:

DBASMG0721

Titre:

Détails des cloisons

Dessiné par:

Simon Murray-Girard

Vérifié par:

Échelle:

1½" = 1'-0"

Date:

09 juin 2011

Feuille:

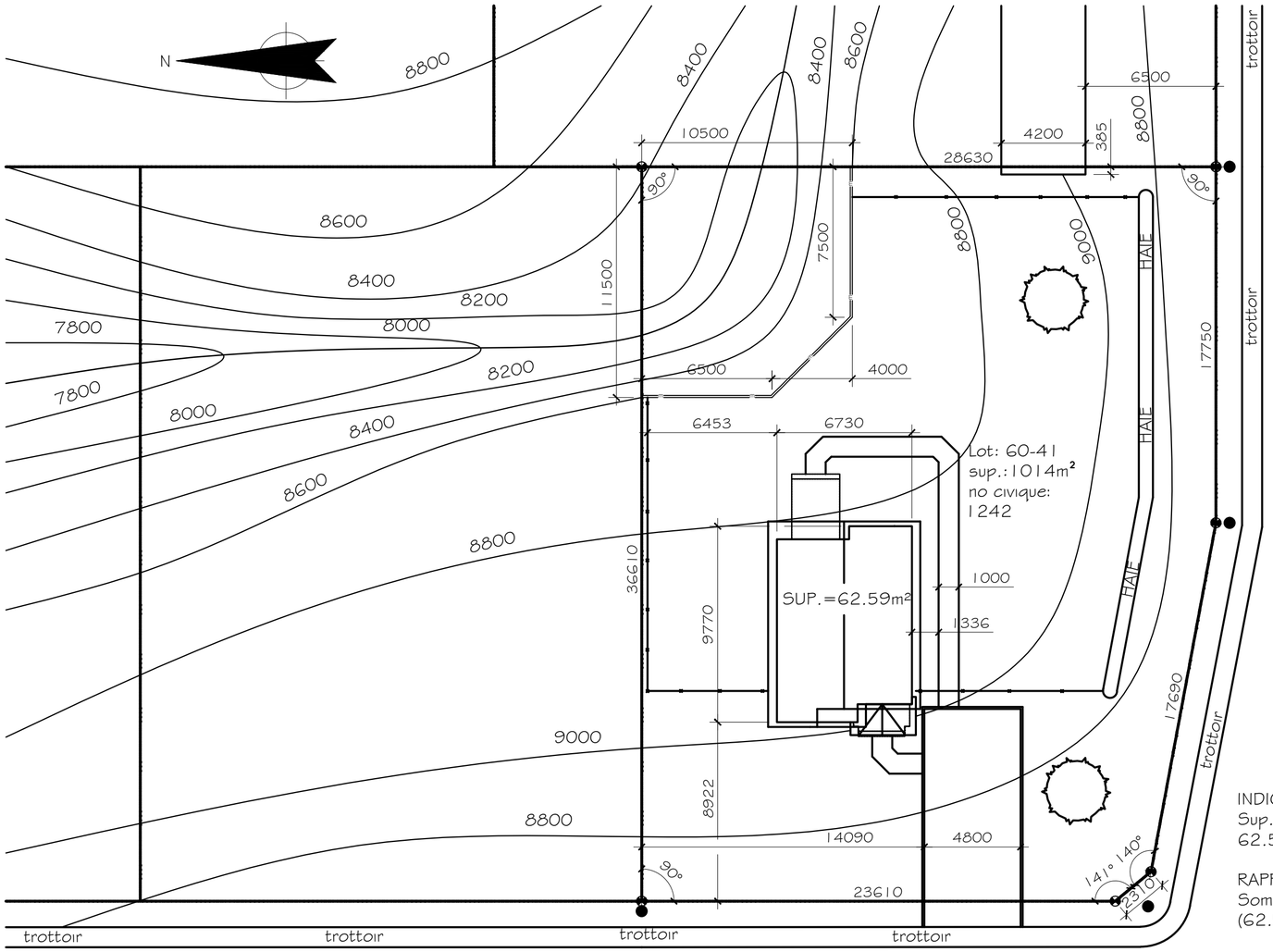

INDICE D'OCCUPATION AU SOL:
Sup. bâtiment / sup. Terrain
62.59m² / 1014 m² = 0.06 < .3

RAPPORT PLANCHER/TERRAIN:
Somme des superficies de chaque étage / sup. terrain
(62.59m² x 3 étages)187.77 m²/ 1014 m²= 0.18 < .6

PLAN D'IMPLANTATION
ÉCHELLE 1=200

LÉGENDE

- ruisseau
- ligne de lot
- 8800 niveau
- mur de soutenement
- clôture
- arbre (feuillu)
- bornes
- poteau de service

Projet:
SMGDBA0431

Titre:
Implantation

Dessiné par:
Simon Murray-Girard

Vérifié par:

Echelle:
1:200

Date:
26 Août 2010

Feuille:
1 de 9

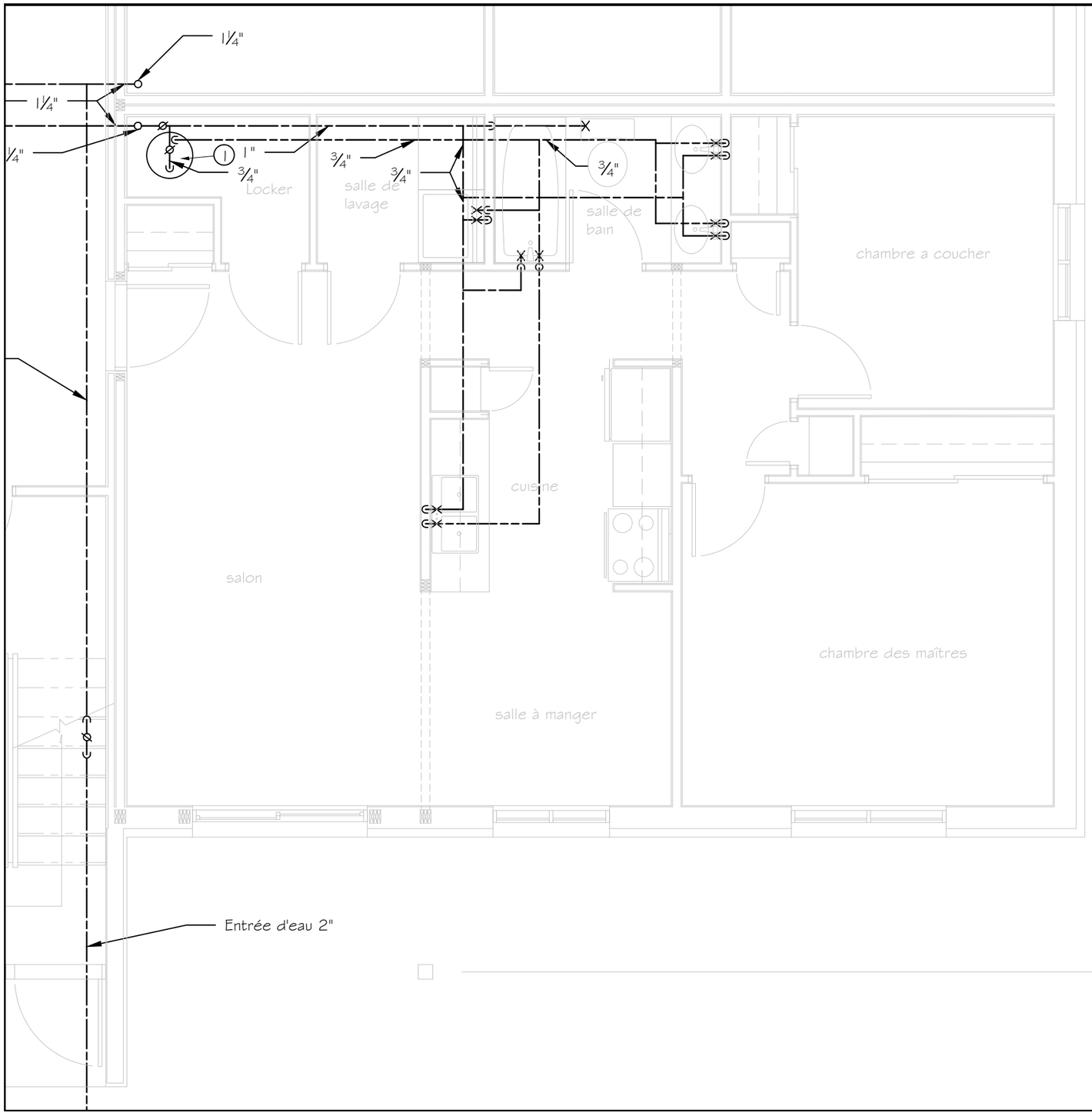

LÉGENDE DE PLOMBERIE

- TUYAUTERIE DIRIGÉE VERS LE BAS
- TUYAUTERIE DIRIGÉE VERS LE HAUT
- TUYAUTERIE D'ÉVACUATION SANITAIRE
- TUYAUTERIE D'ÉVACUATION PLUVIAL
- TUYAUTERIE D'ÉVENT
- COLONNE D'ÉVACUATION SANITAIRE
- COLONNE D'ÉVACUATION PLUVIAL
- COLONNE D'ÉVENT
- TUYAUTERIE D'EAU FROIDE DOMESTIQUE
- TUYAUTERIE D'EAU CHAUDE DOMESTIQUE
- REGARD DE NETTOYAGE
- SIPHON DE COURSE AVEC BOUCHE DE NETTOYAGE
- BOUCHON ÉTANCHE
- CLAPET DE RETENUE
- AVALOIR DE SOL
- AVALOIR DE TOIT
- SORTIE D'ÉVENT AU TOIT
- RENVOI D'APPAREIL
- CE — CHAUFFE-EAU 40 GALLONS
- X X — ROBINET D'ARRÊT POUR APPAREILS
- ROBINET D'ARRÊT À TOURNANT SPHÉRIQUE
- SOUPAPE DE SURETÉ
- PRISE POUR BOYAU D'ARROSAGE ANTIGEL
- BRISE-VIDE

Note:
Toute la tuyauterie non dimensionnées sur ce plans a ½" Ø

Projet:

DBASMG0715

Titre:

Niveau 1

Dessiné par:

Simon Murray-Girard

Vérifié par:

Échelle:

¼' = 1'-0"

Date:

28 Février 2011

Feuille:

P1 de 7

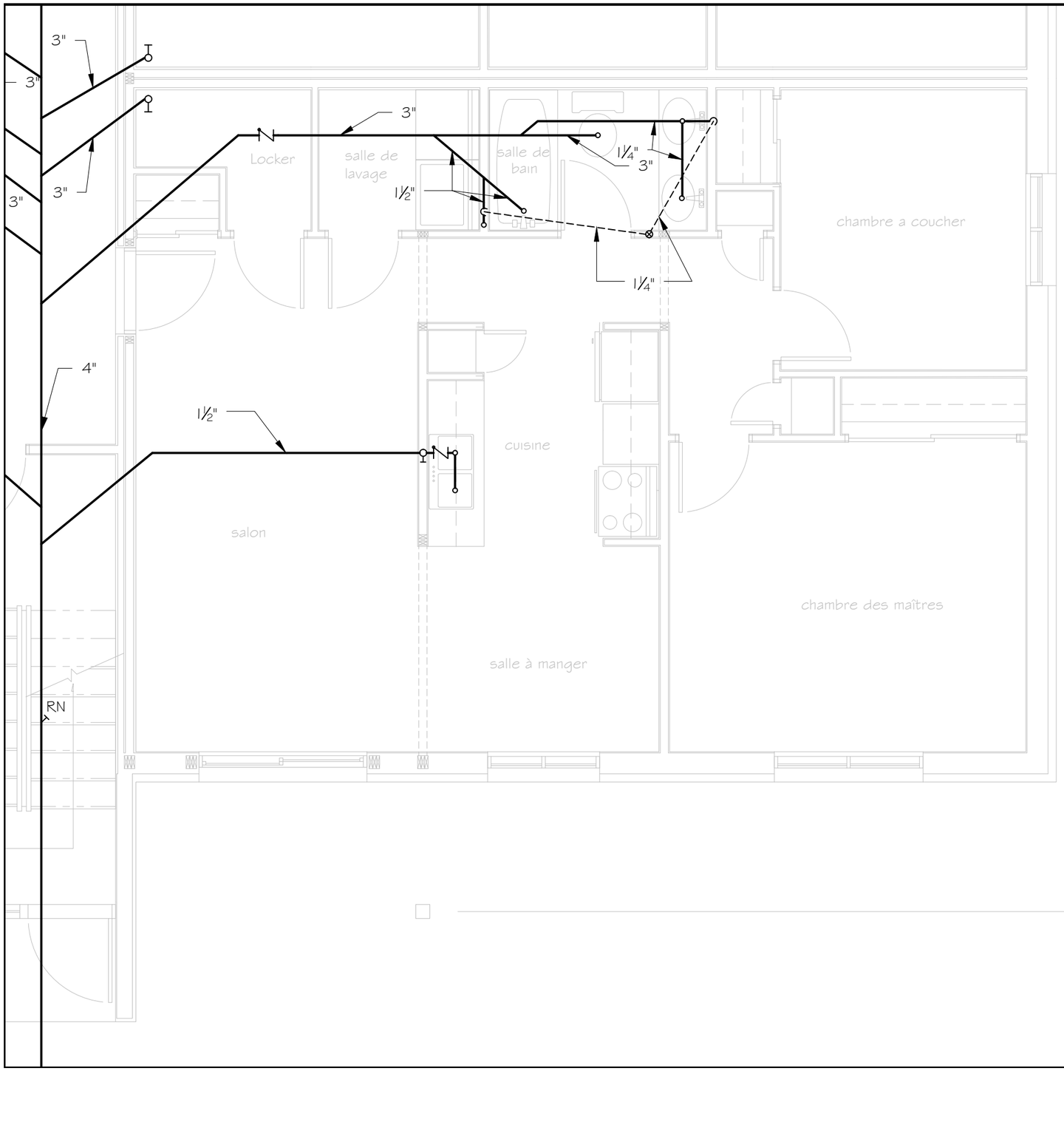

LÉGENDE DE PLOMBERIE

- TUYAUTERIE DIRIGÉE VERS LE BAS
- TUYAUTERIE DIRIGÉE VERS LE HAUT
- TUYAUTERIE D'ÉVACUATION SANITAIRE
- TUYAUTERIE D'ÉVACUATION PLUVIAL
- TUYAUTERIE D'ÉVENT
- COLONNE D'ÉVACUATION SANITAIRE
- COLONNE D'ÉVACUATION PLUVIAL
- COLONNE D'ÉVENT
- TUYAUTERIE D'EAU FROIDE DOMESTIQUE
- TUYAUTERIE D'EAU CHAUDE DOMESTIQUE
- REGARD DE NETTOYAGE
- SIPHON DE COURSE AVEC BOUCHE DE NETTOYAGE
- BOUCHON ÉTANCHE
- CLAPET DE RETENUE
- AVALOIR DE SOL
- AVALOIR DE TOIT
- SORTIE D'ÉVENT AU TOIT
- RENVOI D'APPAREIL
- CE — CHAUFFE-EAU 40 GALLONS
- X X — ROBINET D'ARRÊT POUR APPAREILS
- ROBINET D'ARRÊT À TOURNANT SPHÉRIQUE
- SOUPAPE DE SURETÉ
- PRISE POUR BOYAU D'ARROSAGE ANTIGEL
- BRISE-VIDE

Projet:

SMGDBA0717

Titre:

Plomberie
Niveau 1
Evacuation et Évents

Dessiné par:

Simon Murray-Girard

Vérifié par:

Échelle:

1/4' = 1'-0"

Date:

10 mai 2011

Feuille:

P4 de 7

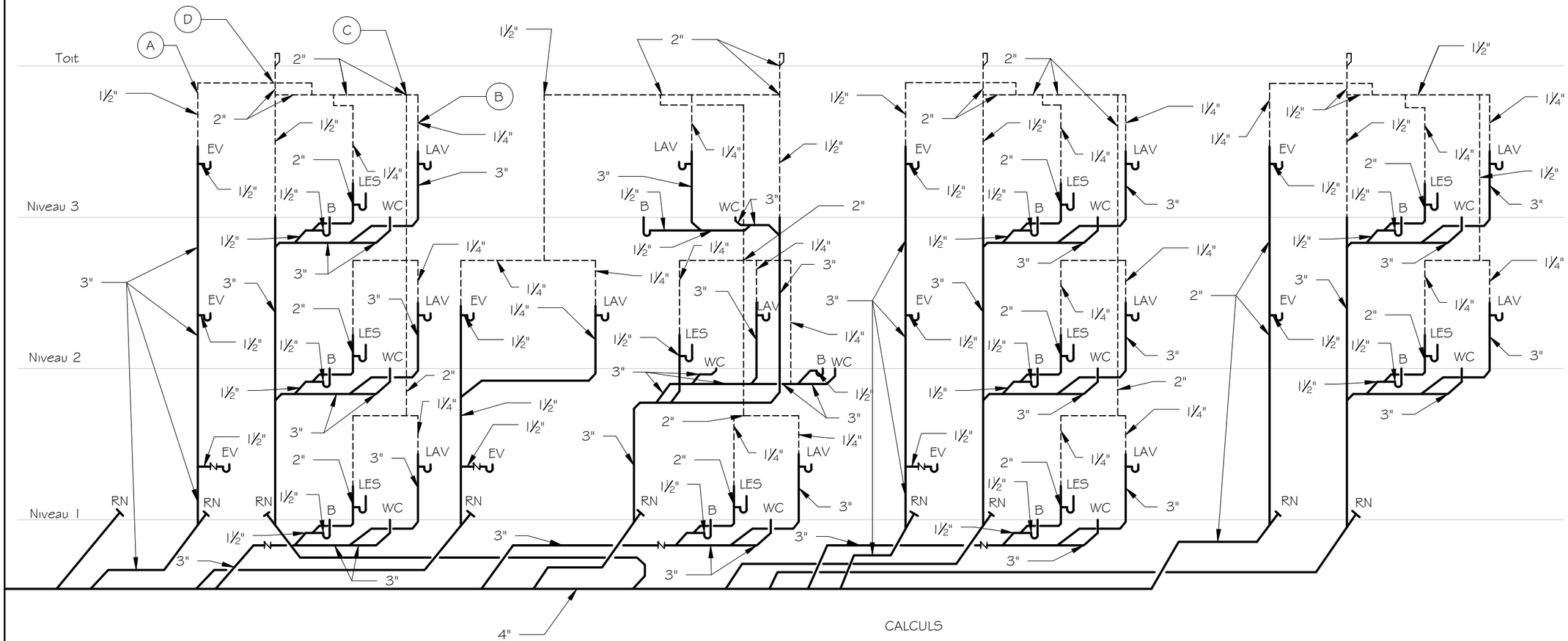

LÉGENDE DU DIAGRAMME

WC	TOILETTE
B	BAIN
LAV	LAVABO
LES	LESSIVEUSE
EV	ÉVIER
AS	AVALOIR AU SOL
RN	REGARD DE NETTOYAGE

CALCULS

A- Colonne de ventilation primaire
À partir de l'extrémité inférieur jusqu'à la sortie extérieur
Longueur= (4'-6")+(9')+(10')+(10'-2")=404" ou 10.3m
F.E.=4.5 Ø=1¼"

B-Tuyau de ventilation secondaire
À partir du raccordement de la ventilation interne jusqu'au collecteur
Longueur= (4'-6")+(4'-8")+(8'-4")=210" ou 5.3m
F.E.=5 Ø=1¼"

C-Branchement de ventilation
À partir du raccordement le plus éloigné jusqu'au collecteur
Longueur= (8'-4")+(9')+(9')+(4'-6")+(5'-11")=441" ou 11.2m
F.E.=24 Ø=2"

D-Collecteur de ventilation
À partie du raccordement le plus éloigné jusqu'à la sortie extérieure
Longueur= (9')+(10'-2")+(8'-4")+(9')+(9')+(4'-6")+(5'-11")=671" ou 17m
F.E.=28.5 Ø=2"

Projet:
SMGDBA0717

Titre:
Diagramme

Dessiné par:
Simon Murray-Girard

Vérifié par:

Échelle:
Aucune

Date:
10 mai 2011

Feuille:
P4 de 7

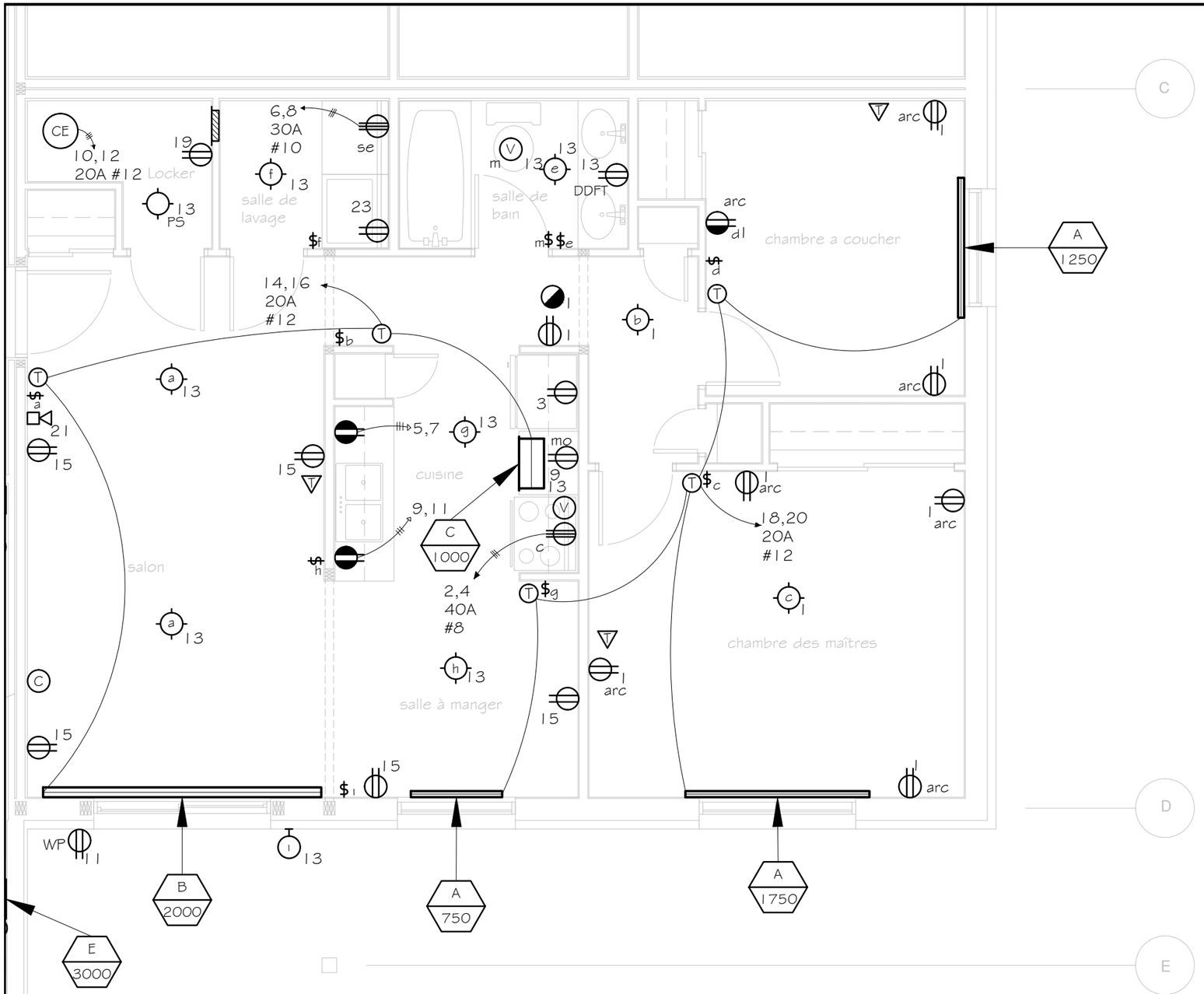

LÉGENDE D'ÉLECTRICITÉ

- SORTIE POUR LUMINAIRE AU PLAFOND — LA LETTRE DÉSIGNE L'INTERRUPTEUR CONTRÔLANT L'APPAREIL
- SORTIE POUR LUMINAIRE AU MUR — LA LETTRE DÉSIGNE L'INTERRUPTEUR CONTRÔLANT L'APPAREIL
- SORTIE POUR LUMINAIRE AU PLAFOND (PULL SWITCH)
- SORTIE POUR APPAREIL D'ÉCLAIRAGE FLUORESCENT — LA LETTRE DÉSIGNE L'INTERRUPTEUR CONTRÔLANT L'APPAREIL
- SORTIE POUR APPAREIL D'ÉCLAIRAGE FLUORESCENT DE TYPE RÉGLETTE — LA LETTRE DÉSIGNE L'INTERRUPTEUR CONTRÔLANT L'APPAREIL
- RAIL D'ÉCLAIRAGE INSTALLÉ AU PLAFOND — LA LETTRE DÉSIGNE L'INTERRUPTEUR CONTRÔLANT L'APPAREIL
- LAMPADAIRE D'ÉCLAIRAGE EXTÉRIEUR
- INTERRUPTEUR SIMPLE PÔLE 15A. 120/240V. — LA LETTRE DÉSIGNE LA SORTIE CONTROLÉE
- INTERRUPTEUR 3 DIRECTIONS 15A. 120/240V. — LA LETTRE DÉSIGNE LA SORTIE CONTROLÉE
- PRISE DE COURANT DOUBLE 15A. 120V.
- PRISE DE COURANT DOUBLE SECTIONNABLE (COMPTOIR) 15A. 120V.
- PRISE DE COURANT DOUBLE 15A. 120V. — LA LETTRE DÉSIGNE L'INTERRUPTEUR CONTRÔLANT LA SORTIE
- PRISE DE COURANT DOUBLE 15A. 120V. AVEC COUVERCLE ÉTANCHE À L'ÉPREUVE DES INTEMPÉRIES (D.D.F.T.).
- PRISE DE COURANT DOUBLE 15A.120V. POUR MICRO-ONDES
- PRISE DE COURANT 120/240V.
- PRISE DE COURANT DOUBLE POUR LAVABO HAUTEUR COMPTOIR 15A. 120V. AVEC DISJONCTEUR DIFFÉRENTIEL DE CLASSE A
- PRISE DE COURANT DOUBLE 15A. 120V. POUR STATIONNEMENT (D.D.F.T.) RELIÉE À CHAQUES LOGEMENTS
- SORTIE SPÉCIALE
- SORTIE POUR CÂBLODISTRIBUTION
- SORTIE POUR VENTILATEUR
- CELLULE PHOTO-ÉLECTRIQUE
- DÉTECTEUR DE FUMÉE
- BATTERIE D'ÉCLAIRAGE D'URGENCE AVEC TÊTE DOUBLE D'ÉCLAIRAGE PRISE DE COURANT DOUBLE 15A. 120V. POUR RECHARGEMENT
- SORTIE MURALE POUR LA TÉLÉPHONIE
- POSTE MAÎTRE DU SYSTÈME D'INTERCOMMUNICATION
- POSTE SECONDAIRE DU SYSTÈME D'INTERCOMMUNICATION
- CHAUFFE-EAU
- CÂBLAGE DIRIGÉ VERS LE HAUT
- CÂBLAGE DIRIGÉ VERS LE BAS
- RETOUR AU PANNEAU
- THERMOSTAT
- PLINTHE CHAUFFANTE DE TYPE ET DE CAPACITÉ INDIQUÉE AUX PLANS
- AÉROCONVECTEUR ENCASTRÉ AU MUR DE TYPE ET DE CAPACITÉ INDIQUÉE AUX PLANS
- VENTILO-CONVECTEUR / CONVECTEUR INSTALLÉ EN SURFACE DE TYPE ET DE CAPACITÉ INDIQUÉE AUX PLANS
- AÉROTHERME SUSPENDU DE TYPE ET DE CAPACITÉ INDIQUÉE AUX PLANS
- CHAUFFERETTE "COUP-DE-PIED" DE TYPE ET DE CAPACITÉ INDIQUÉE AUX PLANS
- IDENTIFICATION DES APPAREILS DE CHAUFFAGE (VOIR TABLEAU DES APPAREILS DE CHAUFFAGE) A: INDIQUE LE TYPE D'APPAREIL 1.0: INDIQUE LA CAPACITÉ EN KILOWATTS DE L'APPAREIL
- PANNEAU DE DISTRIBUTION ENCASTRÉ
- PANNEAU DE DISTRIBUTION DE SURFACE
- COFFRET DE BRANCHEMENT PRINCIPALE
- COFFRET DE BRANCHEMENT SECONDAIRE

Projet:

DBASMG0729

Titre:

niveau 1

Dessiné par:

Simon Murray-Girard

Vérifié par:

Échelle:

Date:

02 Septembre 2011

Feuille:

E2 de 6

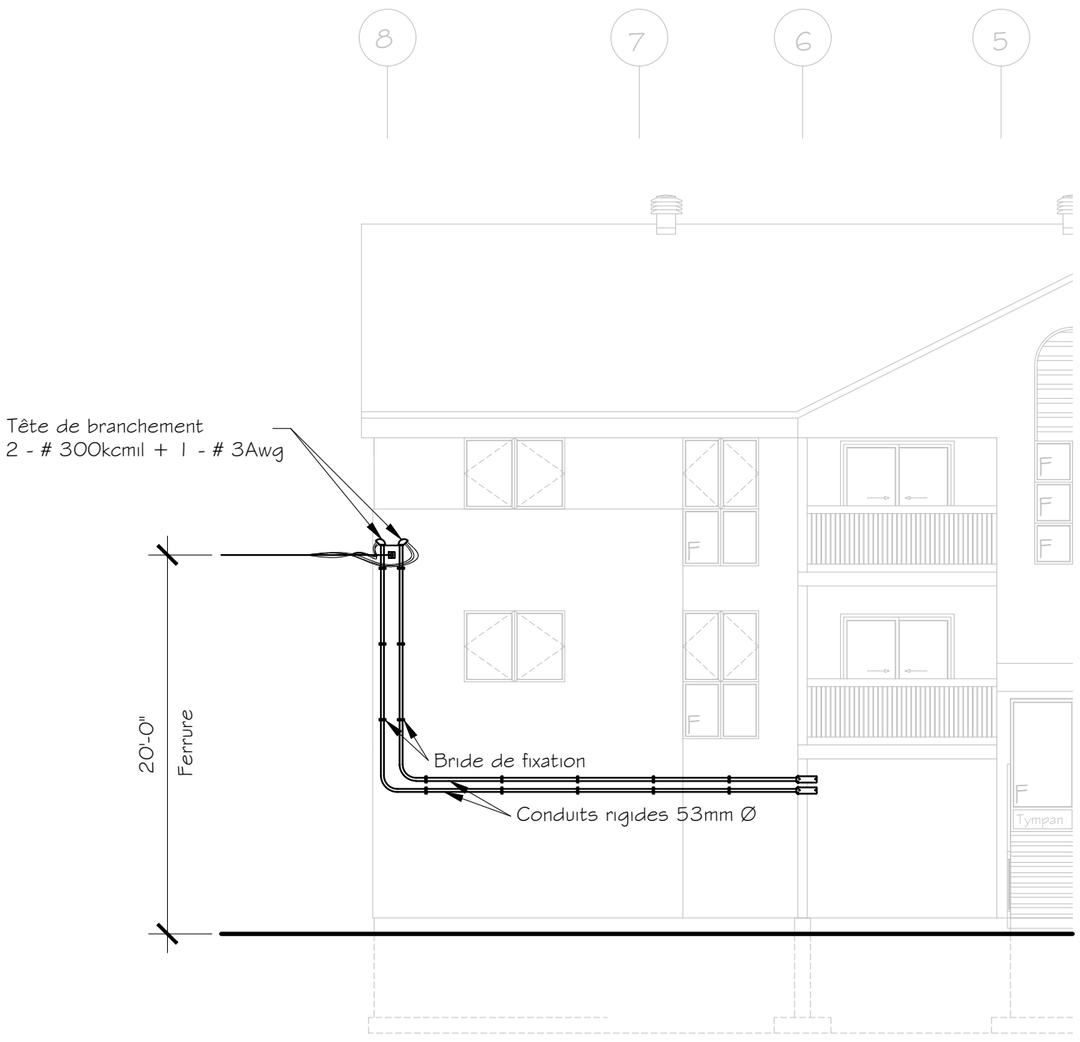

6 / 1 | 6 Branchement Aérien

Échelle : 1/8" = 1'-0"

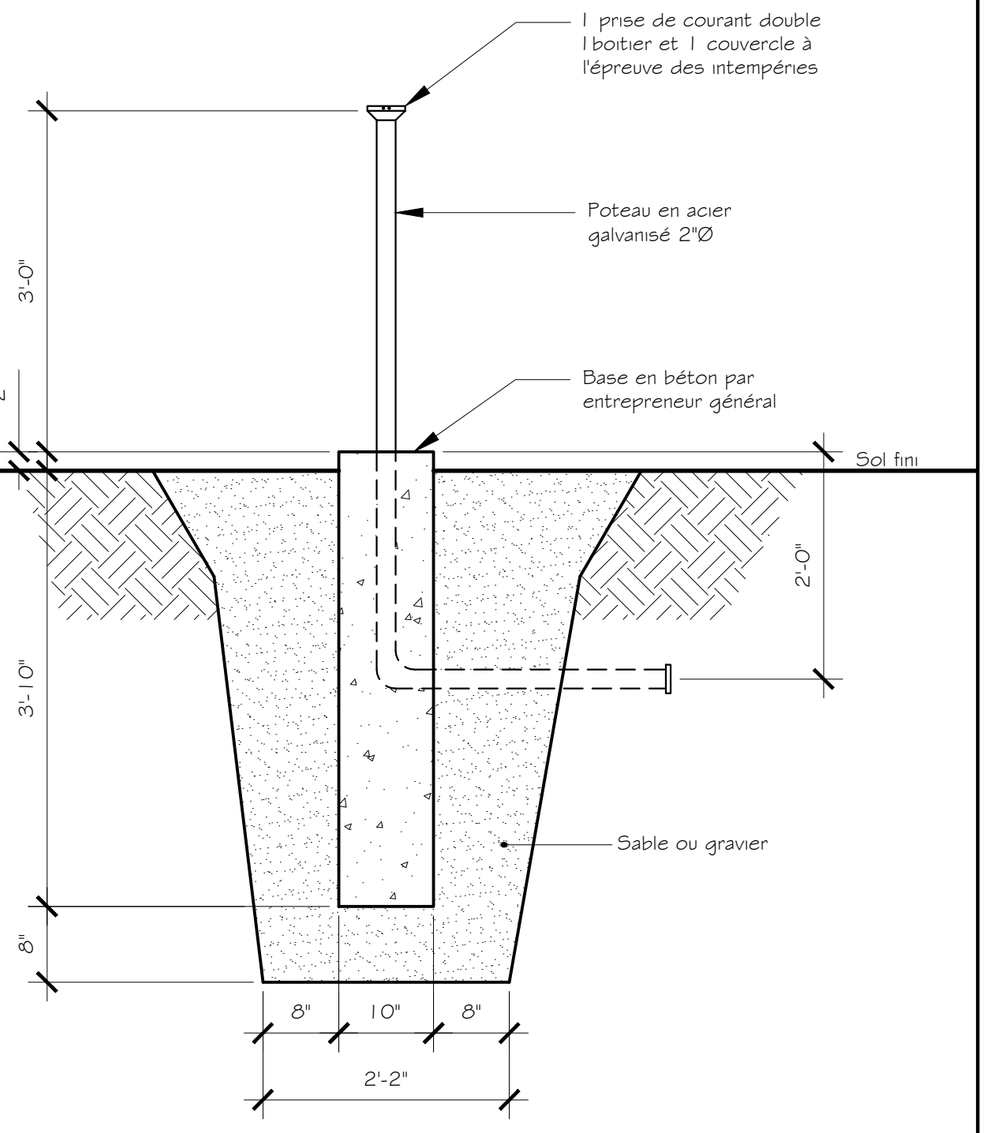

1 / 1 | 5 Détail type des prises pour stationnement

Échelle 3/4" = 1'-0"

Projet:

DBASMG0729

Titre:

Détails

Dessiné par:

Simon Murray-Girard

Vérifié par:

Échelle:

Date:

02 Septembre 2011

Feuille:

E2 de 6

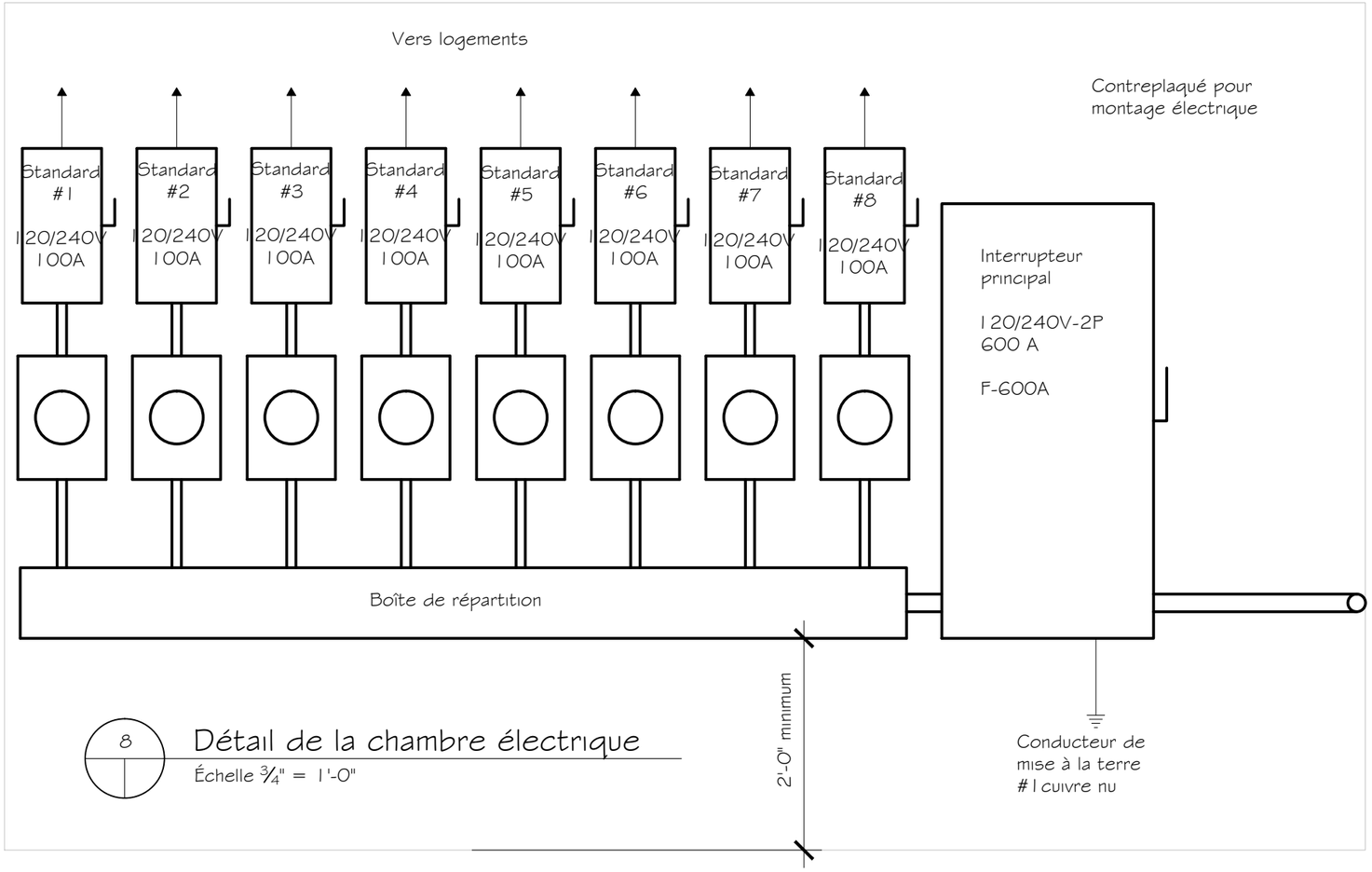

8 Détail de la chambre électrique

Échelle 3/4" = 1'-0"

Projet:

DBASMG0729

Titre:

Chambre électrique

Dessiné par:

Simon Murray-Girard

Vérifié par:

Échelle:

Date:

02 Septembre 2011

Feuille:

E2 de 6

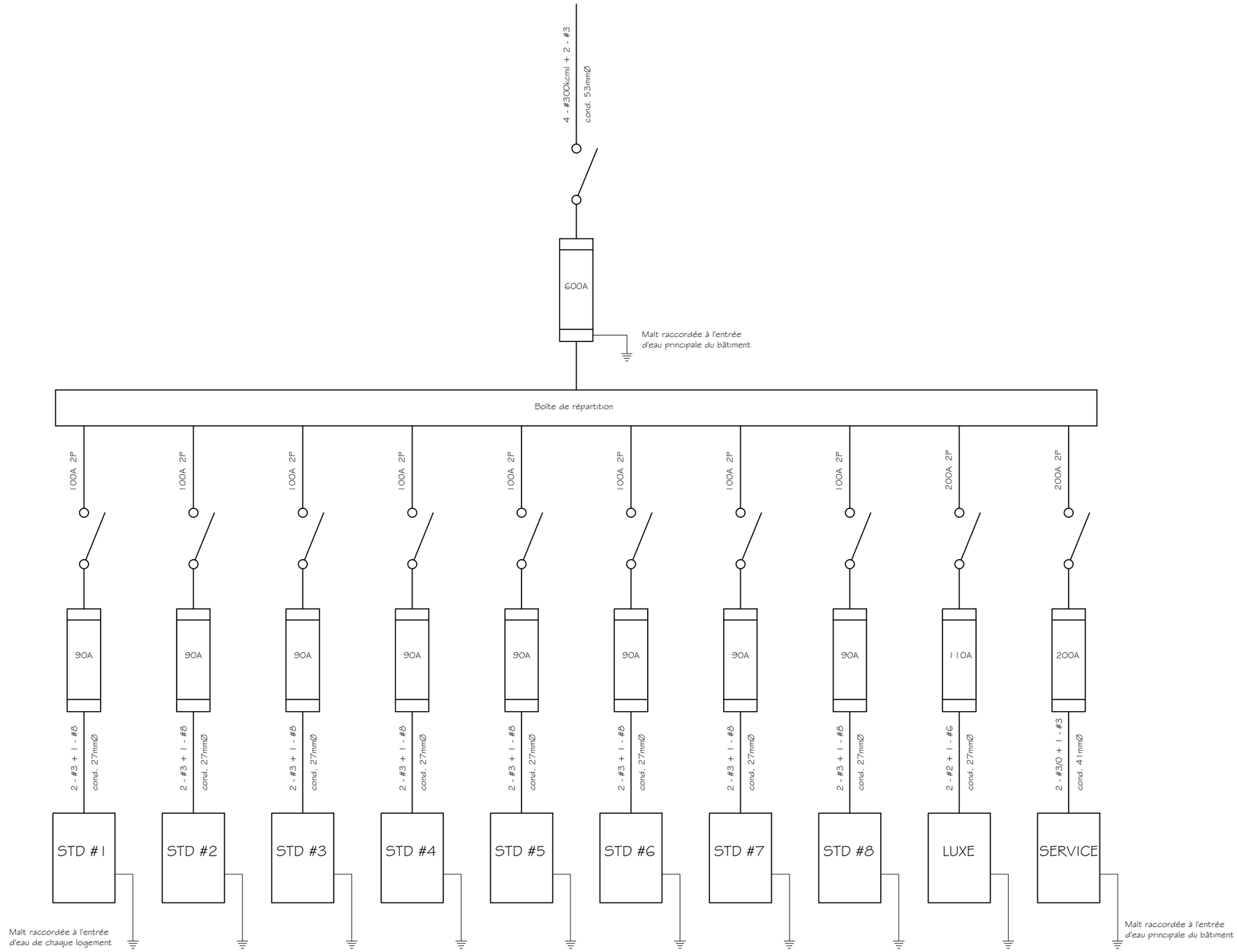

Diagramme de connexion

Projet:

DBASMG0729

Titre:

Diagramme

Dessiné par:

Simon Murray-Girard

Vérifié par:

Échelle:

Date:

02 Septembre 2011

Feuille:

E2 de 6

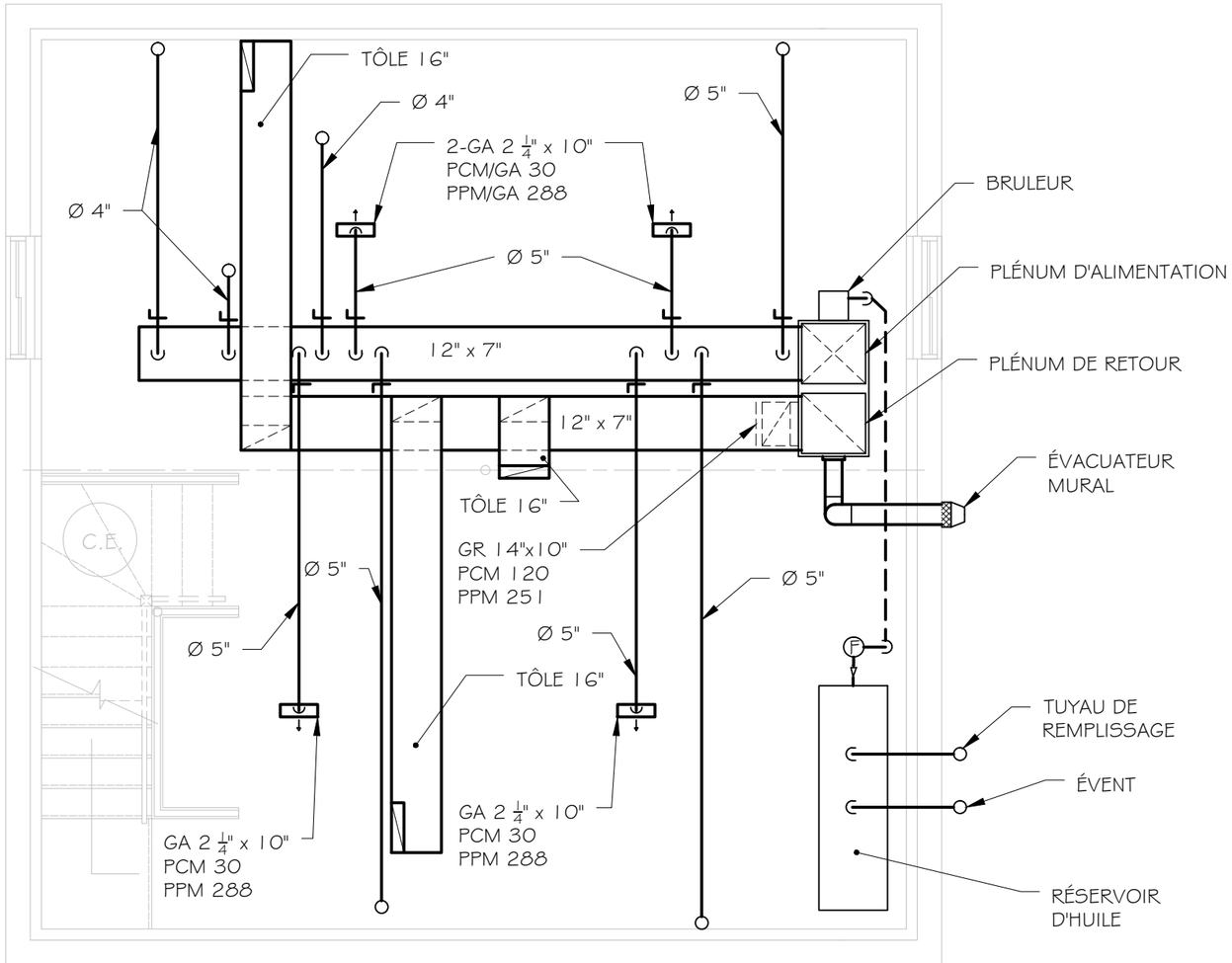

PLAN DE VENTILATION SOUS-SOL

ECHELLE 1/4" = 1'-0"

LEGENDE DE VENTILATION

- Grille d'amenée au plancher (GA)
- Grille d'amenée au plafond (GA)
- Grille de retour (air descendant) (GR)
- Conduite de retour montante
- Conduite de retour descendante
- Conduite circulaire (extrémité montante)
- Conduite circulaire descendante
- Conduite rectangulaire
- Conduite rectangulaire d'amenée montante
- Conduite rectangulaire d'amenée descendante
- Conduite rectangulaire de retour montante
- Conduite rectangulaire de retour descendante
- Volet de balancement
- Conduite de retour au plancher (GR)
- Grille d'amenée coup-de-pied (GA)

PROJET:

DBASMG42V

TITRE:

PLAN DE VENTILATION SOUS-SOL

DESSINÉ PAR:

SIMON MURRAY-GIRARD

VÉRIFIÉ PAR:

ÉCHELLE:

3/8"= 1'-0"

DATE:

23 OCTOBRE 2012

FEUILLE:

V 3/3

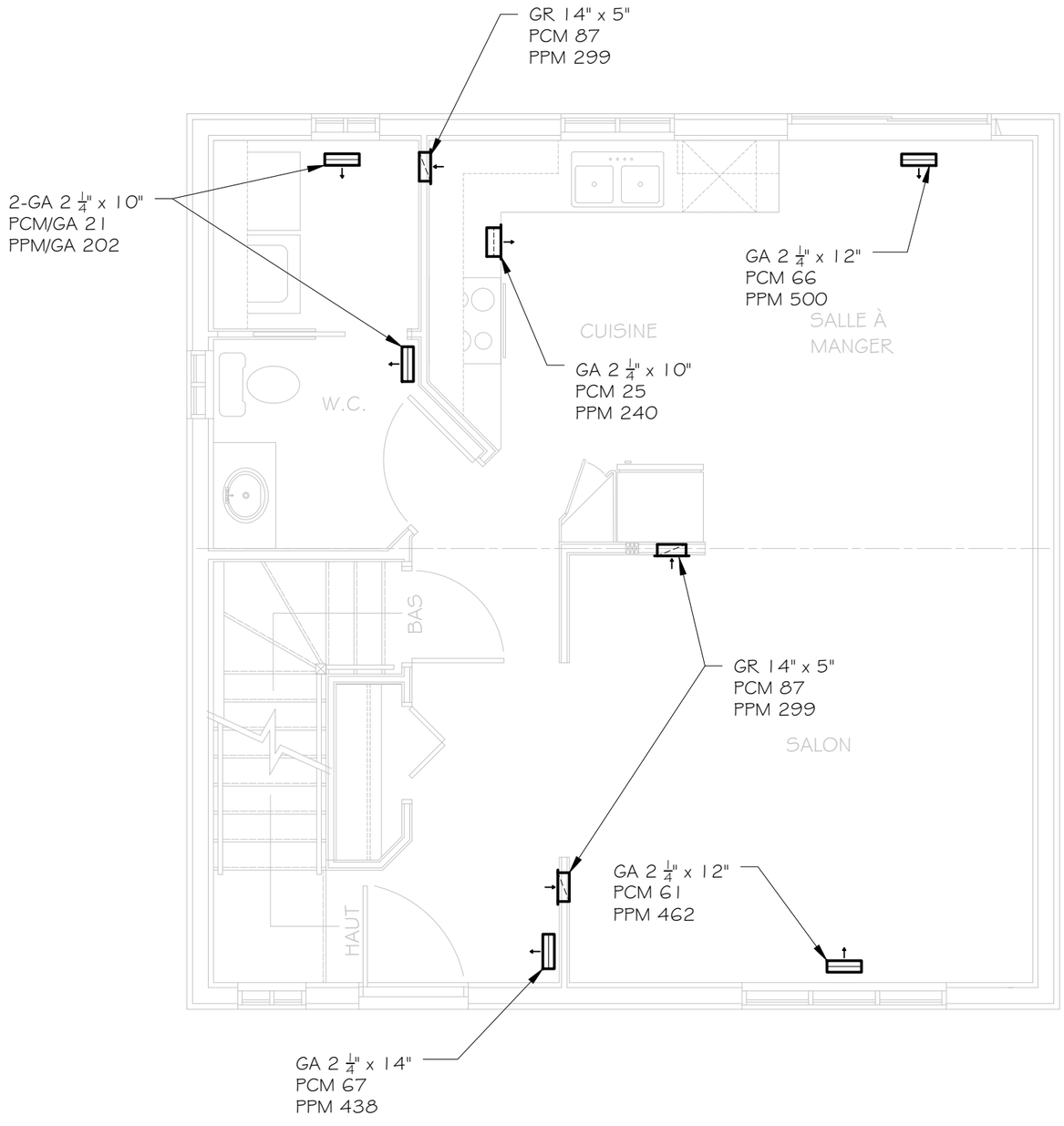

PLAN DE VENTILATION RDC

ECHELLE 1/4" = 1'-0"

PROJET:

DBASMG42V

TITRE:

PLAN DE VENTILATION RDC

DESSINÉ PAR:

SIMON MURRAY-GIRARD

VÉRIFIÉ PAR:

ÉCHELLE:

1/4"= 1'-0"

DATE:

23 OCTOBRE 2012

FEUILLE:

V 2/3

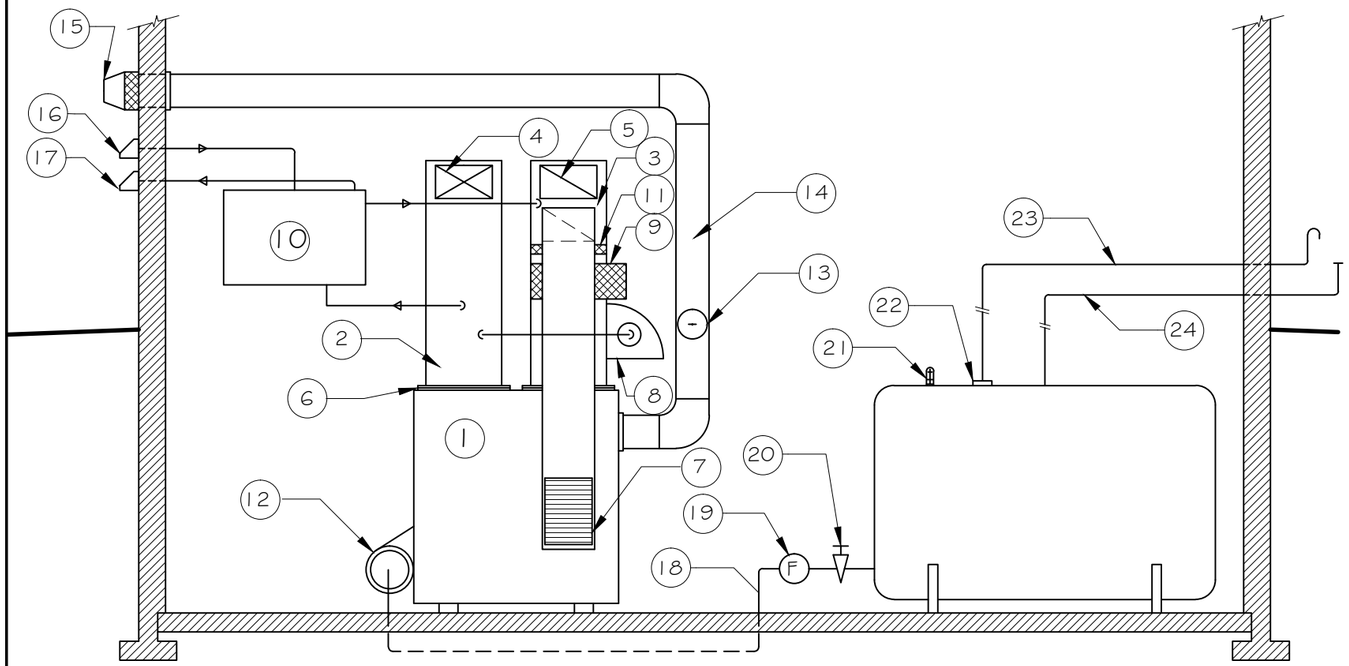

ÉLÉVATION DE LA FOURNAISE A L'HUILE

ÉCHELLE 3/8" = 1'-0"

1-fournaise a l'huile
2-plénum d'amenée
3-plénum de retour
4-conduit principal d'amenée d'air
5-conduit principal de retour d'air
6-joint de toile
7-grille de retour
8-humidificateur
9-filtre électronique
10-vrc
11-pré-filtre
12-brûleur
13-contrôle du tirage
14-tuyau de fumée
15-évacuateur mural
16-entrée d'air frais (capotin)
17-sortie d'air vicié
18-conduit d'huile Ø 1/2"
19-filtre (du conduit d'huile)
20-soupape ou valve de fermeture
21-indicateur de niveau
22-sifflet
23-évent Ø 1-1/4"
24-tuyau de remplissage Ø 2-1/2"
25-réservoir d'huile 250 gallons

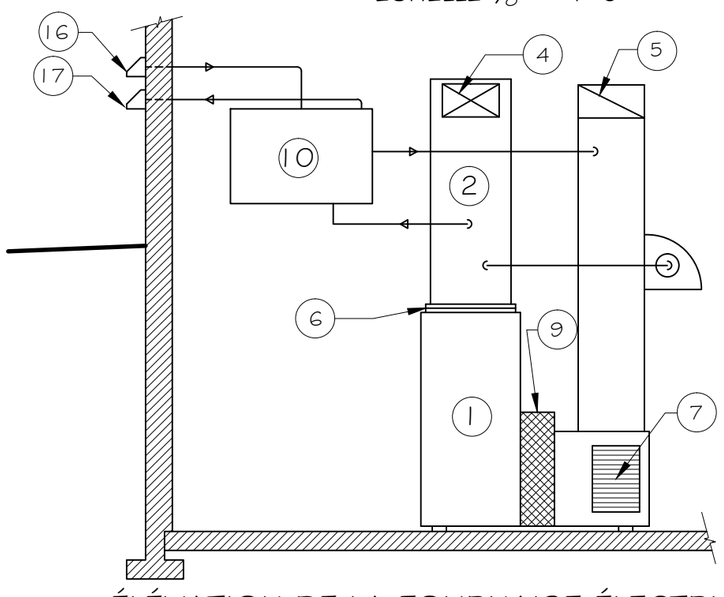

ÉLÉVATION DE LA FOURNAISE ÉLECTRIQUE

ÉCHELLE 3/8" = 1'-0"

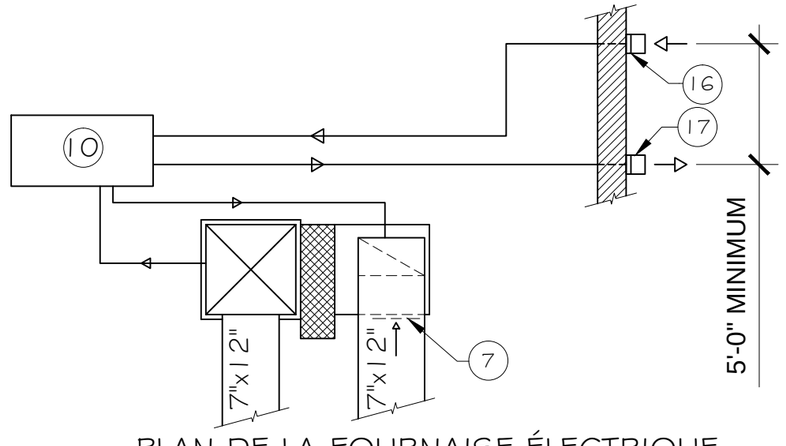

PLAN DE LA FOURNAISE ÉLECTRIQUE

ÉCHELLE 3/8" = 1'-0"

EQUIPEMENTS

Fournaise a l'huile
Marque: Lincoln
Modèle: Bol 113
Dimensions: 22"x43¼"x47"
Plénum d'amenée: 19¼"x20½"
Plénum de retour: 19¼"x20½"
Puissance: 76 000 Btu/h
Débit: PCM 825
Élévation de la T°: 85
Ø poulie du ventilateur: 7"
Moteur H.P.: 1/3
Pression statique: 0.2
Gicleur du brûleur: 65 A 80°
Tuyau de fumée: 7"

Réservoir a l'huile
Marque: Granby
Modèle: ULC-S602 no.11000
Dimensions: 72"x22"x48"
Capacité: 250 gallons

Humidificateur
Marque: Generalaire
Modèle: 81
Dimensions: 11½"x12"x11"
Ouverture du plénum: 7"x7⅞"

Filtre électrique
Marque: Flamidor
Modèle: EAC 1400
Dimensions: 20⅛"x24 1/16"x7 3/16"
Puissance: 40 Watts

VRC
Marque: Venimar
Modèle: no.3055
Dimensions: 20"x30¼"x15"

PROJET:

DBASMG42V

TITRE:

DÉTAILS
ET
ÉLÉVATION

DESSINÉ PAR:
SIMON MURRAY-GIRARD

VÉRIFIÉ PAR:

ÉCHELLE:
3/8"= 1'-0"

DATE:
23 OCTOBRE 2012

FEUILLE:
V 1/3

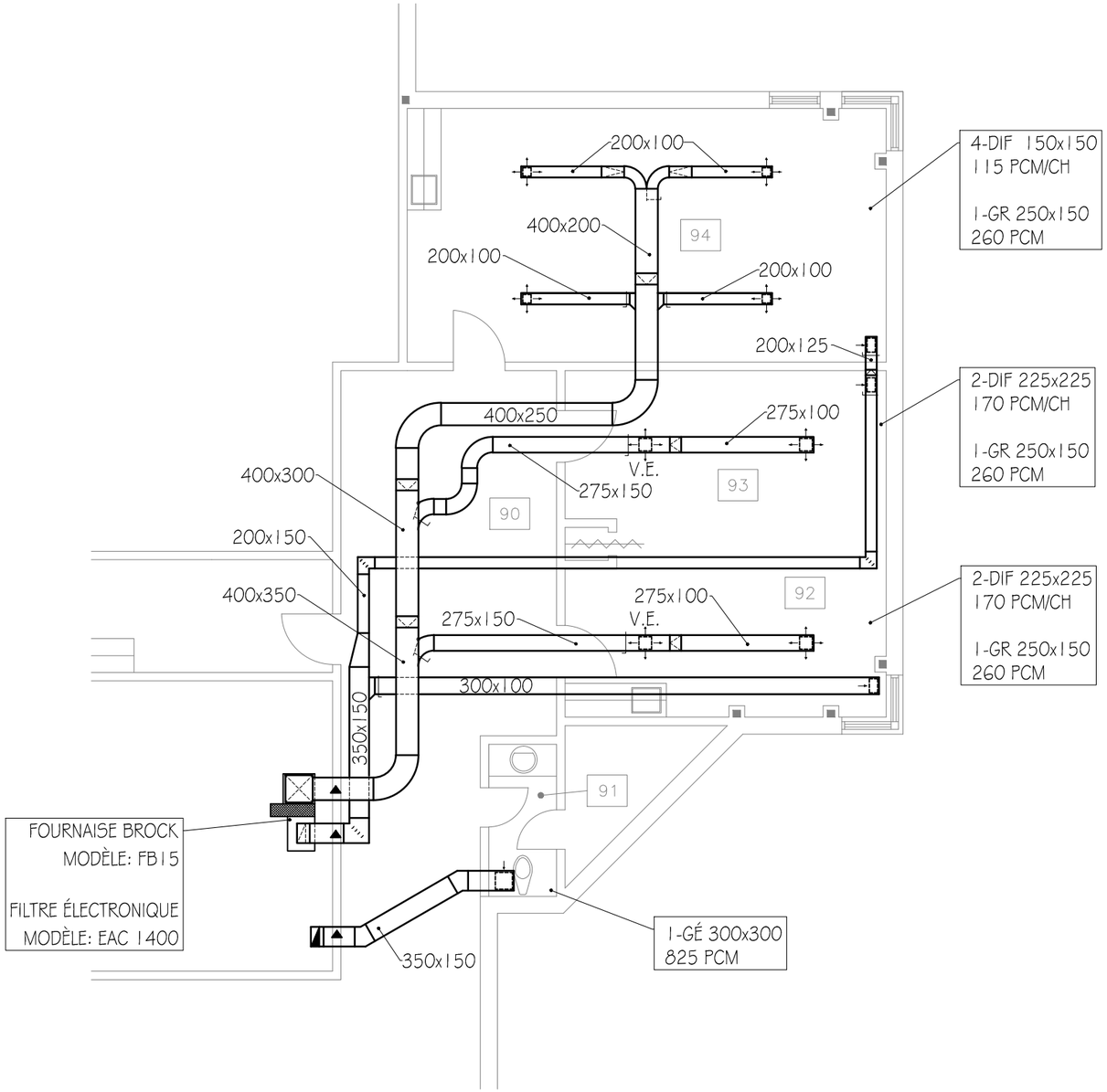

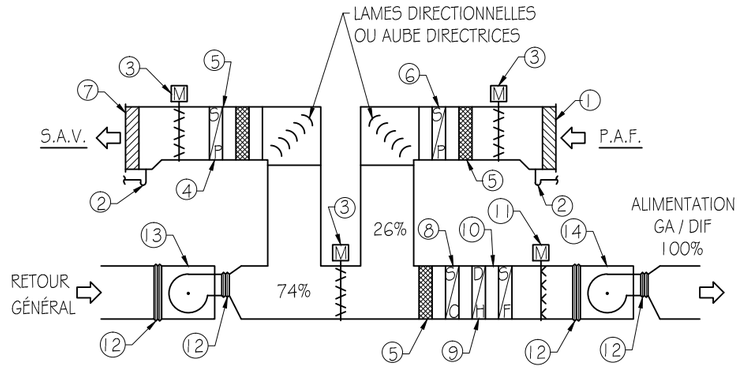

DESCRIPTIONS DES ÉQUIPEMENTS

1- PERSIENNE POUR PRISE D'AIR FRAIS	8 - SERPENTIN CHAUD
2- DRAIN	9 - DÉSHUMIDIFICATEUR
3- VOLET MOTORISÉ	10- SERPENTIN FROID
4- SERPENTIN DE RÉCUPÉRATION	11- HUMIDIFICATEUR
5- FILTRE	12- JOINT FLEXIBLE
6- SERPENTIN DE PRÉCHAUFFAGE	13- VENTILATEUR DE RETOUR
7- PERSIENNE POUR SORTIE D'AIR VICIÉ	14- VENTILATEUR D'ALIMENTATION

SCHÉMAS DE VENTILATION

ÉCHELLE : AUCUNE

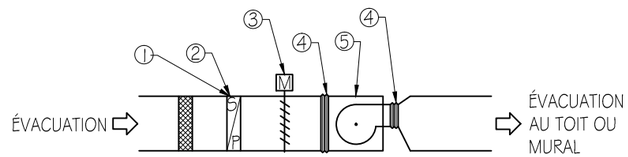

DESCRIPTIONS DES ÉQUIPEMENTS

1- FILTRE	2 - SERPENTIN DE RÉCUPÉRATION
3-VOLET MOTORISÉ	4 - JOINT FLEXIBLE
5- VENTILATEUR D'ÉVACUATION	

SCHÉMAS D'ÉVACUATION

ÉCHELLE : AUCUNE

Simon Murray-Girard
Dessinateur de bâtiment

NOTES

LEGENDE:

NOM DU BÂTIMENT	Formatif 325-457
CODE	NIVEAU: 1
TITRE DU DESSIN	Formatif 325-457
NO DE PROJET	ÉCHELLE: 1=100
DATE: 21-03-13	PAR: SMG — 1/1

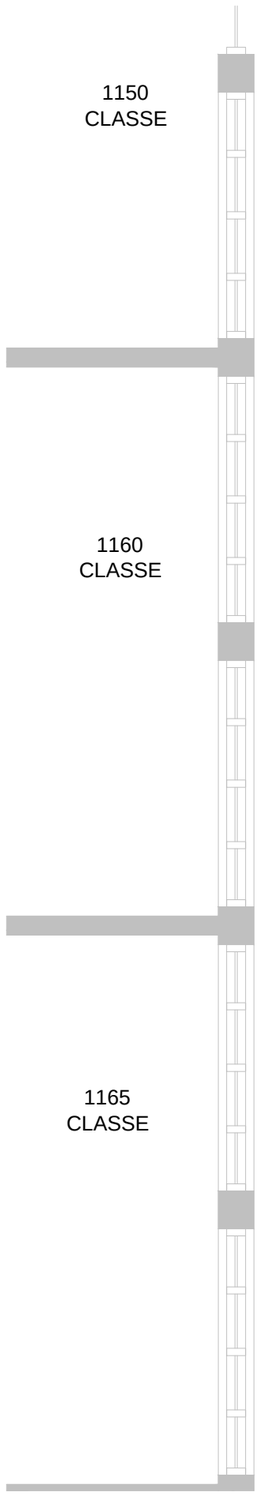

TERRAIN

ÉQUIPEMENTS	
NOM	DESCRIPTION
1 TOUR D'EAU	MARQUE: EVAPCO
2 REFROIDISSEUR	MARQUE: TRANE TYPE: SERIES R
3 FILTRE	MARQUE: SONITEC TYPE: VORTISAND
4 POMPE P1	MARQUE: AMSTRONG TYPE: 8J15 MOTEUR: 50 HP

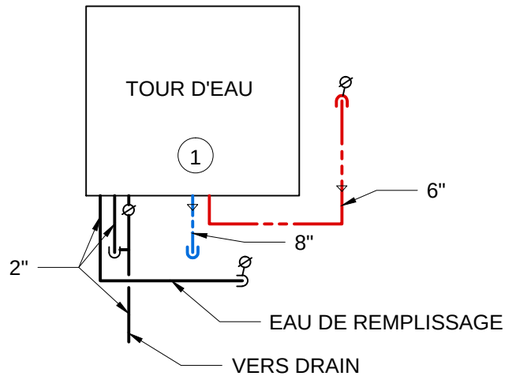

Commission scolaire de la Capitale

NOTES

LEGENDE:

- EAU CHAUDE
- EAU FROIDE
- TUYAUTERIE VERS LE BAS
- TUYAUTERIE VERS LE HAUT
- TAMIS
- VALVE
- VALVE TROIS VOIES
- THERMOMÊTRE
- GAUGE A PRESSION
- POMPE
- VALVE A PURGE

NOM DU BÂTIMENT
École sec. de Neufchâtel

CODE	NIVEAU
B064	TERRAIN

TITRE DU DESSIN
TOUR D'EAU EXTÉRIEURE
ET
TABLEAU DES ÉQUIPEMENTS

NO DE PROJET	ÉCHELLE
-	3/16" = 1'-0"

DATE	PAR	
21-05-2013	SMG	1/4

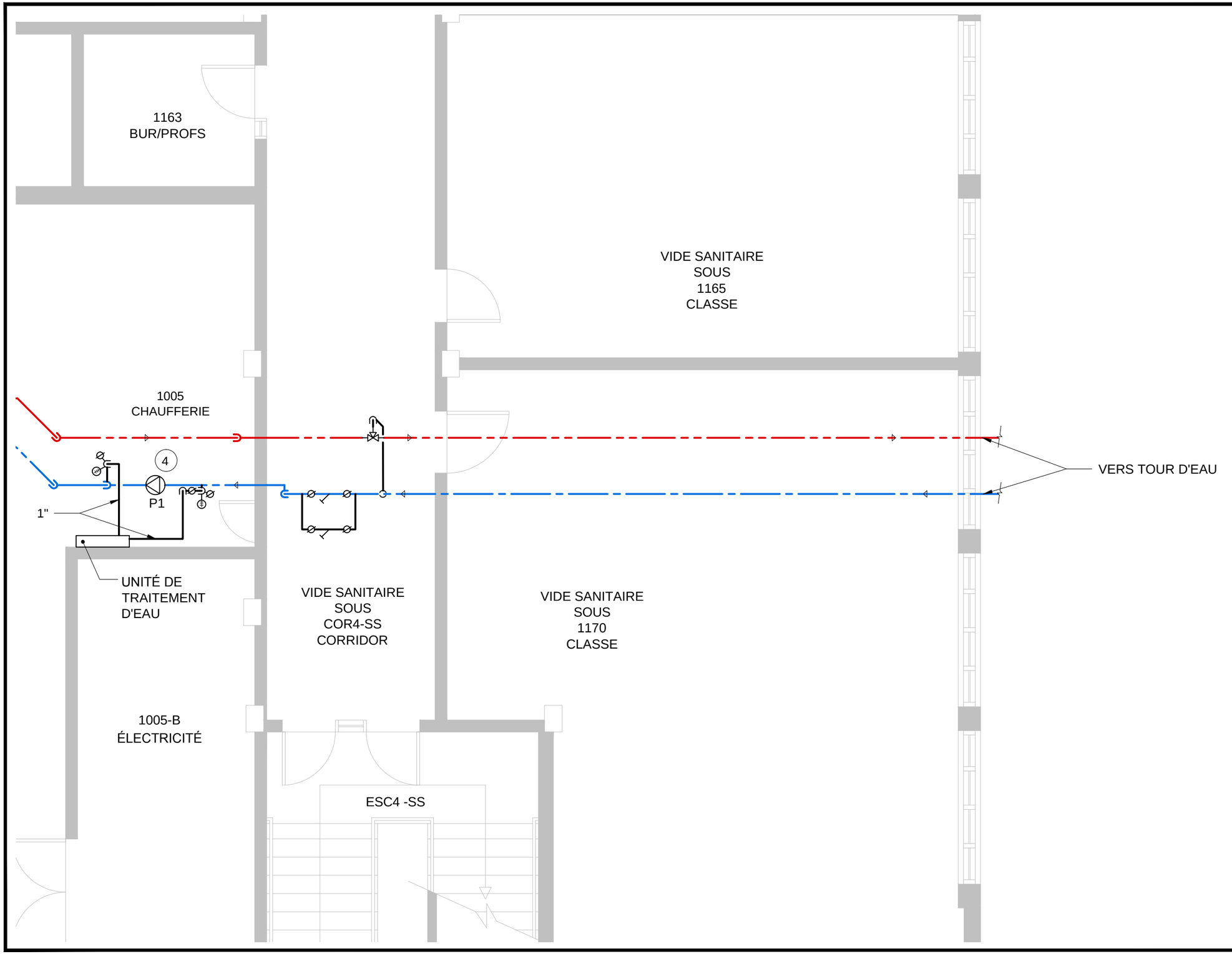

Commission scolaire de la Capitale

NOTES

LEGENDE:

- EAU CHAUDE
- EAU FROIDE
- TUYAUTERIE VERS LE BAS
- TUYAUTERIE VERS LE HAUT
- TAMIS
- VALVE
- VALVE TROIS VOIES
- THERMOMÈTRE
- GAUGE A PRESSION
- POMPE
- VALVE A PURGE

NOM DU BÂTIMENT	École sec. de Neufchâtel
CODE	B064
NIVEAU	SS1
TITRE DU DESSIN	TOUR D'EAU VIDE SANITAIRE
NO DE PROJET	-
ÉCHELLE	3/16" = 1'-0"
DATE	21-05-2013
PAR	SMG
	2 / 4

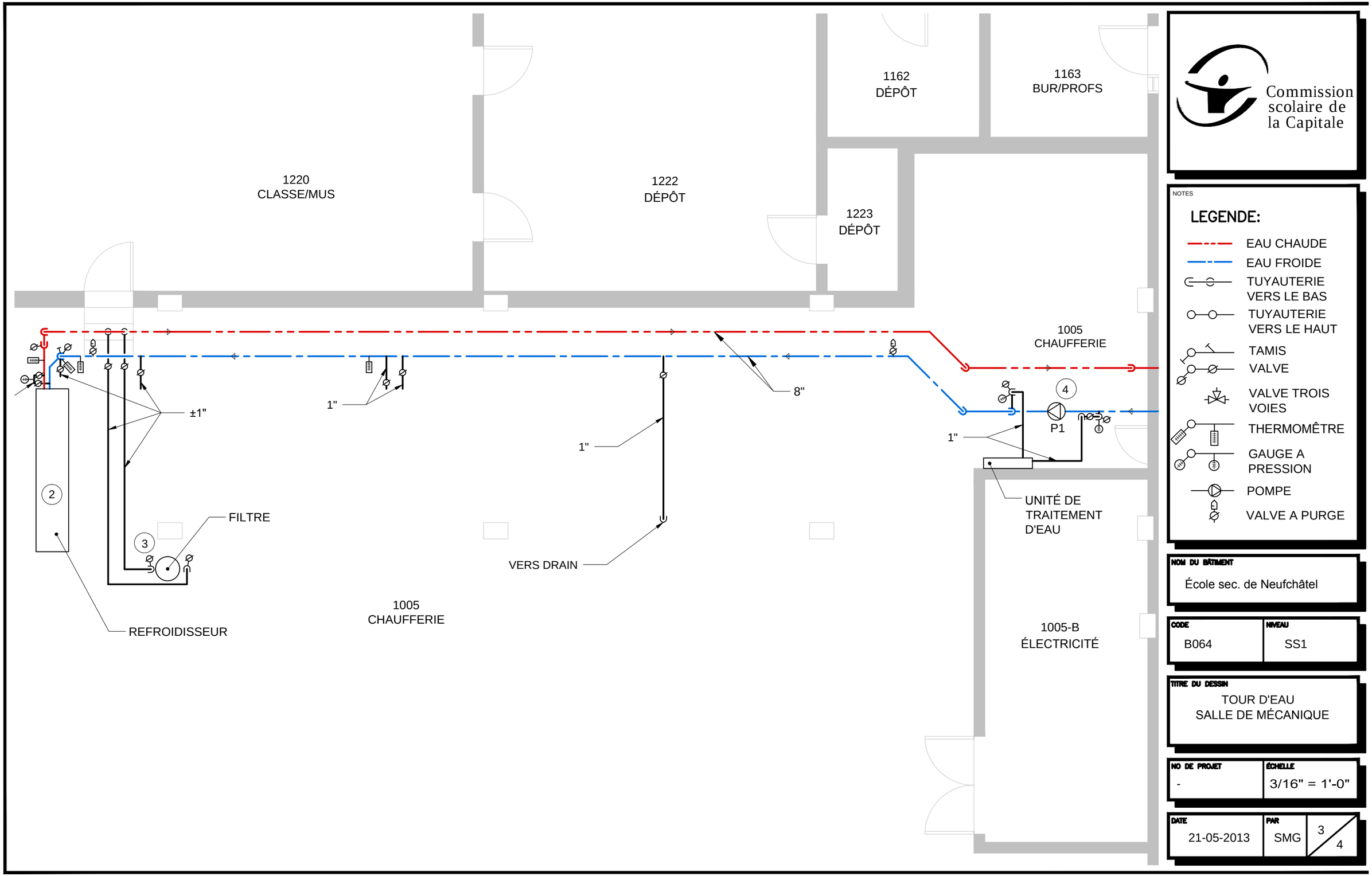

Commission scolaire de la Capitale

NOTES

LEGENDE:

- EAU CHAUDE
- EAU FROIDE
- TUYAUTERIE VERS LE BAS
- TUYAUTERIE VERS LE HAUT
- TAMIS
- VALVE
- VALVE TROIS VOIES
- THERMOMÊTRE
- GAUGE A PRESSION
- POMPE
- VALVE A PURGE

NOM DU BÂTIMENT	
École sec. de Neufchâtel	

CODE	NIVEAU
B064	SS1

TITRE DU DESSIN

TOUR D'EAU
SALLE DE MÉCANIQUE

NO DE PROJET	ÉCHELLE
-	3/16" = 1'-0"

DATE	PAR	
21-05-2013	SMG	3/4

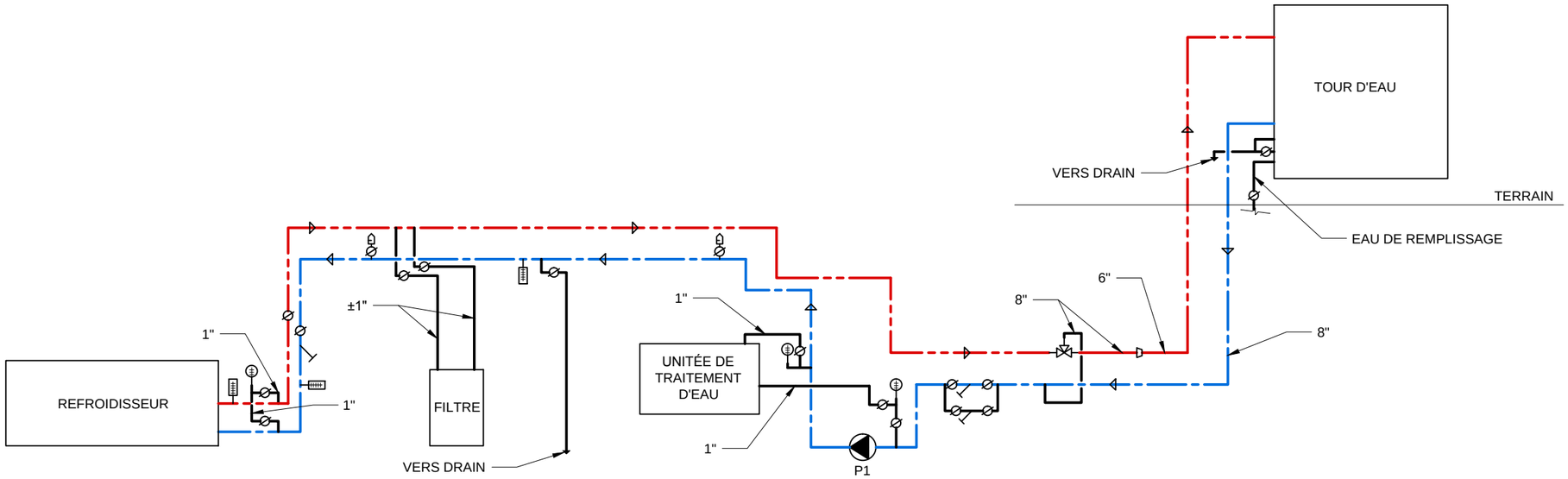

SOUS-SOL

DIAGRAMME DE REFROIDISSEMENT

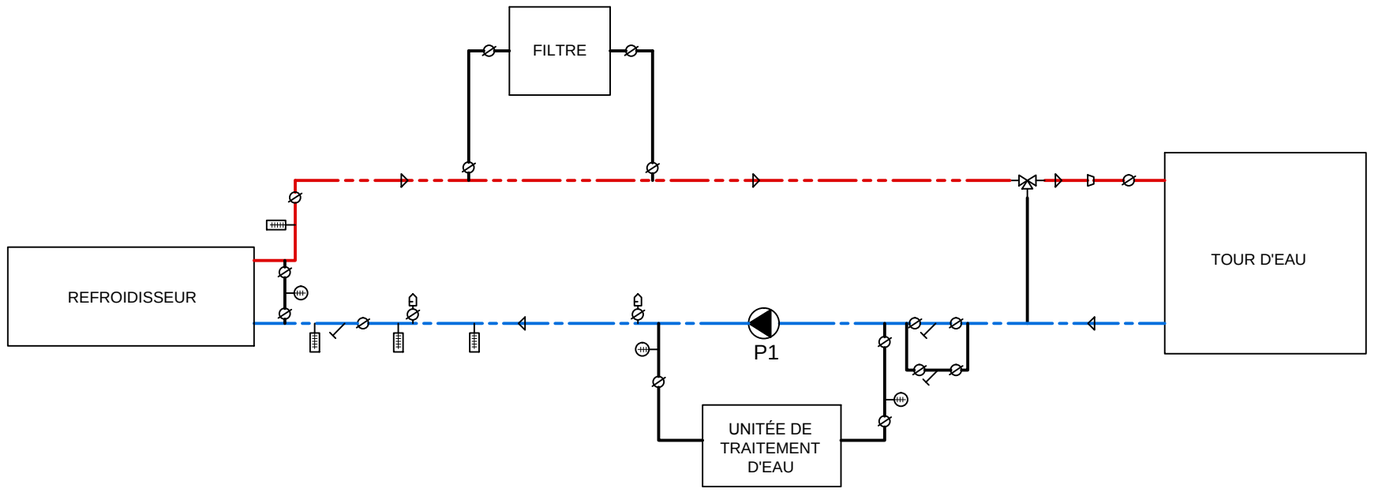

SCHÉMA DE FONCTIONNEMENT

Commission scolaire de la Capitale

NOTES

LEGENDE:

- EAU CHAUDE
- EAU FROIDE
- TUYAUTERIE VERS LE BAS
- TUYAUTERIE VERS LE HAUT
- TAMIS
- VALVE
- VALVE TROIS VOIES
- THERMOMÊTRE
- GAUGE A PRESSION
- POMPE
- VALVE A PURGE

NOM DU BÂTIMENT
École sec. de Neufchâtel

CODE	NIVEAU
B064	-

TITRE DU DESSIN
DIAGRAMME ET SCHÉMA

NO DE PROJET	ÉCHELLE
-	AUCUNE

DATE	PAR	
21-05-2013	SMG	4 / 4

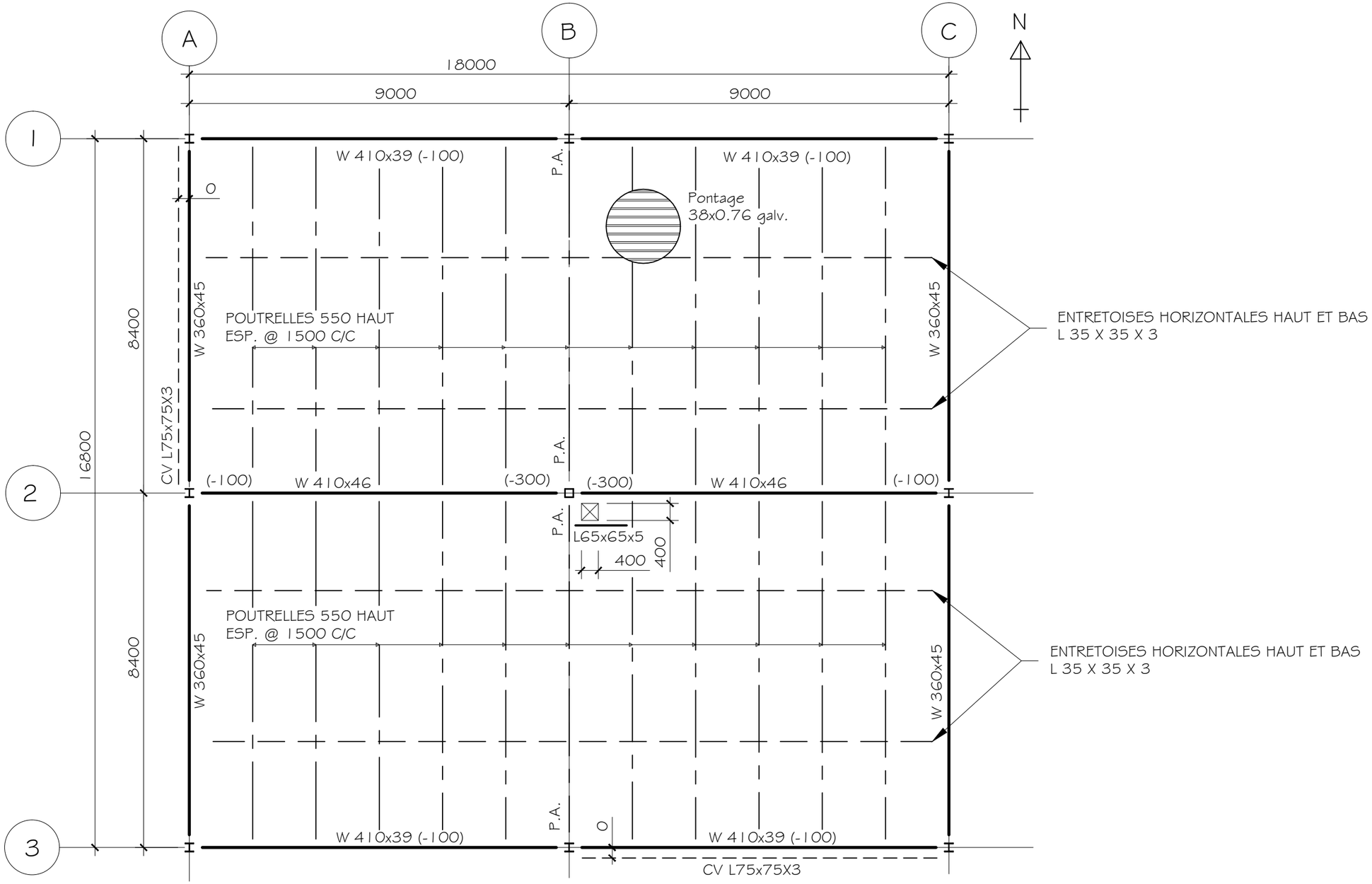

PLAN DE STRUCTURE D'ACIER
ECHELLE 1 = 100

TITRE:

325-384
PLAN D'UNE STRUCTURE D'ACIER

DESSINÉ PAR:

SIMON MURRAY-GIRARD

VÉRIFIÉ PAR:

ÉCHELLE:

1 = 100

DATE:

14 NOVEMBRE 2012

FEUILLE:

2 DE 3

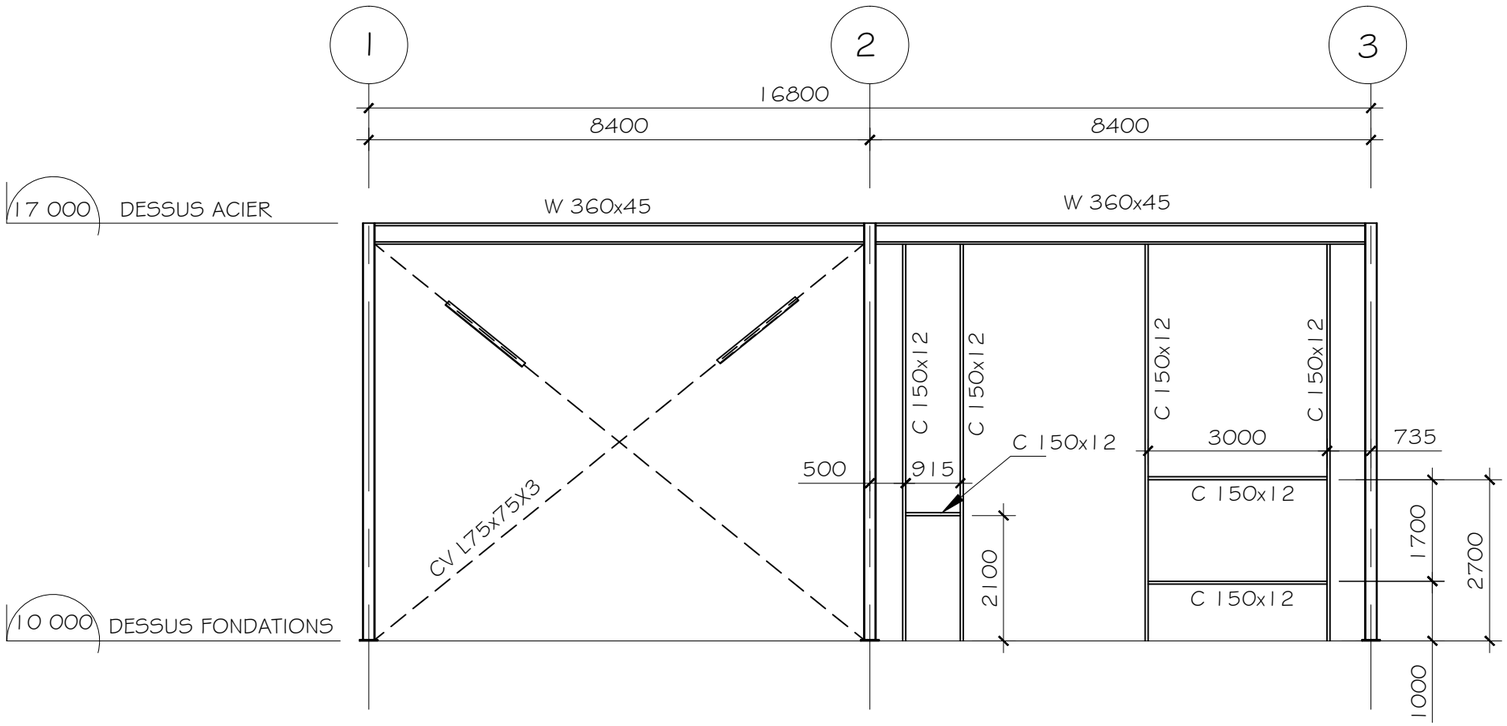

ÉLÉVATION PRINCIPALE ACIER

ECHELLE 1 = 100

TITRE:

325-384
ÉLÉVATION D'UNE
STRUCTURE D'ACIER

DESSINÉ PAR:

SIMON MURRAY-GIRARD

VÉRIFIÉ PAR:

ÉCHELLE:

1 = 100

DATE:

14 NOVEMBRE 2012

FEUILLE:

3 DE 3

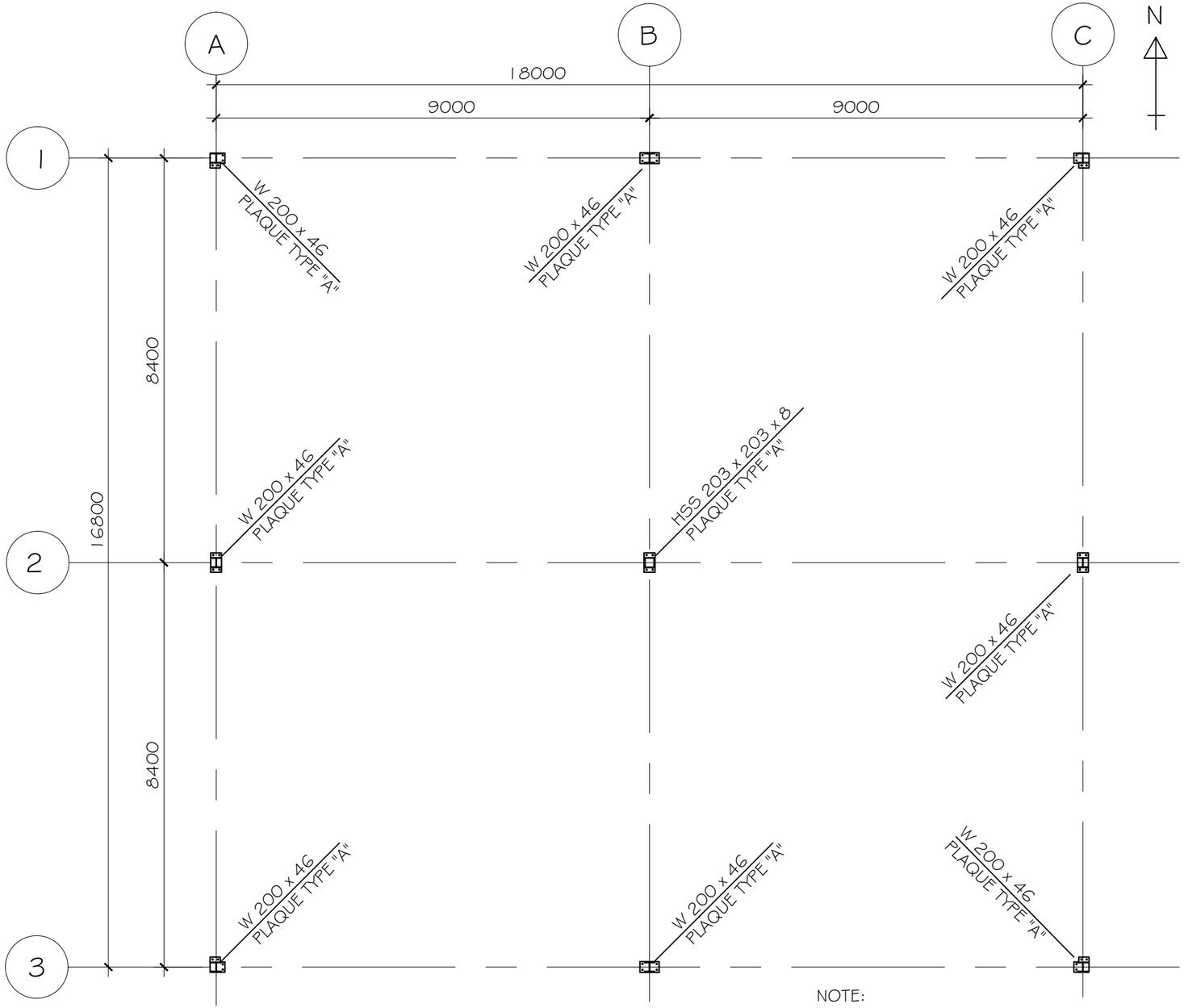

PLAN DES ANCRAGES

ECHELLE 1 = 100

NOTE:

ÉPAISSEUR 20mm POUR COLONNE DE TYPE W

ÉPAISSEUR 25mm POUR COLONNE DE TYPE HSS

ENCRAGES Ø 20mm

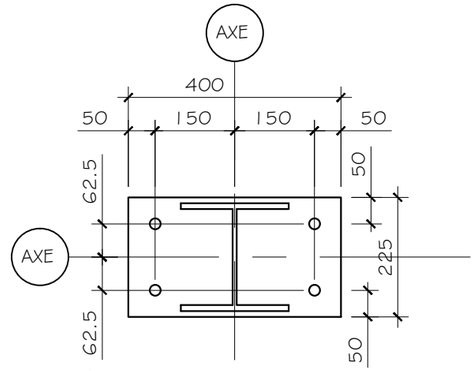

DÉTAIL PLAQUE TYPE "A"

ECHELLE 1 = 10

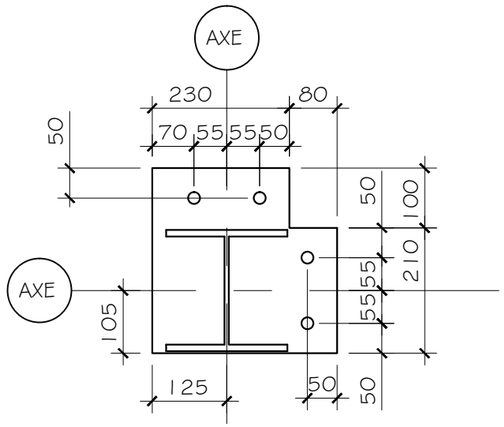

DÉTAIL PLAQUE TYPE "B"

ECHELLE 1 = 10

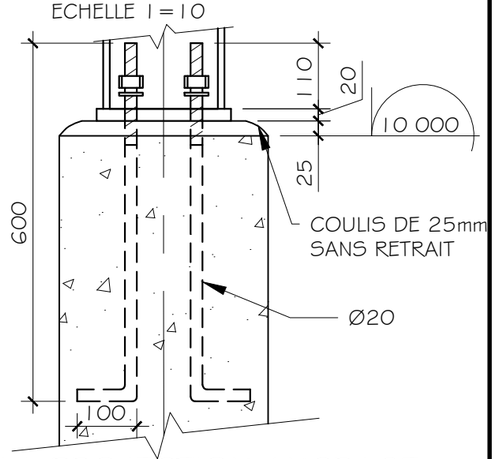

DÉTAIL PROJECTION ANCRAGE

ECHELLE 1 = 10

TITRE:

325-384
ANCRAGES

DESSINÉ PAR:

SIMON MURRAY-GIRARD

VÉRIFIÉ PAR:

ÉCHELLE:

1 = 100
1 = 10

DATE:

14 NOVEMBRE 2012

FEUILLE:

1 DE 3

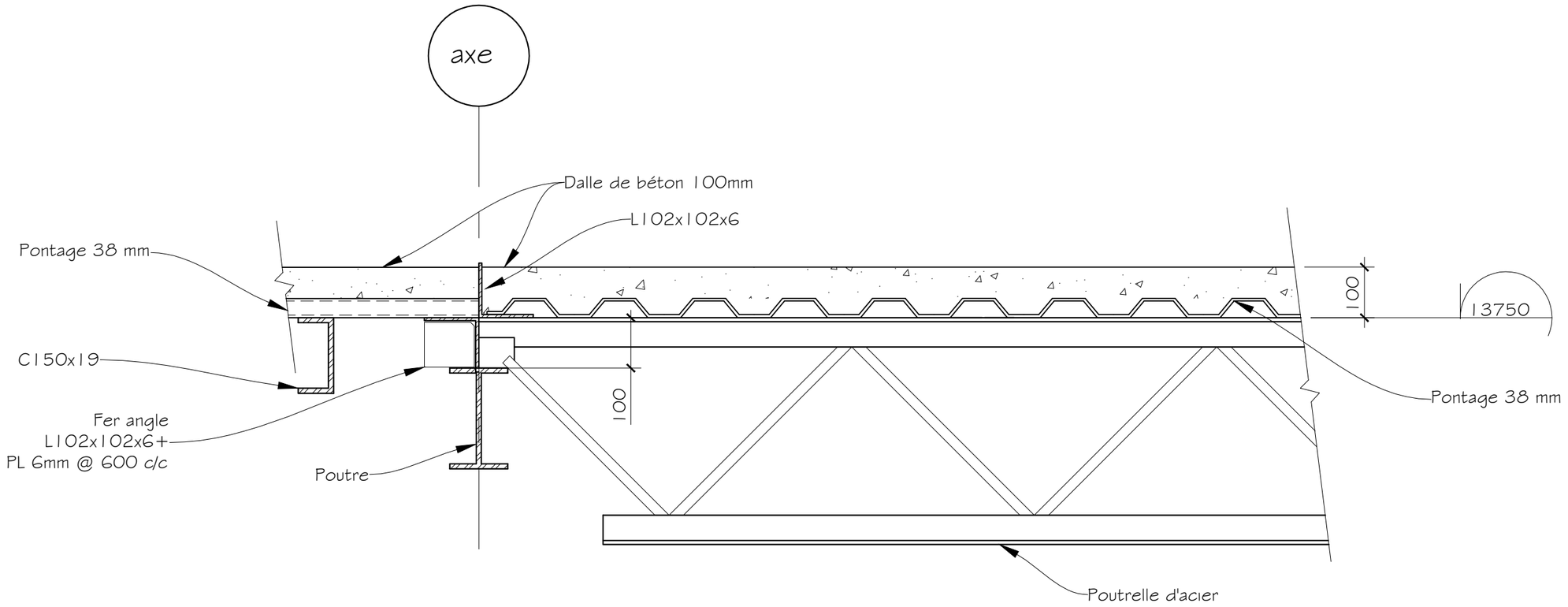

7 Support changement dirrection de pontage

Echelle 1 : 10

Projet:

DBASMG0821

Titre:

Détail acier
2

Dessiné par:

Simon Murray-Girard

Vérifié par:

Échelle:

1 = 10

Date:

19 mars 2012

Feuille:

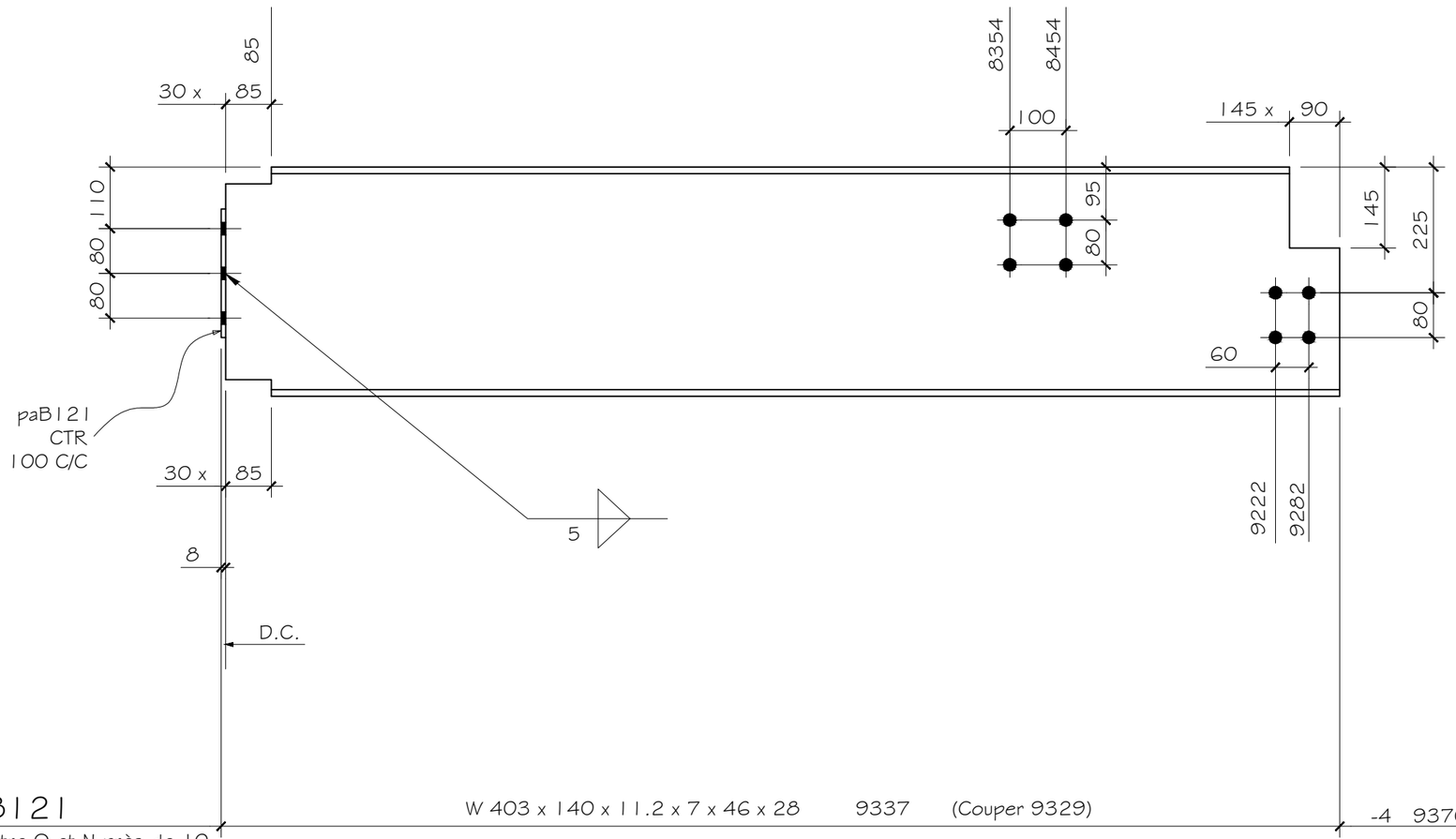

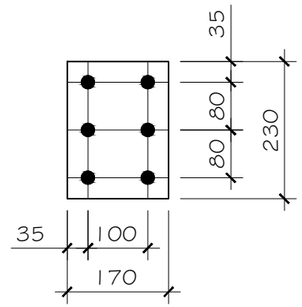

Détail paB121

UN-B121

W 403 x 140 x 11.2 x 7 x 46 x 28 9337 (Couper 9329) -4 -4 9370 -4 -25

REF: entre O et N près de 10

MARQUE	QTE	DESCRIPTION	MASSE kg/m	LONG.	REMARQUES	MASSE	MASSE TOTALE
paB121	un	170x8	62.8	230		2.46	2.46
B121	un	W410x46	46	9329		429.13	429.13

BOULONS A325–M20	
4	55
6	50
QTE	LONG.

SOUDURE: E480XX
PEINTURE:
TROUS: 22øS.I.C
ACIER: G40.21
NUANCE: 300W S/N

NO	DATE	REVISIONS	PAR

C.F.P NEUFCHÂTEL

NOM DU PROJET: Montage secteur E

DESS. PAR: Simon Murray

VER. PAR:

Date: 17/11/12

Division: 00

No du Dessin: B121

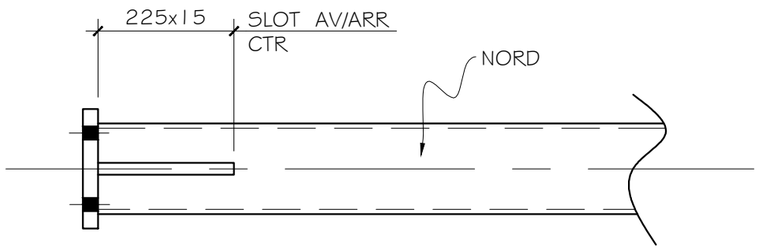

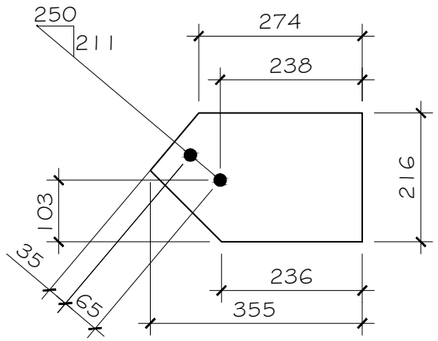

paC108b

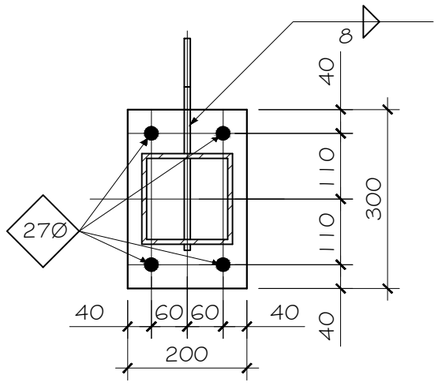

A-A

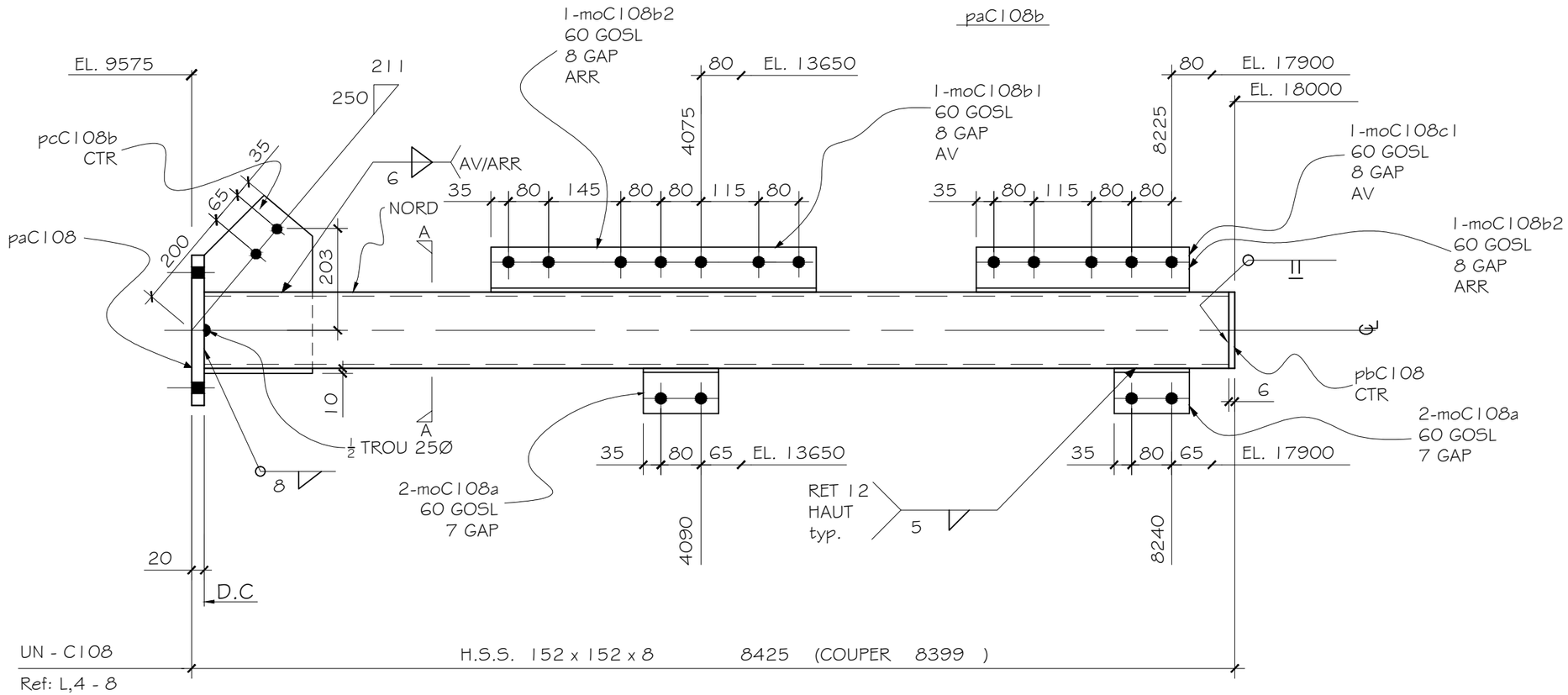

UN - C108 H.S.S. 152 x 152 x 8 8425 (COUPER 8399)

Ref: L,4 - 8

MARQUE	QTE	DESCRIPTION	MASSE kg/m	LONG.	REMARQUES	MASSE	MASSE TOTALE
moC108c1	un	L90 x 65 x 8	12.6	425		5.36	5.36
moC108c2	un	L90 x 65 x 8	12.6	425		5.36	5.36
moC108b1	un	L90 x 65 x 8	12.6	650		8.19	8.19
moC108b2	un	L90 x 65 x 8	12.6	650		8.19	8.19
moC108a	4	L90 x 65 x 8	12.6	150		1.89	7.56

MARQUE	QTE	DESCRIPTION	MASSE kg/m	LONG.	REMARQUES	MASSE	MASSE TOTALE	BOULONS A325–M20	
paC108b	un	PL 216 x 355 x 12	94.2	355		61.89	61.89		
pbC108	un	PL 152 x 6	47.1	152		1.09	1.09		
paC108	un	PL 200 x 20	157	300		9.42	9.42		
C108	un	HSS 152 x152 x8	34.8	8399		292.29	292.29	QTE	LONG.

SOUDURE: E480XX
PEINTURE:
TROUS: 22ØS.I.C
ACIER: G40.21
NUANCE: 300W S/N

NO	DATE	REVISIONS	PAR

C.F.P NEUFCHÂTEL

NOM DU PROJET: Montage secteur E

DESS. PAR: Simon Murray | VER. PAR:

Date: 28/01/13 | Division: 00 | No du Dessin: C108

PL 0.657m²

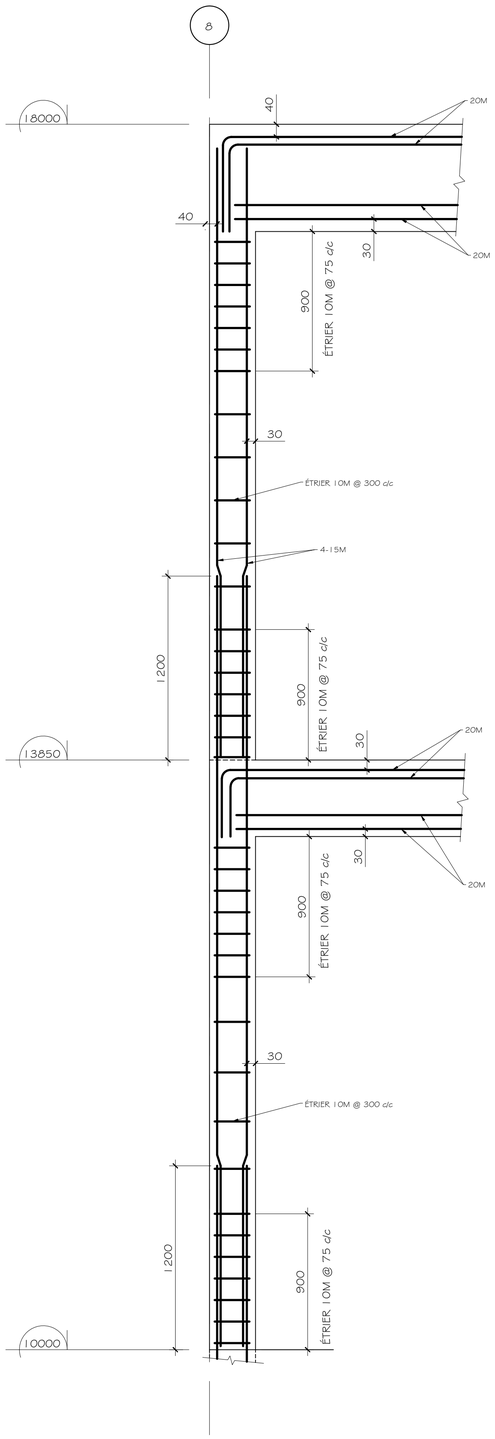

A
1 | 3
DÉTAIL ET ÉLÉVATION DE COLONNE
ÉCHELLE : 1 = 20

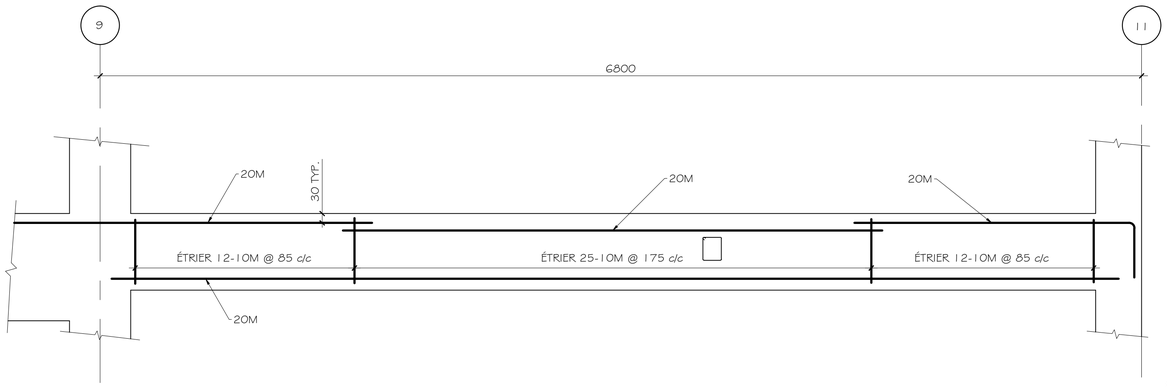

B
1 | 3
COUPE POUTRE 104 (400x500)
ÉCHELLE : 1 = 20

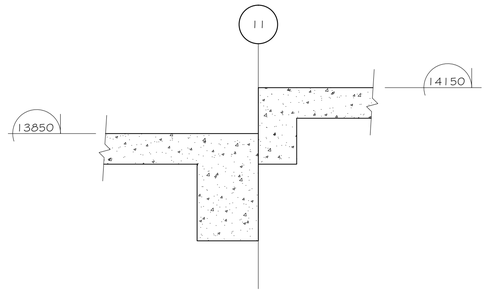

C
1 | 3
COUPE C
ÉCHELLE : 1 = 20

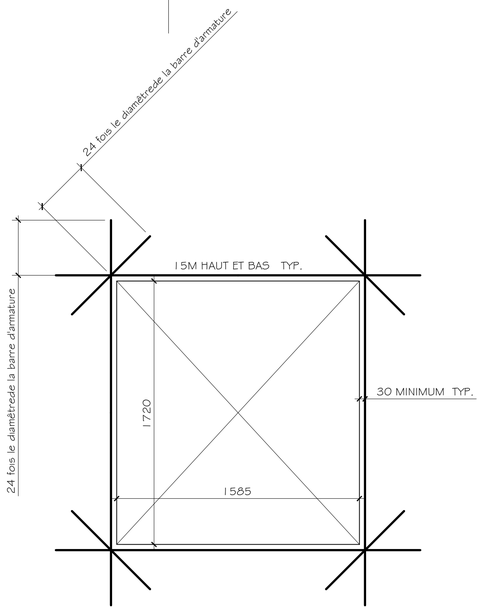

D
1 | 3
DÉTAIL OUVERTURE
ÉCHELLE : 1 = 20

Projet :

DBASMG0806

Plan :

DÉTAILS

Vérifié par :

Dessiné par :

SIMON MURRAY-GIRARD

Échelle :

1 = 20

Date :

30 NOVEMBRE 2012

Feuille :

3 DE 3

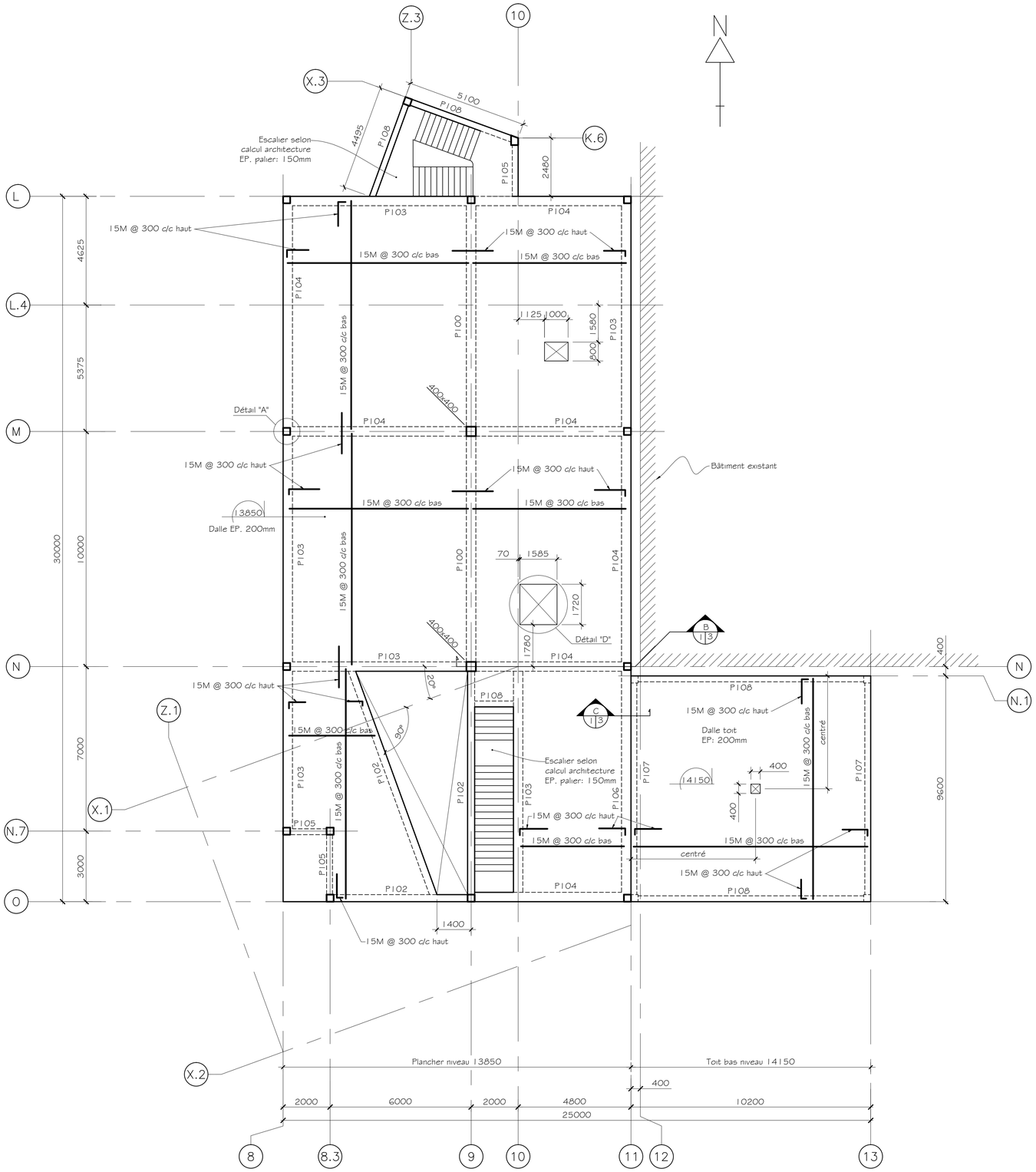

PLAN STRUCTURE DE BÉTON ÉTAGE

ÉCHELLE: 1 = 100

Projet :

DBASMG0806

Plan :

PLAN STRUCTURE DE
BÉTON ÉTAGE

Vérifié par :

Dessiné par :

SIMON MURRAY-GIRARD

Échelle :

1 = 100

Date :

30 NOVEMBRE 2012

Feuille :

1 DE 3

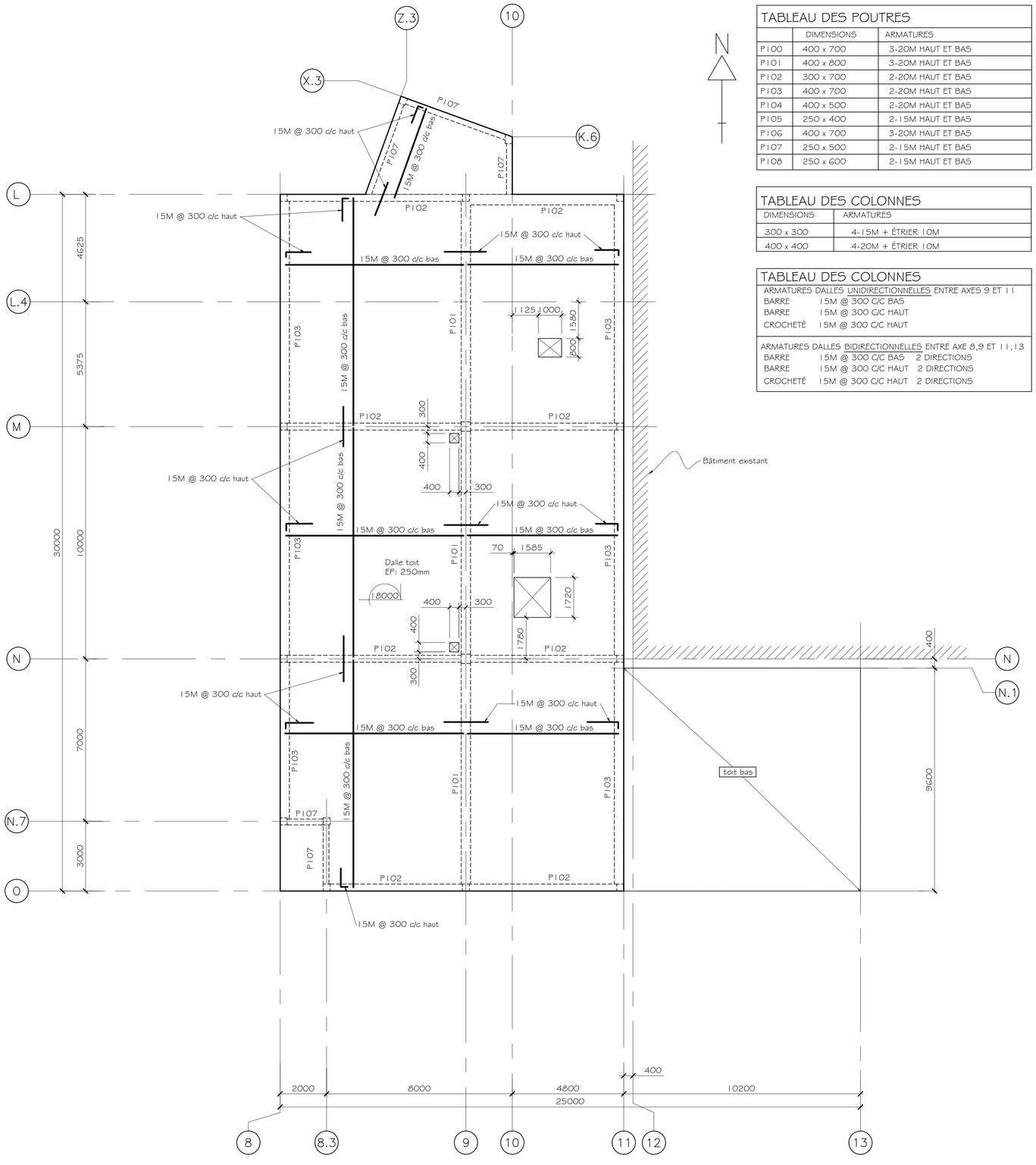

PLAN STRUCTURE DE BÉTON TOIT

ÉCHELLE: 1 = 100

N

TABLEAU DES POUTRES

	DIMENSIONS	ARMATURES
P100	400 x 700	3-20M HAUT ET BAS
P101	400 x 800	3-20M HAUT ET BAS
P102	300 x 700	2-20M HAUT ET BAS
P103	400 x 700	2-20M HAUT ET BAS
P104	400 x 500	2-20M HAUT ET BAS
P105	250 x 400	2-15M HAUT ET BAS
P106	400 x 700	3-20M HAUT ET BAS
P107	250 x 500	2-15M HAUT ET BAS
P108	250 x 600	2-15M HAUT ET BAS

TABLEAU DES COLONNES

DIMENSIONS	ARMATURES
300 x 300	4-15M + ÉTRIER 10M
400 x 400	4-20M + ÉTRIER 10M

TABLEAU DES COLONNES

ARMATURES DALLES UNIDIRECTIONNELLES ENTRE AXES 9 ET 11

BARRE	15M @ 300 C/C BAS
BARRE	15M @ 300 C/C HAUT
CROCHETÉ	15M @ 300 C/C HAUT

ARMATURES DALLES BIDIRECTIONNELLES ENTRE AXE 8,9 ET 11,13

BARRE	15M @ 300 C/C BAS 2 DIRECTIONS
BARRE	15M @ 300 C/C HAUT 2 DIRECTIONS
CROCHETÉ	15M @ 300 C/C HAUT 2 DIRECTIONS

NOTES GÉNÉRALES

BÉTON

LA RÉSISTANCE EN COMPRESSION À 28 JOURS DU BÉTON DOIT ÊTRE DE :

-32 Mpa POUR LES TROTTOIRS EXTÉRIEURS,
-30 Mpa POUR LES DALLES STRUCTURALES ET LES COLONNES,
-25 Mpa AILLEURS.

L'AFFAISSEMENT DOIT ÊTRE DE 75mm PLUS OU MOIN 25mm.

LE POURCENTAGE D'AIR OCCLUS DOIT ÊTRE COMPRIS ENTRE 5% ET 7% POUR LE BÉTON EXPOSÉ AUX INTEMPÉRIES.

LES COFFRAGES, L'ARMATURE, LE DOSAGE, LE MÉLANGE ET LA MISE EN PLACE DOIVENT ÊTRE CONFORMES AUX EXIGENCES DE LA NORMES CAN3-A23.1-M DE L'ACNOR.

AUCUNE ADDITION D'EAU NE SERA TOLÉRÉE SUR LE CHANTIER, SAUF SI ELLE EST EFFECTUÉE PAR LE TECHNICIEN DU FOURNISSEUR DE BÉTON.

POUR LE BÉTON EXTÉRIEUR, PRÉVOIR DE LA PIERRE DE GRANIT NON RÉACTIVE AUX ALCALIS, ET LE RAPPORT EAU ET CIMENT SERA DE 0,45.

LE BÉTON AYANT REPOSÉ PLUS D'UNE HEURE ET DEMI DANS LA BÉTONNIÈRE SERA AUTOMATIQUEMENT REJETÉ.

LES CALCULS ET LA CONSTRUCTION DU COFFRAGE ET DE L'ÉTAYAGE SERONT LA RESPONSABILITÉ D'UN INGÉNIEUR MEMBRE DE L'ORDRE DES INGÉNIEURS DU QUÉBEC RETENU PAR L'ENTREPRENEUR EN COFFRAGE ET À SES FRAIS.

INFORMER L'INGÉNIEUR AU MOIN 24 HEURES AVANT CHAQUE COULÉE.

COMMENCER LA COULÉE DE BÉTON APRÈS QUE TOUT L'ACIER D'ARMATURE NÉCESSAIRE AIT ÉTÉ MIS EN PLACE ET CONVENABLEMENT FIXÉ ET APPROUVÉ PAR L'INGÉNIEUR OU SON REPRÉSENTANT.

DALLE DE BÉTON SUR LE SOL

AU RDC, OÙ IL EST SPÉCIFIÉ UNE DALLE DE BÉTON, COULER UNE DALLE DE BÉTON SUR SOL DE 125mm D'ÉPAIS SUR UNE MEMBRANE DE POLYTHÈNE 0,15mm AU FINI MONOLITHIQUE. ELLE SERA ARMÉE D'UN TREILLIS MÉTALIQUE 152x152xMW18,7xMW18,7.

POUTRES DE BÉTON

LES BARRES D'ARMATURE DES POUTRES DE BÉTON DEVRONT ÊTRE COUPÉES ET PLACÉES TEL QUE DÉCRIT CI-APRES:

ARMATURE DU BAS
-CHEVAUCHER LES BARRES DE 150mm VIS-A-VIS LES APUIS (MUR OU COLONNE).

ARMATURES DU HAUT
-CHEVAUCHER LES BARRES DE 300mm, À MI-PORTÉE ENTRE LES APPUIS.
-LORSQUE LA FIN DE LA POUTRE EST VIS-A-VIS LA FIN DE LA DALLE, PRÉVOIR DES CROCHETS.
-LORSQUE LA DALLE DE BÉTON SE PROLONGE AU-DELÀ DE LA POUTRE DE BÉTON PROLONGER LES BARRES DU HAUT DANS LA DALLE DE BÉTON SUR UNE LONGEUR ÉGALE À 0,3 FOIS LA PORTÉE.

ACIER D'ARMATURE

LES BARRES D'ARMATURE DOIVENT ÊTRE CONTINUES AUX JOINTS DE COULÉE AINSI QU'AUX CHANGEMENTS DE DIRECTION DES MURS DE FONDATIONS.

L'ARMATURE DOIT ÊTRE CONSTITUÉE DE BARRES D'ACIER CRÊNELÉES CONFORMES À LA NORME G30.12M (ACNOR) LA PLUS RÉCENTE. LA LIMITE ÉLASTIQUE DE L'ACIER D'ARMATURE DOIT ÊTRE DE 400 Mpa.

L'ACIER D'ARMATURE DOIT ÊTRE DÉTAILLÉ ET PLIÉ SELON LA NORME A23.3 DE L'ACNOR.

TOUTES LES BARRES D'ARMATURE DOIVENT ÊTRE PLIÉES À FROID. LES BARRES CHAUFFÉES OU ENDOMMAGÉES LORS DU PLIAGE SERONT REJETÉES.

AUCUNE BARRES PARTIELLEMENT ENROBÉE DANS LE BÉTON NE PEUT ÊTRE PLIÉE SUR LE CHANTIER.

LES FEUILLES ADJACENTES DE TREILLIS MÉTALIQUES SOUDÉES DOIVENT SE CHEVAUCHER D'UN MINIMUM DE 150mm.

TOUTES L'ARMETURE D'ACIER DOIT ÊTRE PROPRE ET EXEMPTE DE PEINTURE, HUILE, ÉCAILLES, ROUILLE EXCESSIVE, BOUE, GLACE OU AUTRES IMPURETÉES DE NATURE À RÉDUIRE L'ADHÉRENCE DE L'ACIER AU BÉTON.

TOUS LES CONDUITS ÉLECTRIQUES DANS LES DALLES DOIVENT ÊTRE PLACÉSENTRE LES LITS SUPÉRIEURS ET INFÉRIEURS D'ARMATURE. LES TUYAUX DOIVENT AVOIR UN DIAMÈTRE INFÉRIEUR À 25% DE L'ÉPAISSEUR DE LA DALLE.

L'ARMATURE DOIT ÊTRE SUPPORTÉE PAR DES BLOCS DE BÉTON OU DE TOUTE AUTRE MANIÈRE APPROUVÉE PAR LE PROPRIÉTAIRE.

ENROBAGE DE L'ARMATURE

L'ENROBAGE DE L'ARMATURE DOIT CORRESPONDRE AUX VALEURS SUIVANTES:

BÉTON COULÉ SUR LE SOL = 75mm
ARMATURE DES POTEAUX, DES MURS ET DES POUTRES = 40mm
ARMATURE DE DALLES STRUCTURALES = 25mm

Projet :

DBASMG0806

Plan :

PLAN STRUCTURE DE BÉTON DU TOIT

Vérifié par :

Dessiné par :

SIMON MURRAY-GIRARD

Échelle :

1 = 100

Date :

30 NOVEMBRE 2012

Feuille :

2 DE 3