# КИЕВСКИЙ АВИАЦИОННЫЙ ЗАВОД

# ОТДЕЛ ТЕХНИЧЕСКОГО ОБУЧЕНИЯ

# УПРАВЛЕНИЕ С-ТОМ АН-26



# УПРАВЛЕНИЕ РУЛЕМ ВЫСОТЫ

Ан-26

ТИПОВОЙ УЗЕЛ УПРАВЛЕНИЯ, УСТАНАВЛИВАЕМЫЙ НА ШПАНГОУТАХ 10, 13 и 15

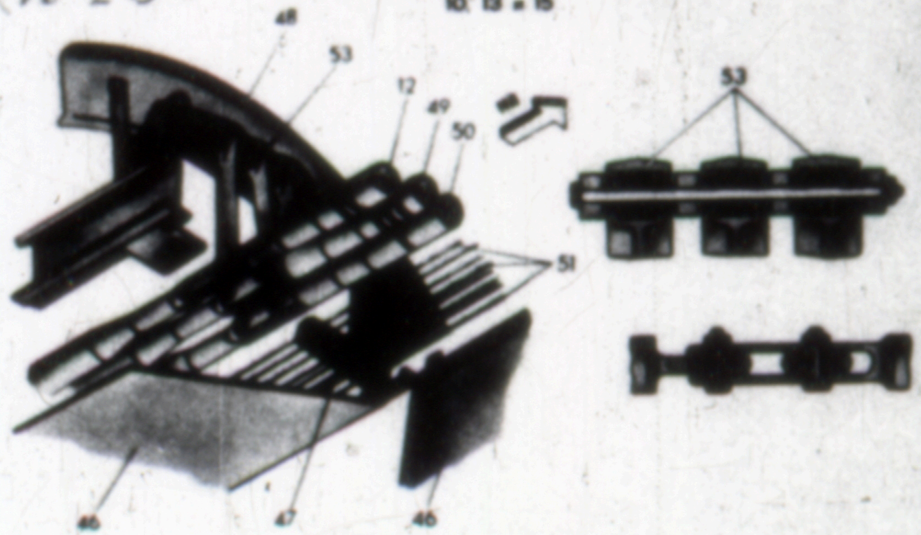


1—штурвальный колонки.
2—труба штурвальных колонок.
3—горизонт.
4—рулевая машинка.
5—руль высоты.
6—труба штурвала.
7—штурвал.
8—кронштейн на шпангоуте 5а.
9—тяга.
10—качалки.
11—поворотные тяги.
12—тяга проводки управления элеронами.
13—вилка кардана.
14—крышка.
15—шестерня.
16—корпус.
17—зубчатый сектор.
18—заглушка.
19—качалка.
20—кронштейн.
21—стопор руля высоты.
22—возвратная пружина.
23—болт.
24—пружина стопора.
25—вилка стопора.
26—сектор стопорения.
27—тяги.
28—рычаг вала руля высоты.
29—упор рычага.
30—гнездо стопора руля высоты.
31—стопорный механизм руля высоты.
32—качалка.
33—кронштейн.
34—шпангоут 45.
35—стакан.
36—качалка вала руля направления.
37—цапфа вала руля направления.

СХЕМА УПРАВЛЕНИЯ РУЛЕМ ВЫСОТЫ




УСТАНОВКА ШТУРВАЛА ЛЕВОГО ЛЕТЧИКА




УПРАВЛЕНИЕ РУЛЯМИ И МЕХАНИЗМЫ СТОПОРЕНИЯ

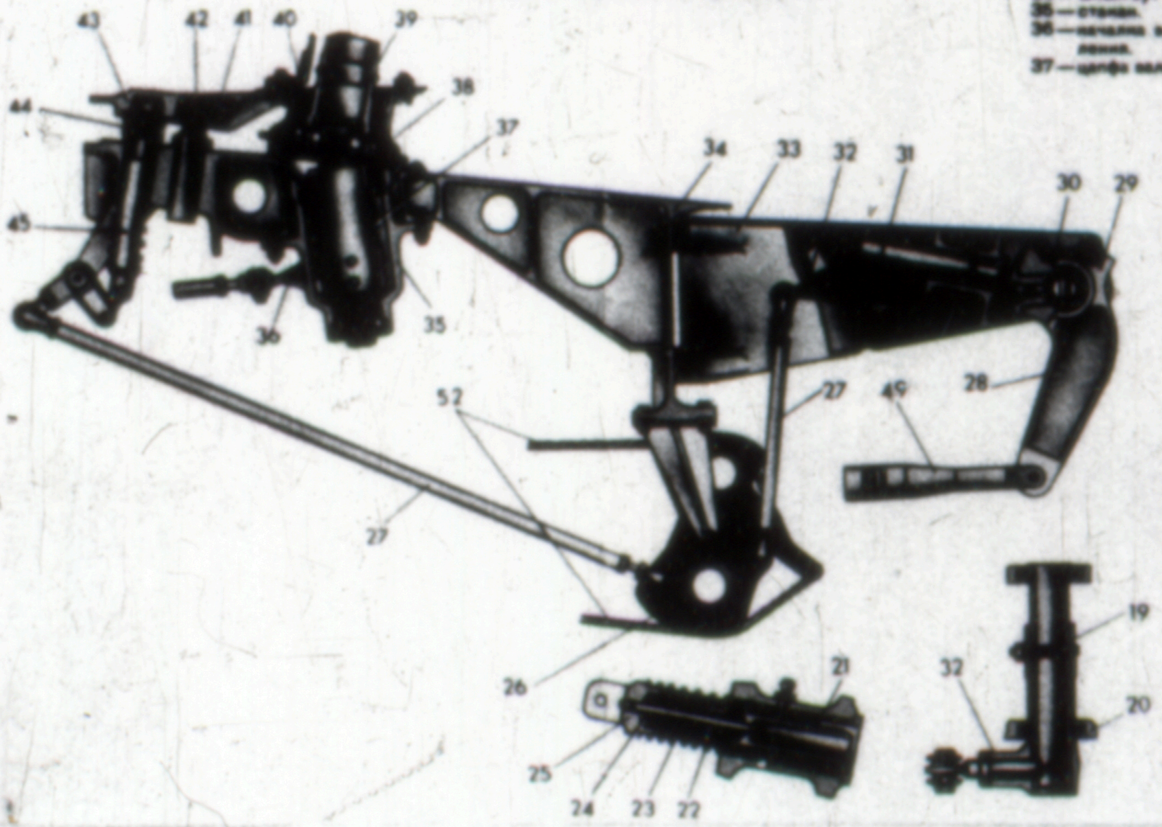


МЕХАНИЗМ ГОЛОВКИ ШТУРВАЛЬНОЙ КОЛОНКИ

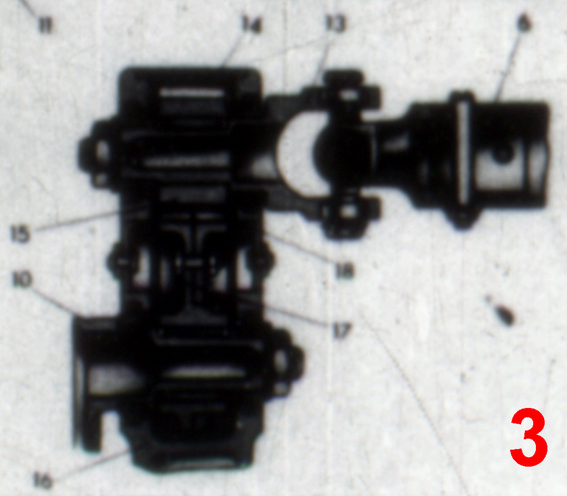


38—чехол.
39—труба вала руля направления.
40—ломкерон руля.
41—упор.
42—ограничитель.
43—корневая нервюра руля направления.
44—чехол.
45—стопорный механизм руля направления.
46—откидные панели потолка.
47—направляющая тросов.
48—шпангоут.
49—тяга проводки управления рулем высоты.
50—тяга проводки управления рулем направления.
51—тросы управления.
52—тросы управления стопорением рулей и элеронов.
53—качалки.

# УПРАВЛЕНИЕ РУЛЕМ НАПРАВЛЕНИЯ

Ан-26

ГЕРМОУЗЕЛ НА ШЛАНГОУТЕ 40

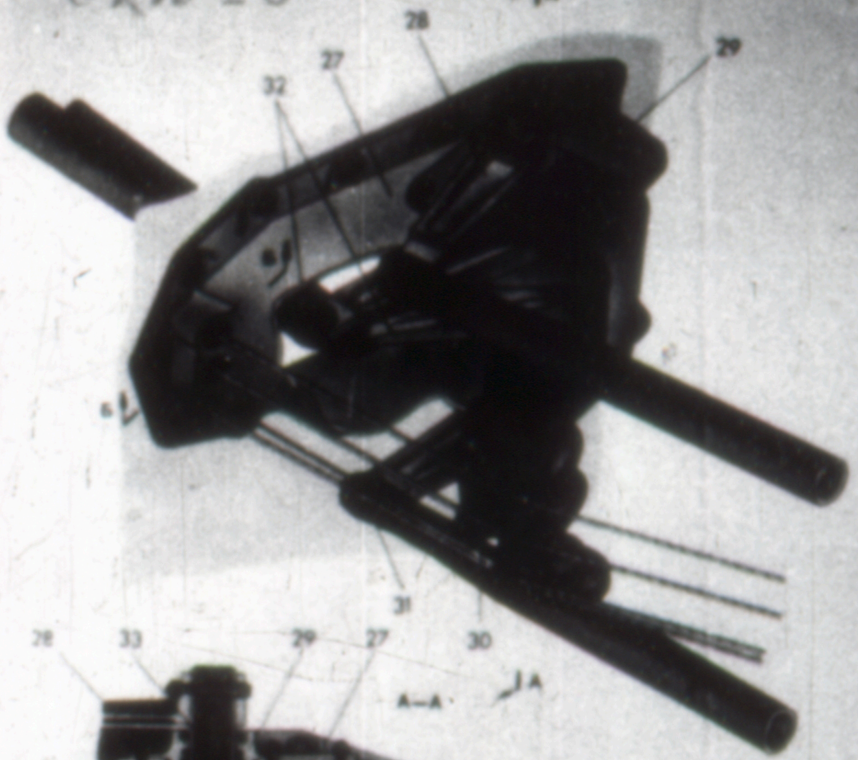

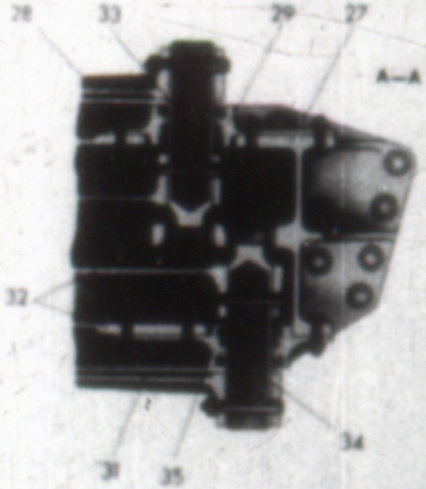

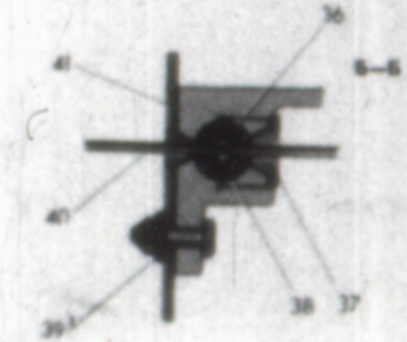

10—рычаг вала руля.
11—передний рычаг.
12—двуплечая качалка.
13—кронштейн лонжерона руля.
14—двуплечий рычаг.
15—тяга.
16—электромеханизм МП-100М.
17—задний кронштейн вала.
18—цапфа вала руля.
19—серьга.
20—подшипники.
21—головка.
22—поршень.
23—шток.
24—упор.
25—стакан.
26—ползун.
27—корпус гермоузла.
28, 31—качалки, расположенные в негерметичной зоне.
29—верхняя крышка.
30—кронштейн с роликами тросовой проводки.
32—качалки, расположенные в гермокабине.
33—выводной вал системы управления рулем направления.
34—выводной вал системы управления рулем направления.
35—нижняя крышка.
36—полость для смазки.
37—гайка.
38—сердечник резиновый.
39—гермошайба.
40—трос.
41—прокладка резиновая.

СХЕМА УПРАВЛЕНИЯ РУЛЕМ НАПРАВЛЕНИЯ



УПРАВЛЕНИЕ РУЛЕМ НАПРАВЛЕНИЯ С СОВМЕЩЕННЫМ ТРИММЕРОМ-СЕРВОКОМПЕНСАТОРОМ

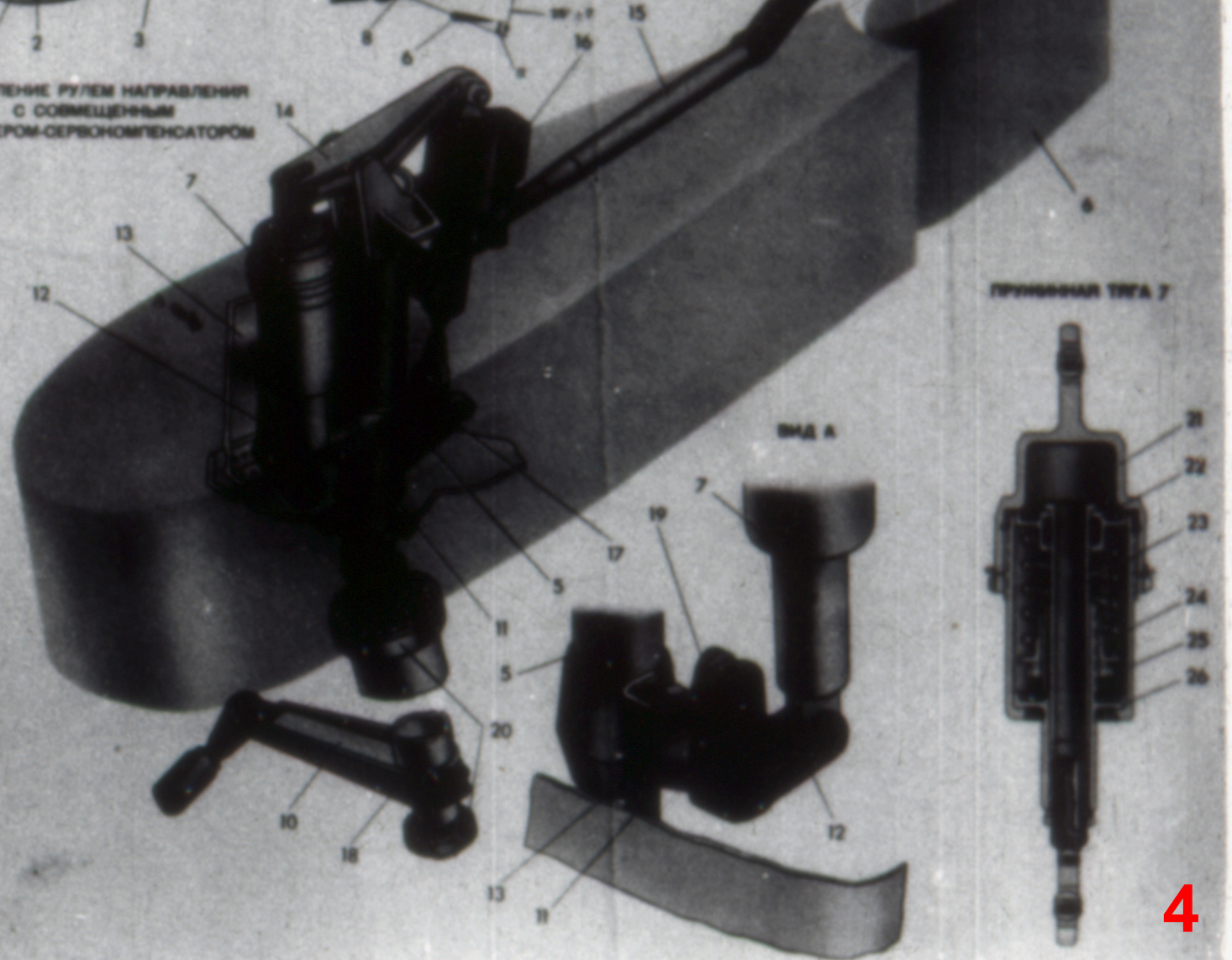

ВИД А



ПРИВОДНАЯ ТЯГА 7


Ан-24
УПРАВЛЕНИЕ ЭЛЕРОНАМИ
ОБЩИЕ СВЕДЕНИЯ
Поворот штурвала 90°±2°
КОЛОНКА УПРАВЛЕНИЯ
Шестерня
Палец
Штурвал
Подшипник
Разъемный сектор
Вилки кардана
Шпонка
Качалка
Тяга
Ось сектора
Корпус колонки
Ось качалки
Кронштейн
Болт конусный
Качалка управления элеронами
Качалка
Ось качалки
Тяга
Подшипник двухрядный
Промежуточные качалки
Тяги
Кинематическая схема работы механизма
Задний лонжерон крыла
Механизм управления секцией элерона
Кронштейн
Вал
Рычаг
Качалка
Лонжерон элерона
Механизмы управления секциями элеронов
Кардан
Шангоут №7
Колонка
Качалка
Тяга
Управление элеронами в кабине
Труба
Промежуточные качалки
Нервюра 13
Нервюра 18
А
Штурвал
Качалка
Тяга
Качалка
Шарикоподшипник
Тяга
Кронштейн
Ролики
Шайбы
Труба
Установка направляющих роликов /Узел А/
Установка гермовыво... и рулевой машинки автопилота
Кронштейн
Кардан
Трос
Цепь
Сектор
Вал
Кронштейн
Рычаг стопора
Рулевая машина автопилота

# Управление рулем высоты

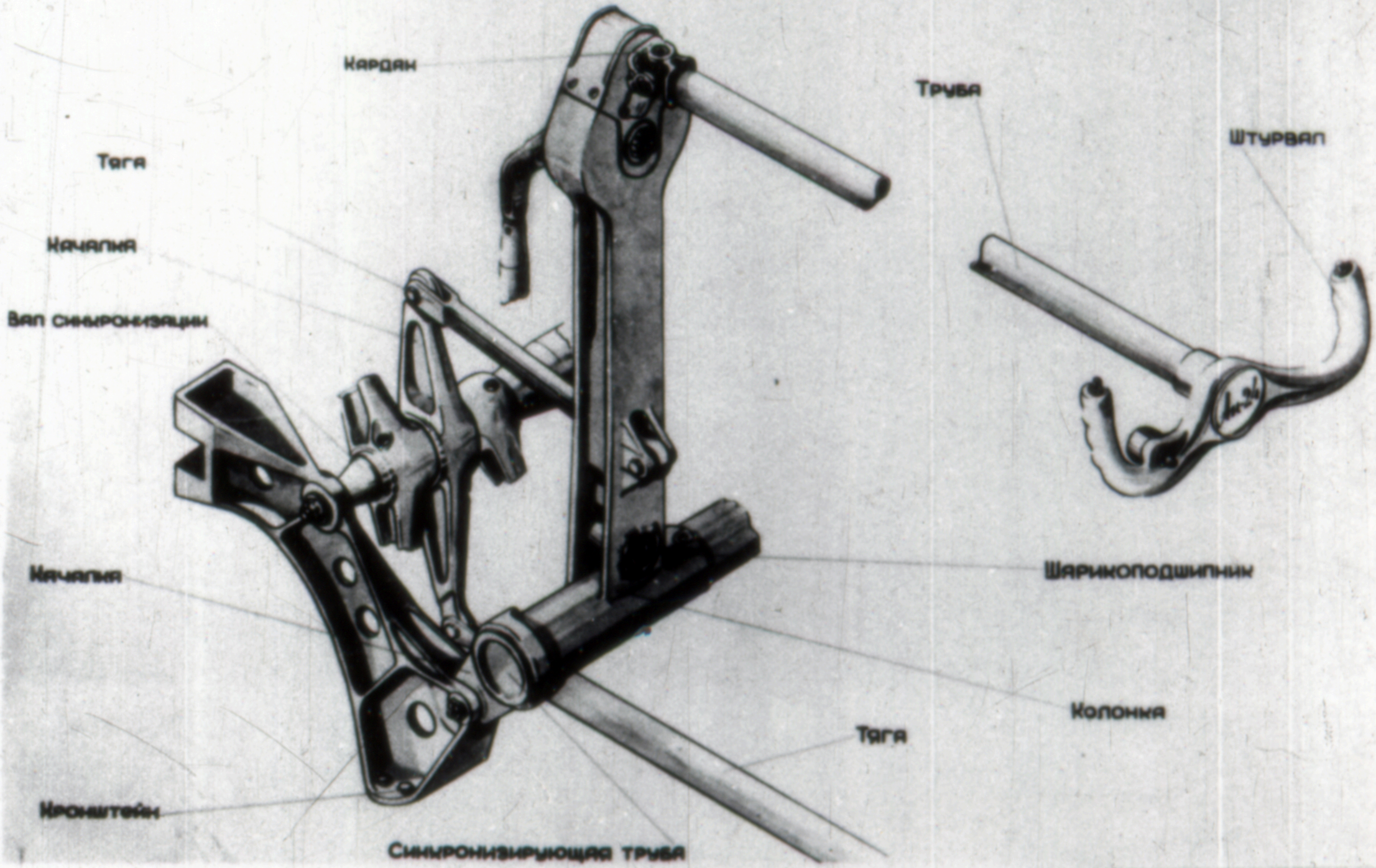

# Управление элеронами

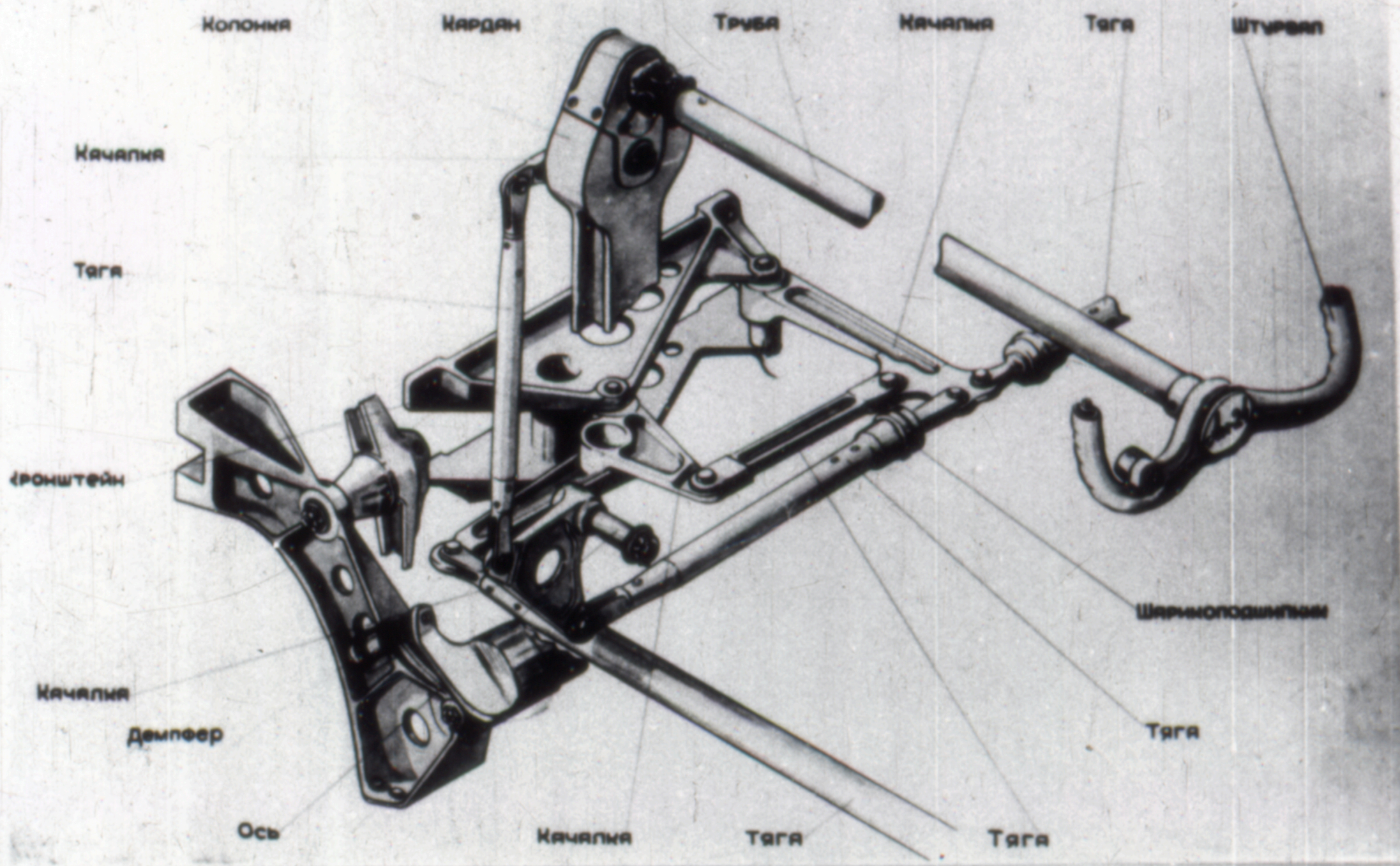

# Управление рулем направления

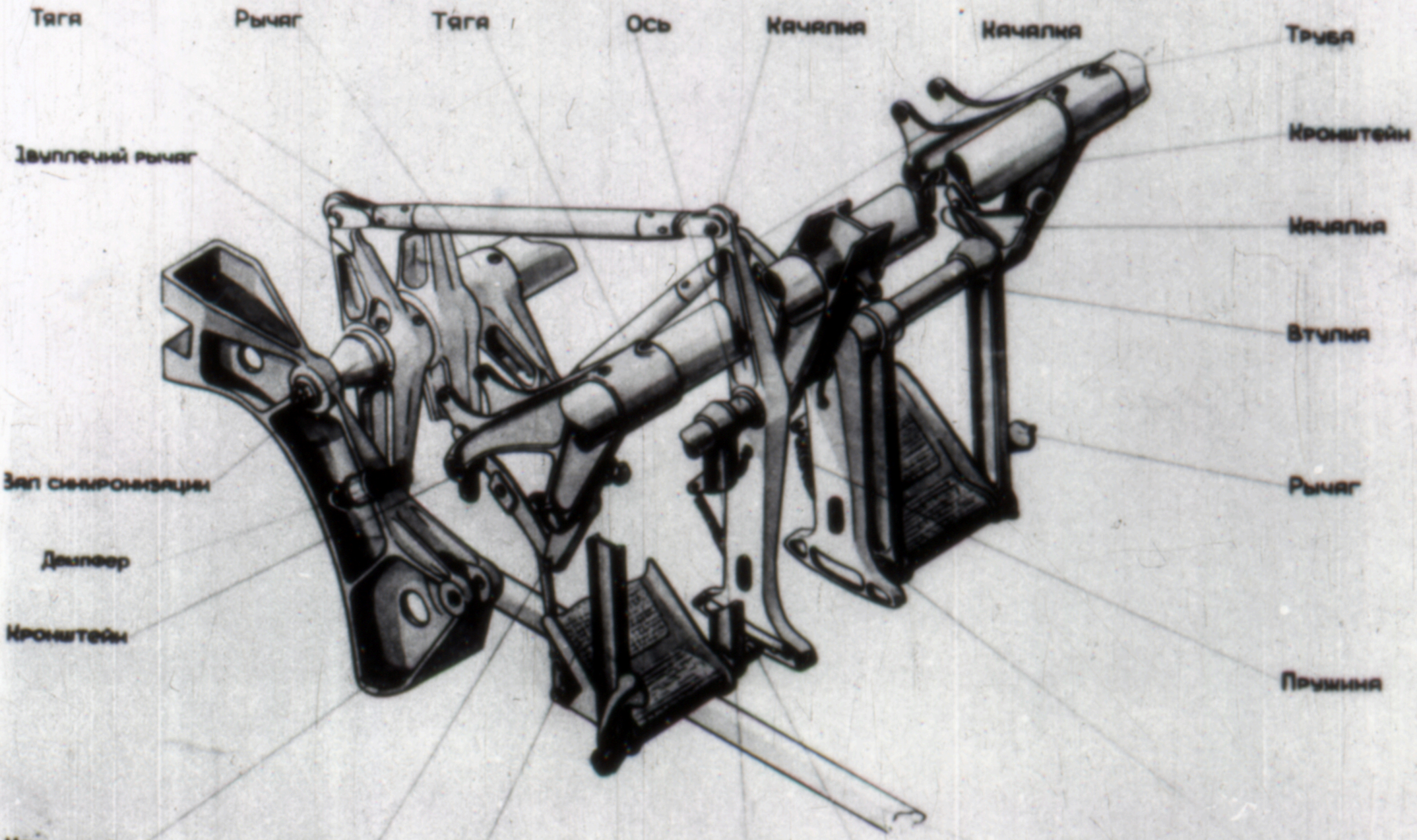

# Ан 24 Управление тормозами и стояночным тормозом

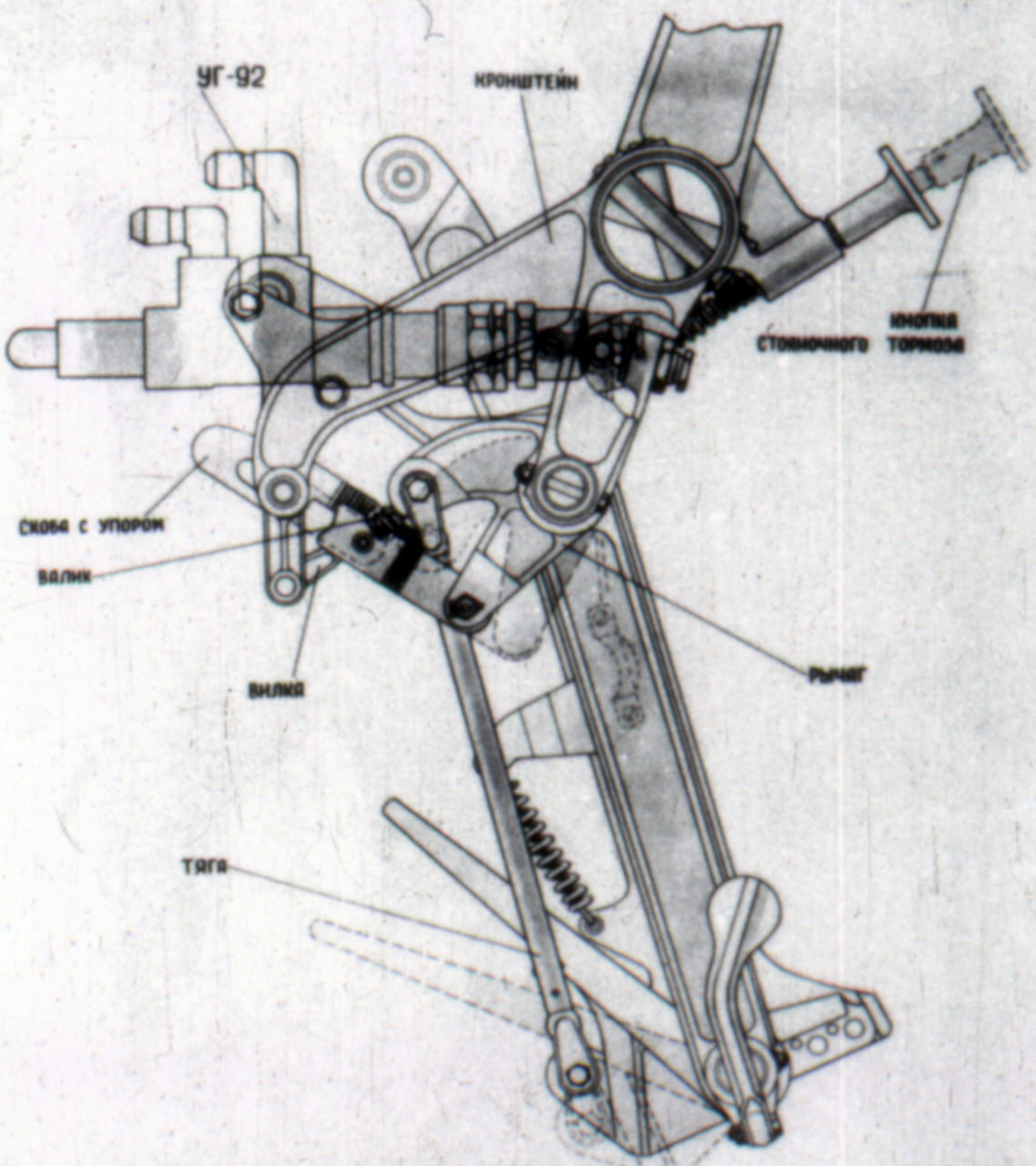

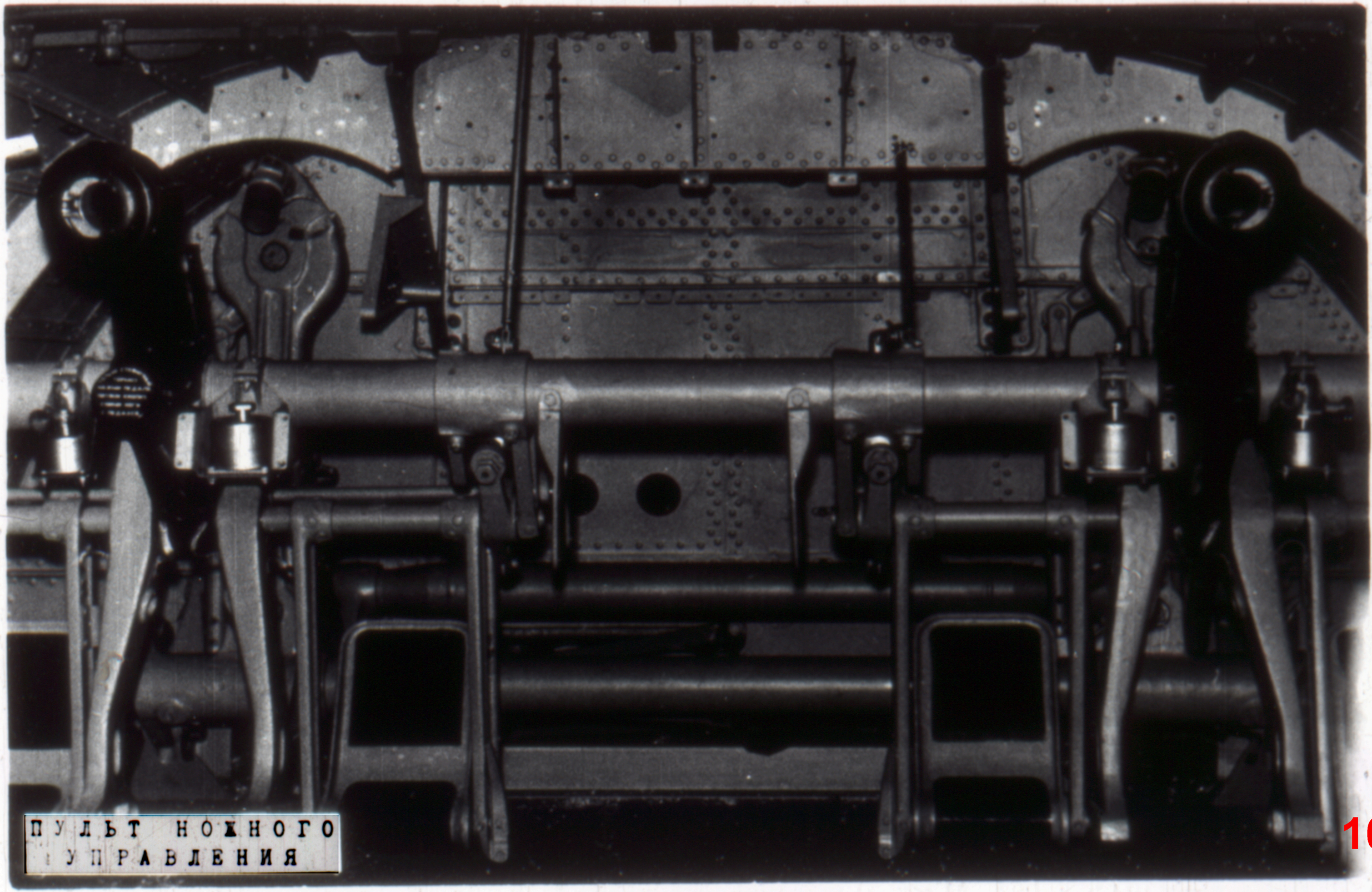

ПУЛЬТ НОЖНОГО УПРАВЛЕНИЯ

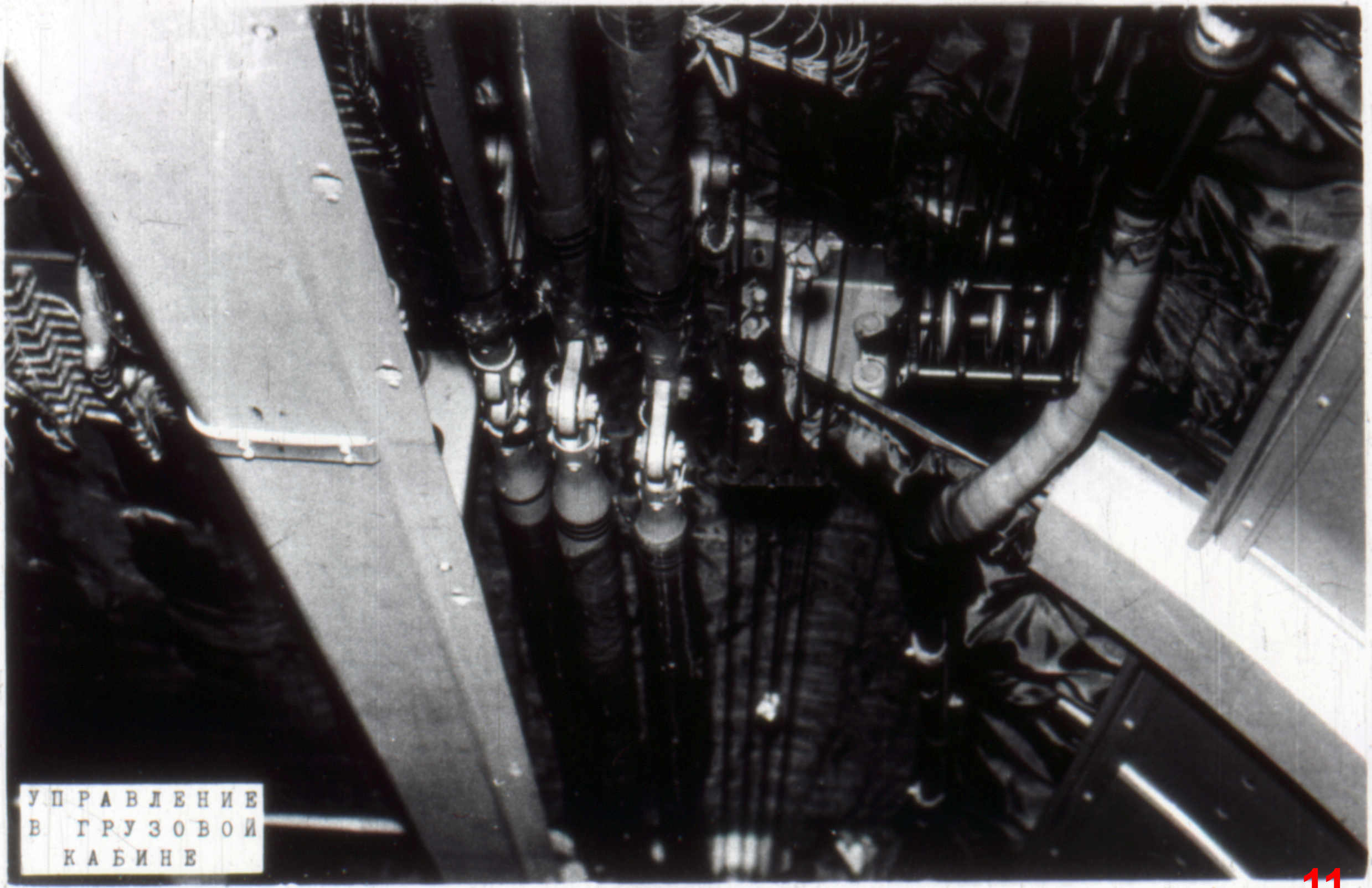

УПРАВЛЕНИЕ
В ГРУЗОВОЙ
КАБИНЕ

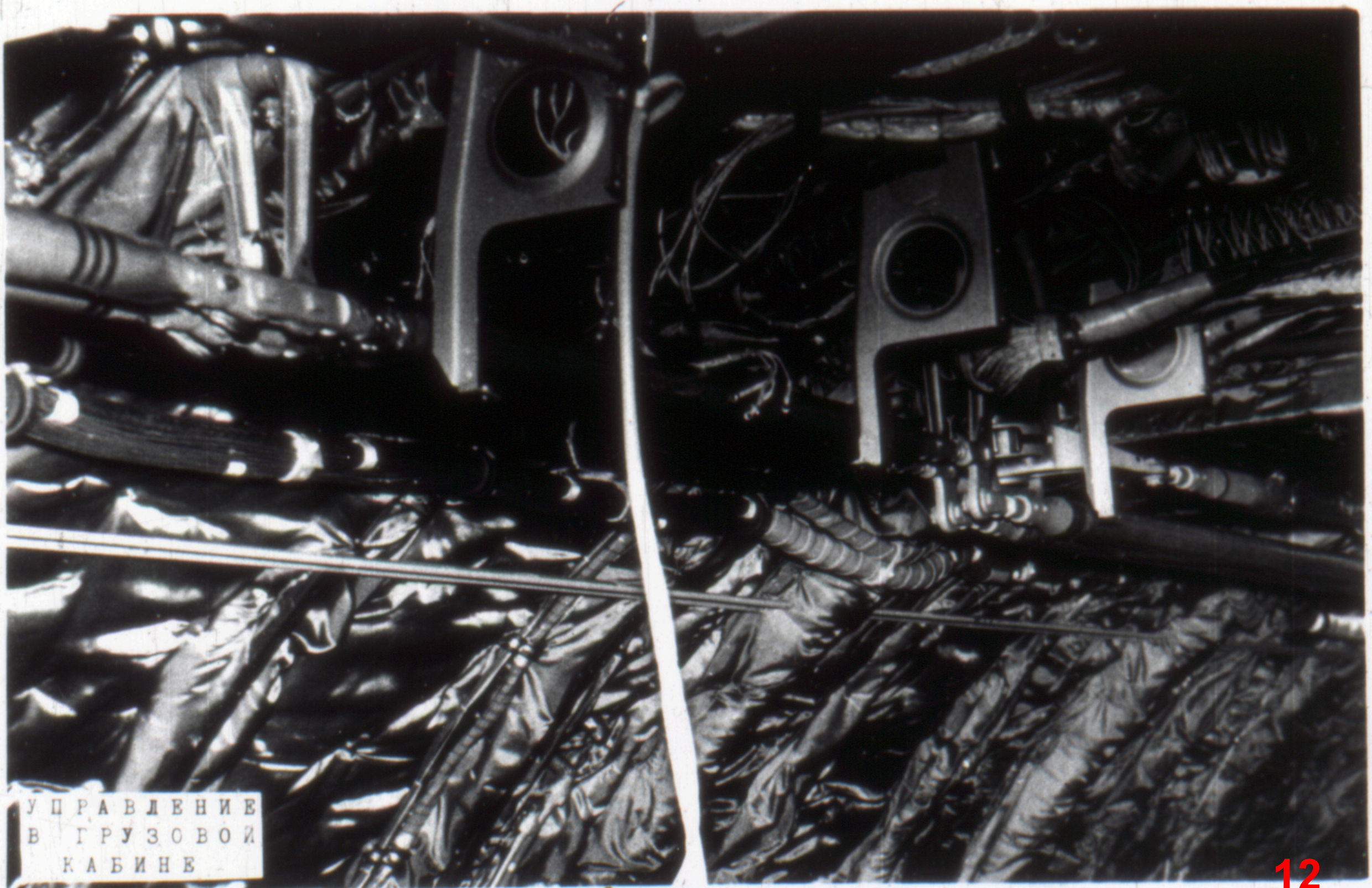

УПРАВЛЕНИЕ
В ГРУЗОВОЙ
КАБИНЕ



УСТАНОВКА РУЛЕВЫХ МАШИНОК НА 43 ШПАНГОУТЕ



УСТАНОВКА СЕКТОРОВ УПРАВЛЕНИЯ НА 43 ШПАНГОУТЕ

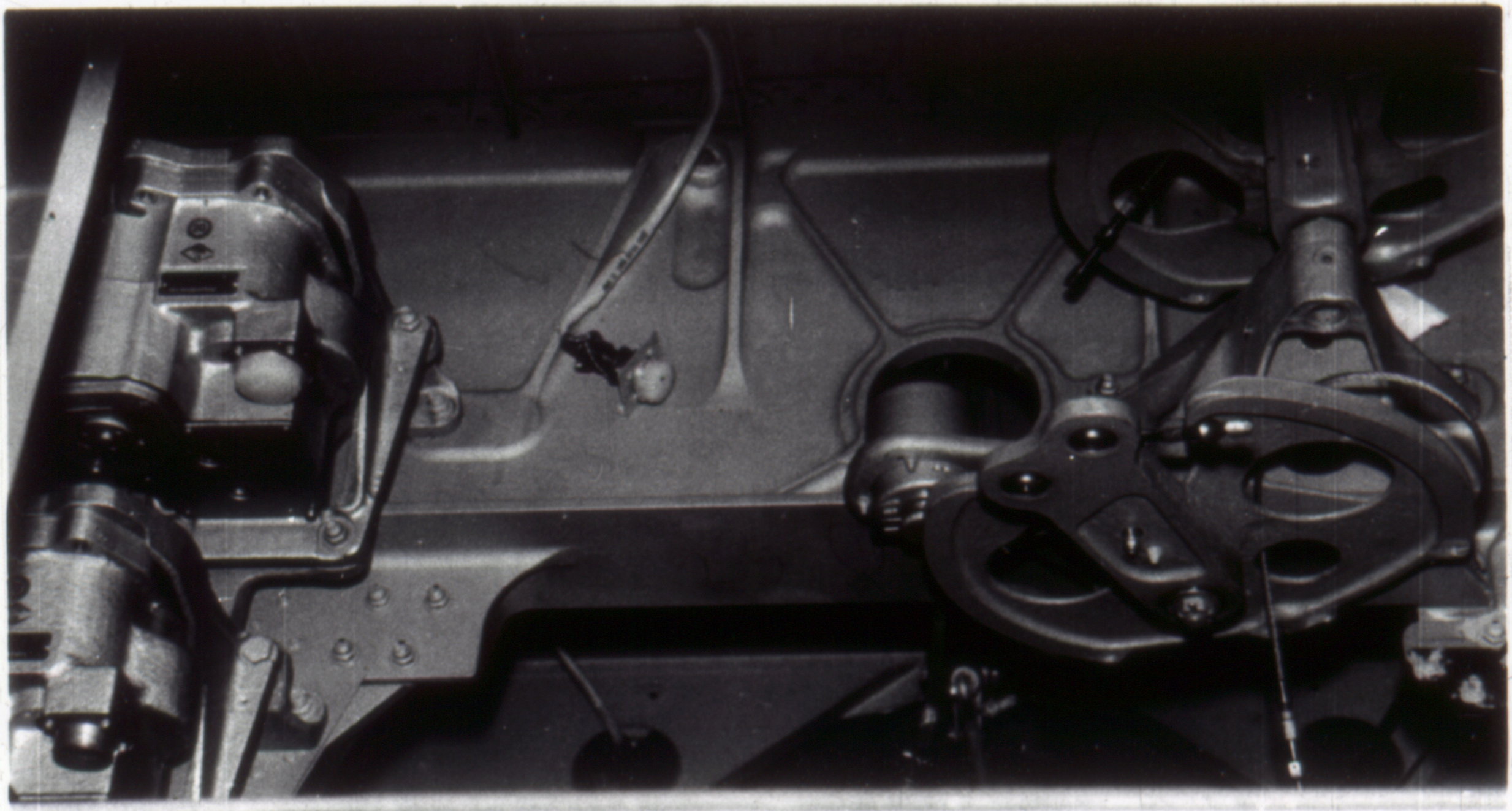

УПРАВЛЕНИЕ САМОЛЕТОМ НА 43 ШПАНГОУТЕ

КОРНЕВАЯ НЕРВЮ-
РА РУЛЯ НАПРАВ-
ЛЕНИЯ

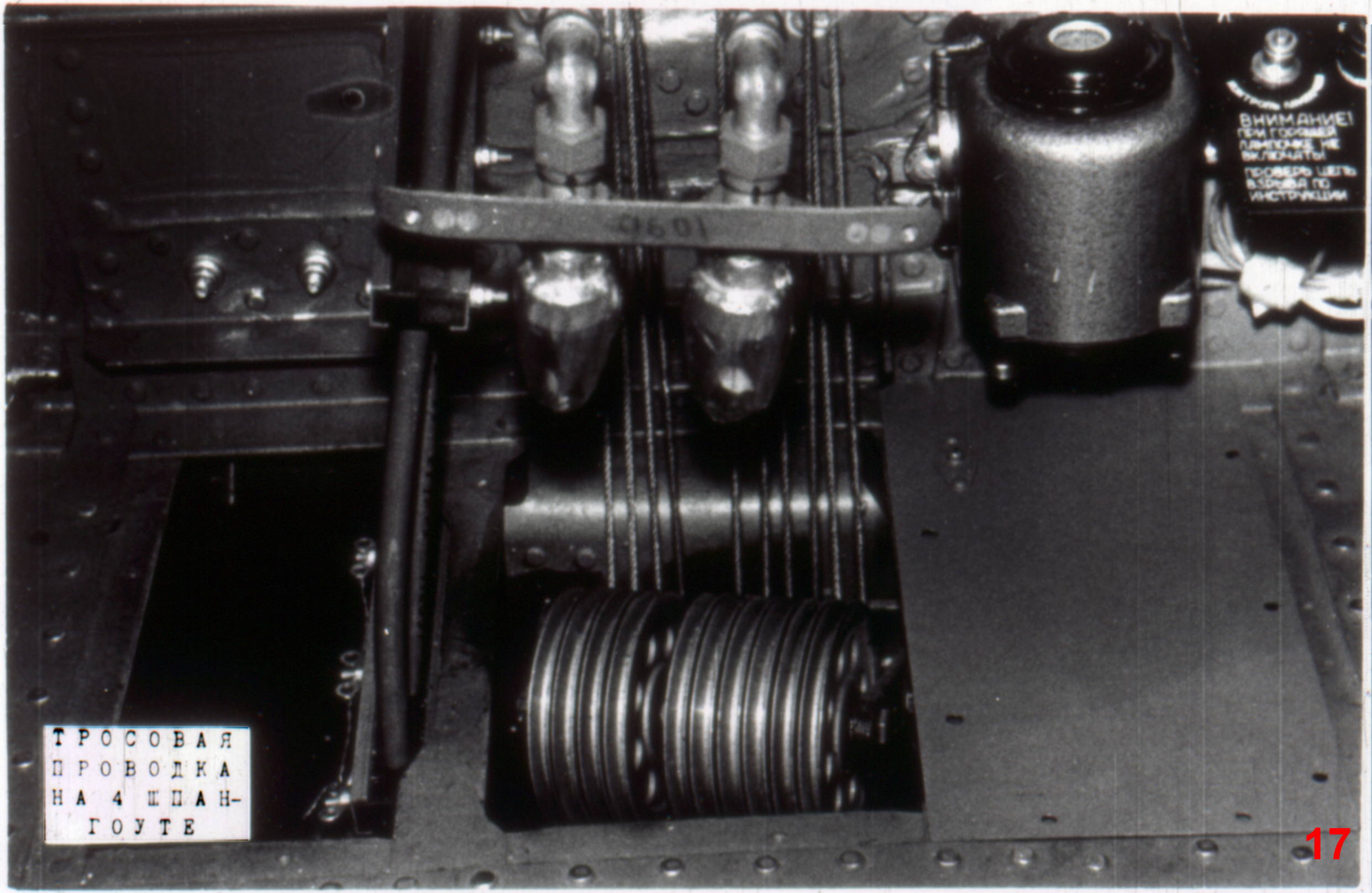


ТРОСОВАЯ ПРОВОДКА НА 4 ШПАНГОУТЕ

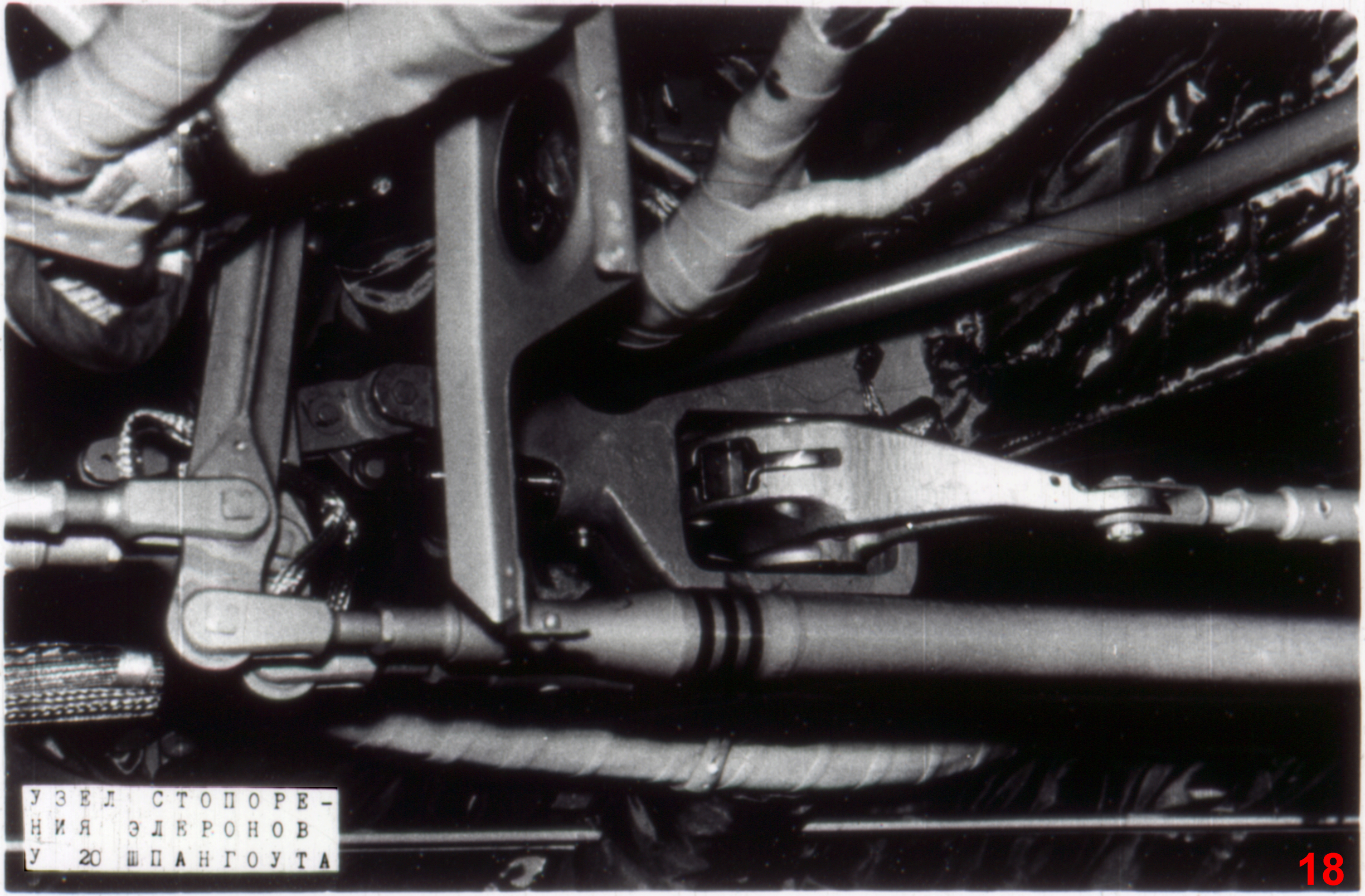

УЗЕЛ СТОПОРЕНИЯ ЭЛЕРОНОВ У 20 ШПАНГОУТА

СТОПОРЕНИЕ
ЭЛЕРОНОВ

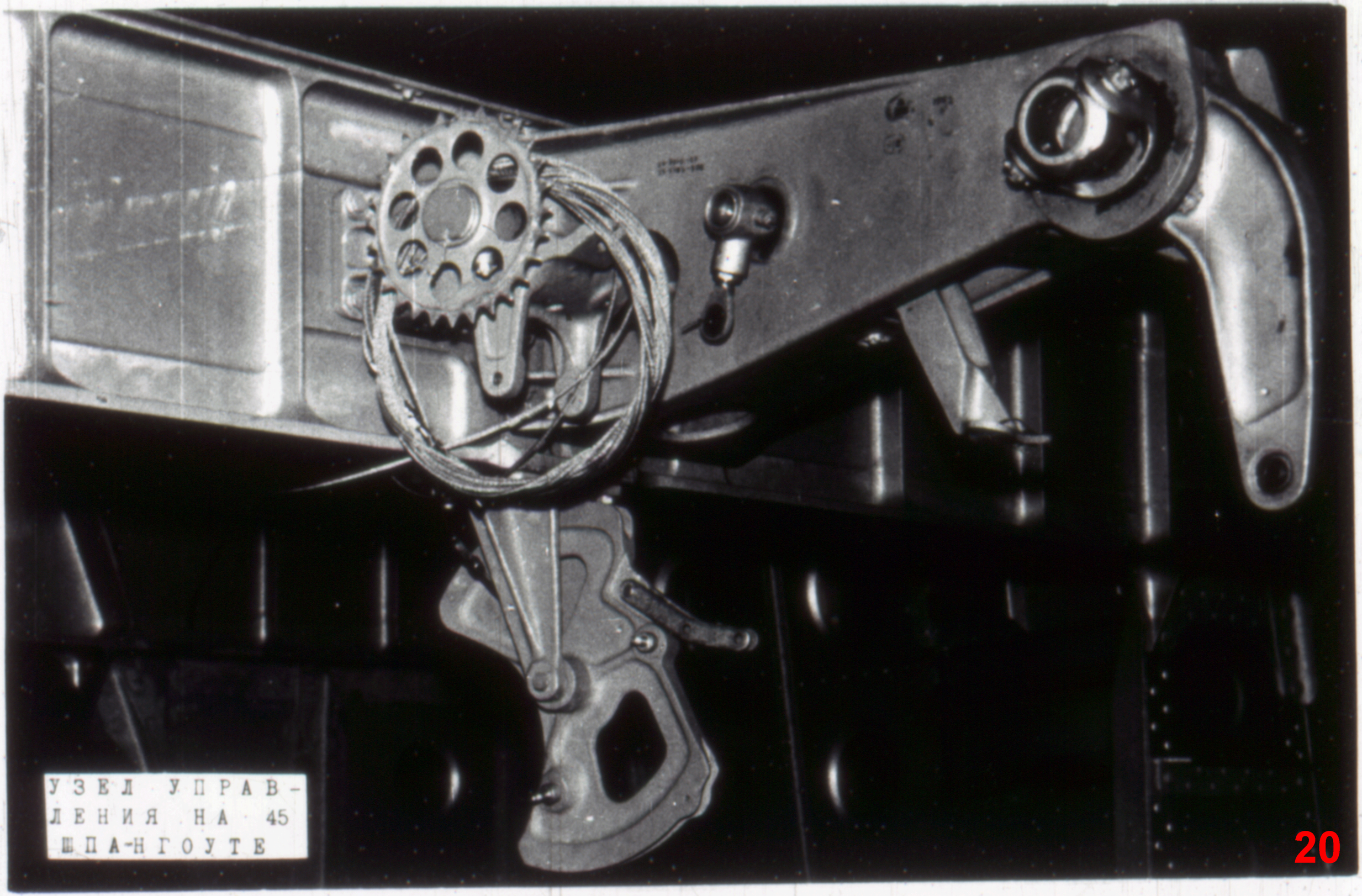

УЗЕЛ УПРАВ-
ЛЕНИЯ НА 45
ШПА-НГОУТЕ

153 Ан-24

# Механизм управления триммерами руля высоты

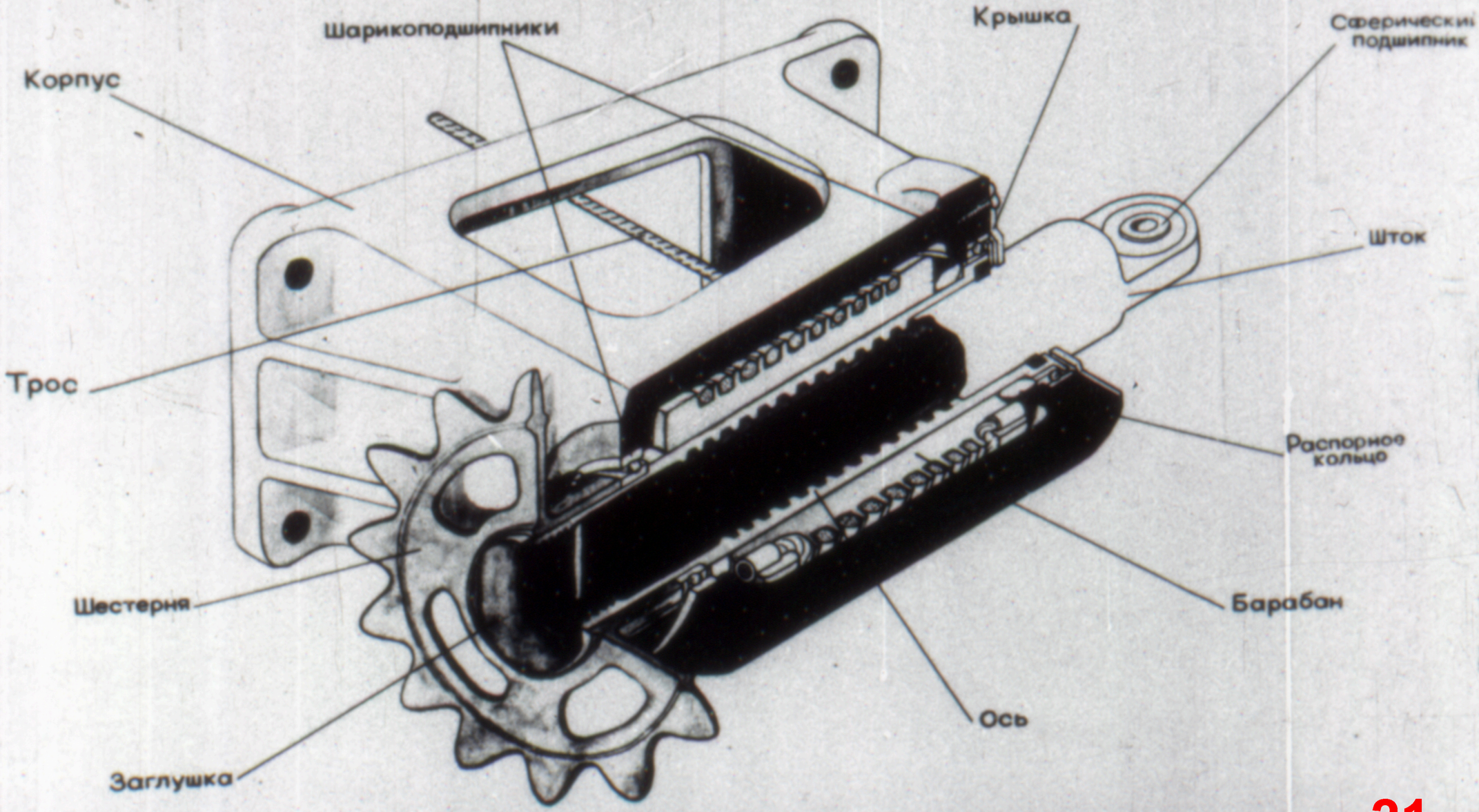

825

# Ан-24

# Механизм стопорения Р.В. и управления триммерами Р.В.

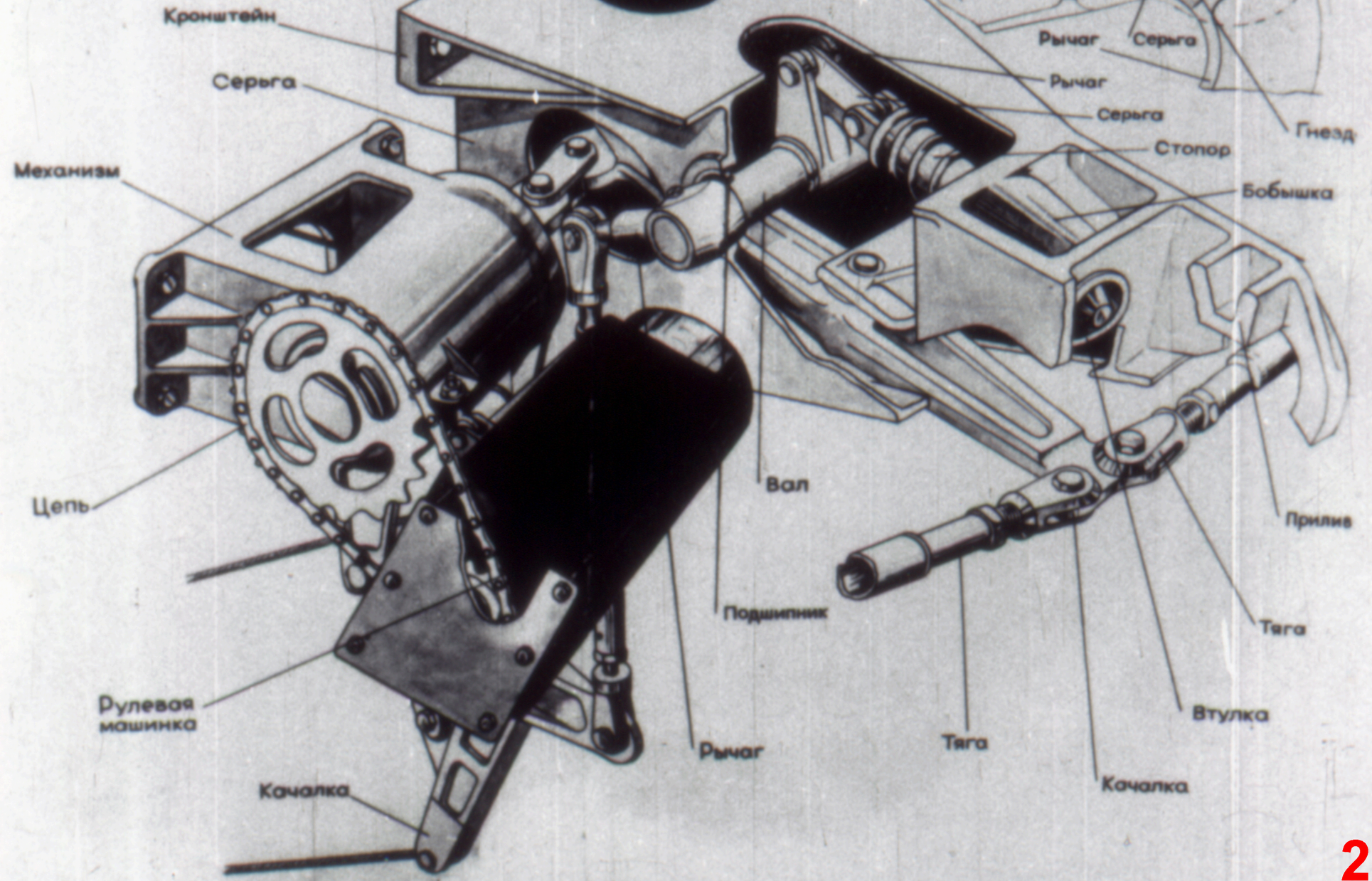

# 826 Ан-24 Схема управления триммерами Р.В. и стопорения Р.В., Р.Н. и элеронов

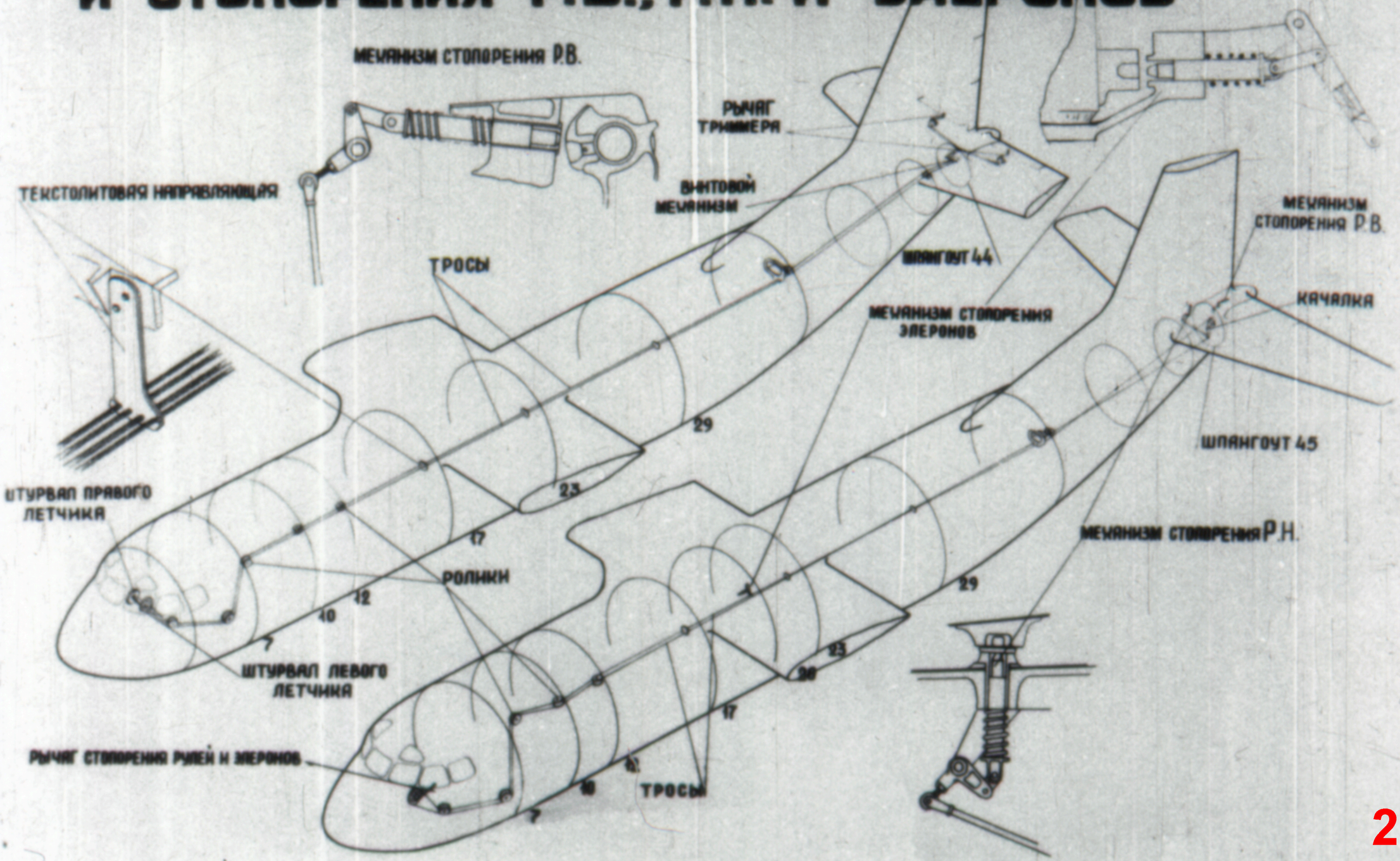

Управление
143
АН-24

# СТОПОР
## РУЛЕЙ И ЭЛЕРОНОВ

### ОТСТОПОРЕНО

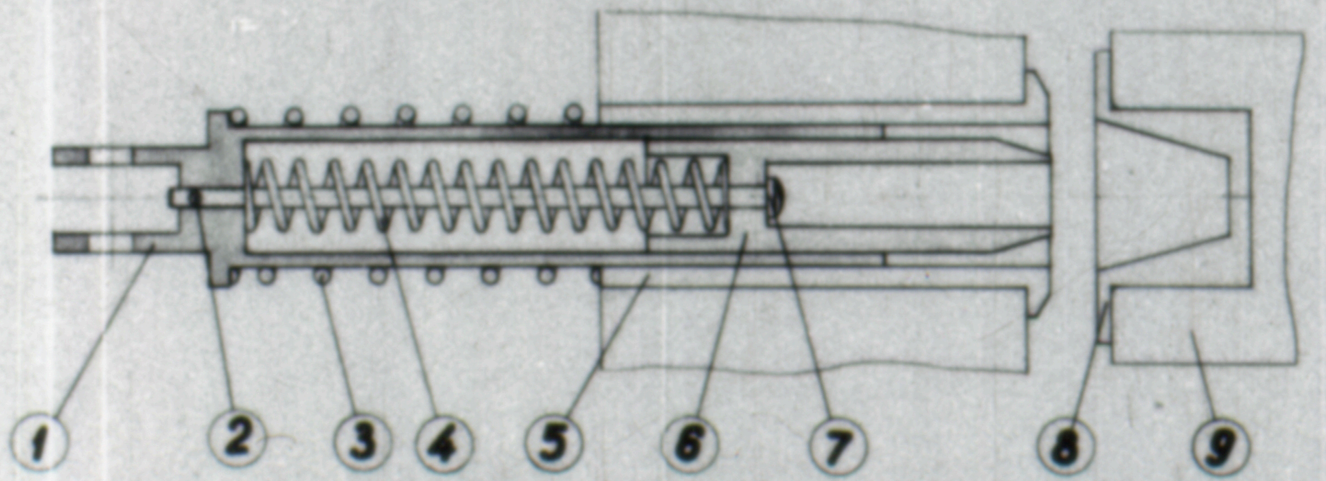


1 Стакан вильчат.
2 Шплинт
3 Пружина
4 Пружина
5 Втулка
6 Палец стопорный
7 Болт стяжной
8 Гнездо стопора
9 Качалка

### ЗАСТОПОРЕНО

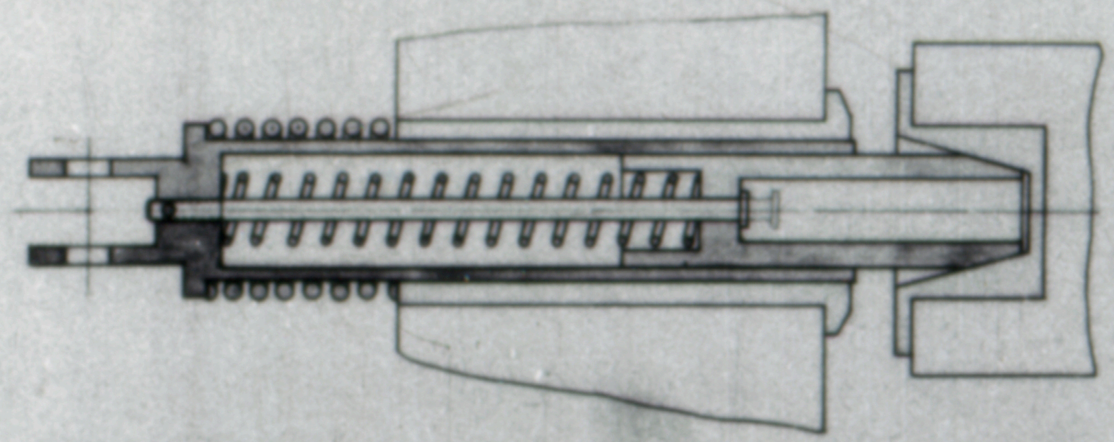

# УПРАВЛЕНИЕ ЗАКРЫЛКАМИ

1 н 26

1

СХЕМА УПРАВЛЕНИЯ ЗАКРЫЛКАМИ

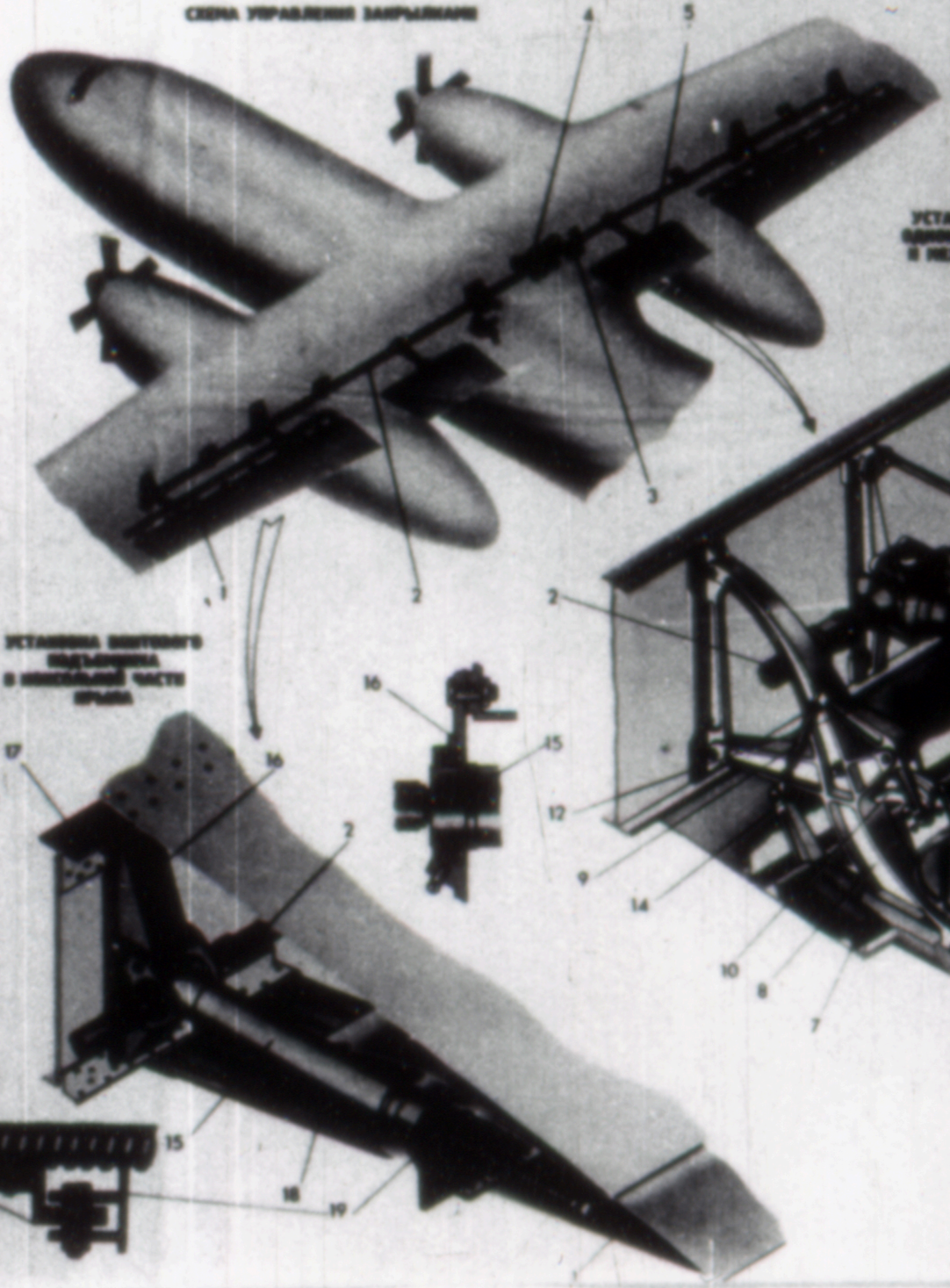

1—двухщелевой закрылок центроплана;
2—вал трансмиссии;
3—механизм концевых выключателей;
4—гидропривод;
5—однощелевой закрылок центроплана;
6—элеронная центроплана;
7—щиток;
8—кронштейн подвески элерона;
9—тяга;
10—гидроцилиндр;
11—рычаг;
12—двуплечий качалка;
13—винтовой подъемник однощелевого закрылка;
14—вилка качалки;
15—винтовой подъемник двухщелевого закрылка;
16—кронштейн;
17—задний лонжерон крыла;
18—передний лонжерон крыла;
19—кронштейн;
20—задний замок к лонжерону;
21—кронштейн;
22—кронштейн подвески;
23—кронштейн;
24—кронштейн;
25—рычаг;
26—упругий буфер;
27—кронштейн подвески;
28—кронштейн оси;
29—кронштейн оси;
30—кронштейн подвески;
31—кронштейн;
32—кронштейн подвески;
33—кронштейн;
34—кронштейн подвески.

УСТАНОВКА ВИНТОВОГО ПОДЪЕМНИКА В КОНЦЕВОЙ ЧАСТИ КРЫЛА



УСТАНОВКА ПОДЪЕМНИКА ОДНОЩЕЛЕВОГО ЗАКРЫЛКА И МЕХАНИЗМА УПРАВЛЕНИЯ ЩИТКОМ

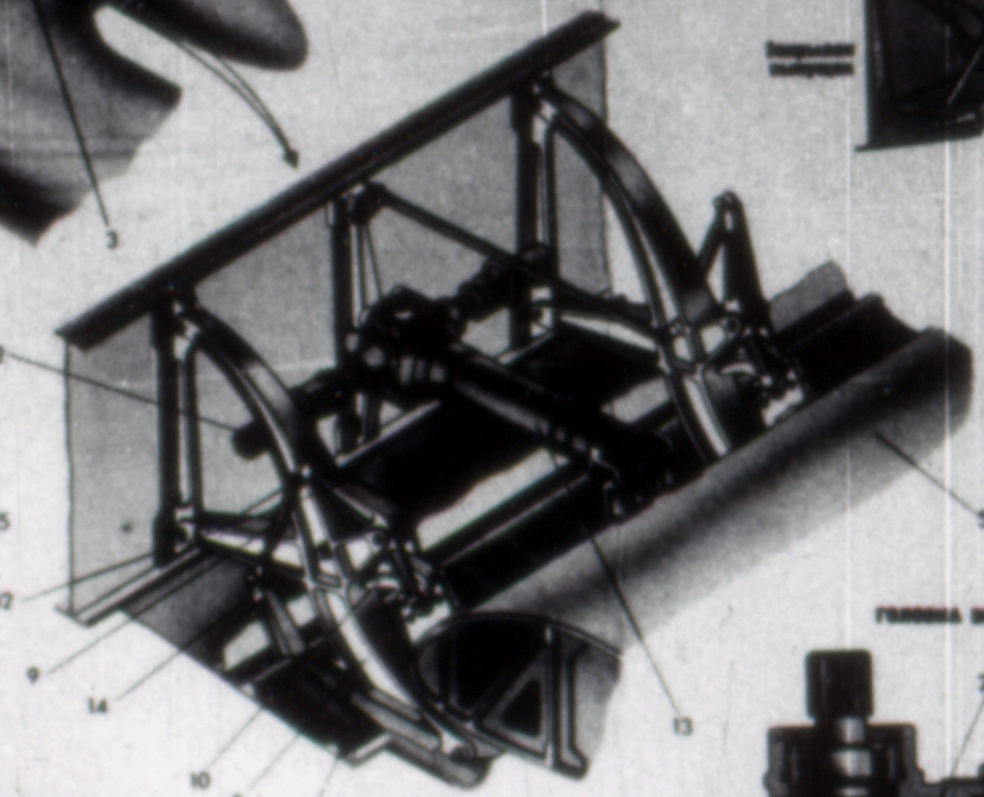

СХЕМА УБОРКИ ЩИТКА

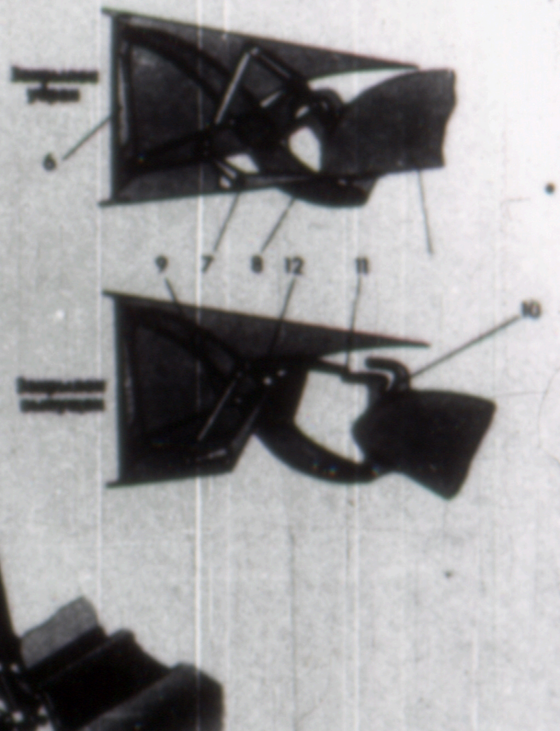

ГЛАВНИК ВИНТОВОГО ПОДЪЕМНИКА

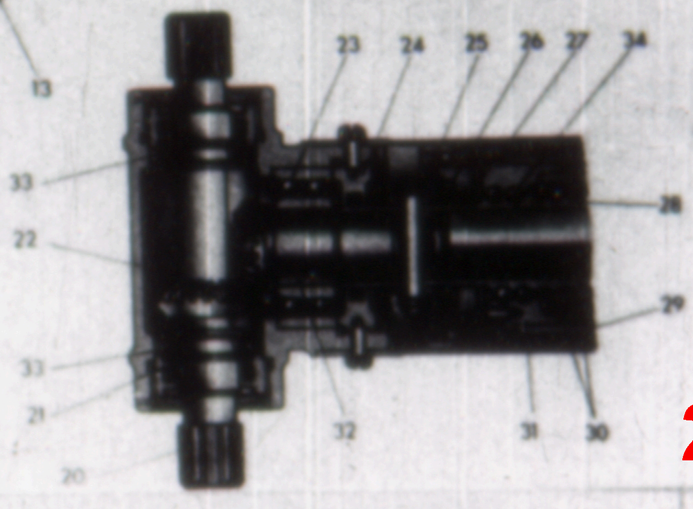

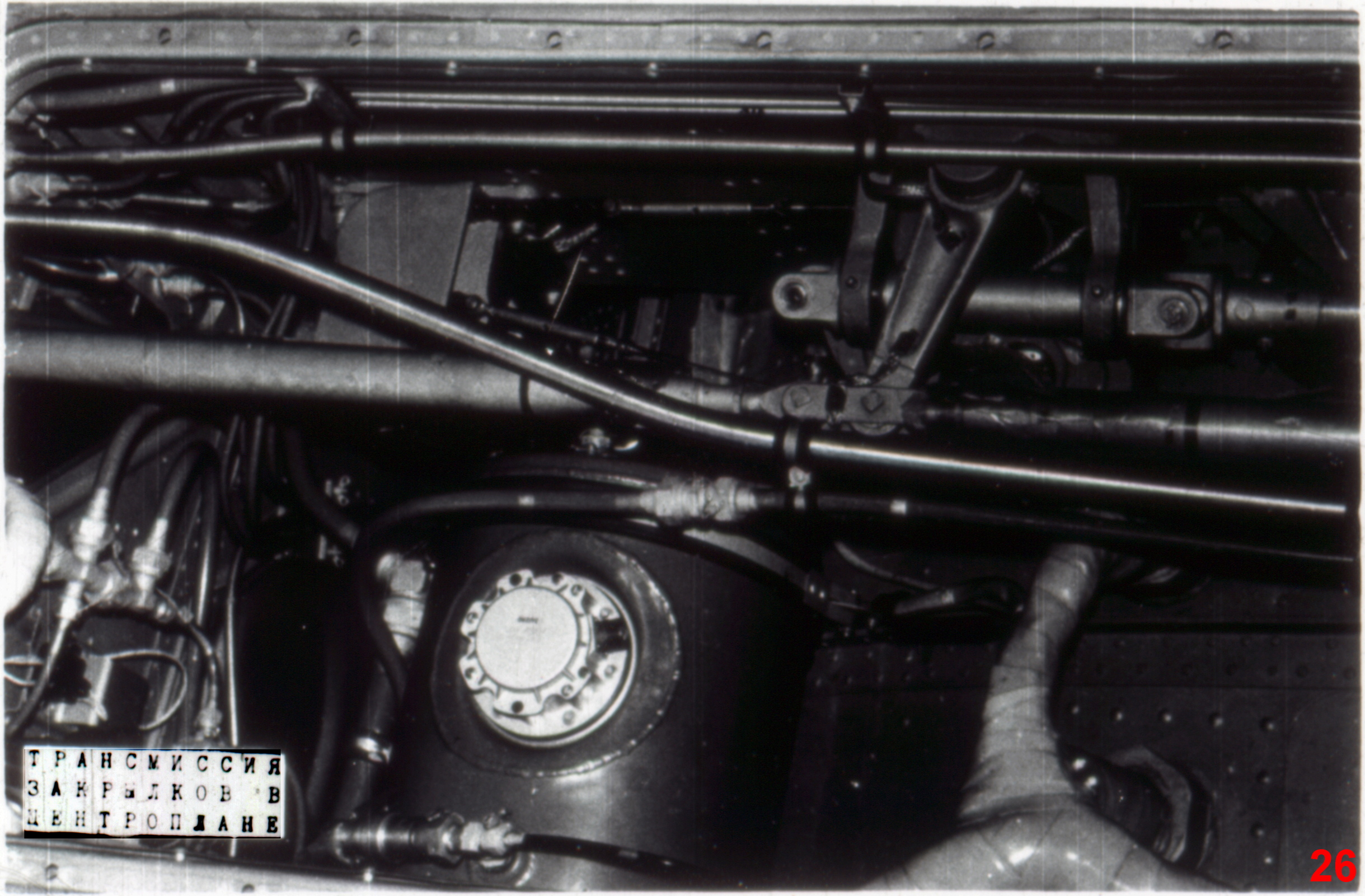
ТРАНСМИССИЯ
ЗАКРЫЛКОВ В
ЦЕНТРОПЛАНЕ

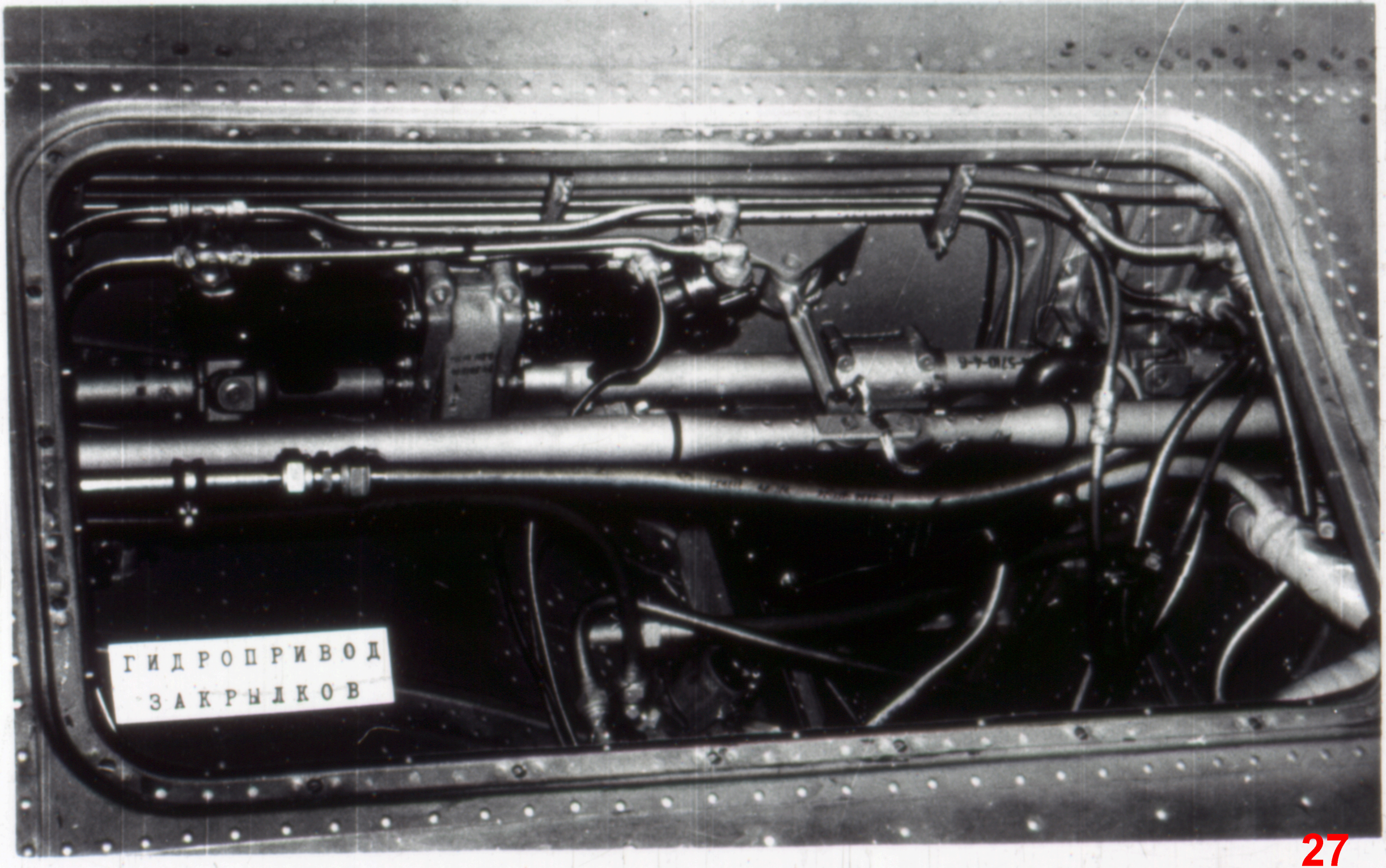
ГИДРОПРИВОД
ЗАКРЫЛКОВ

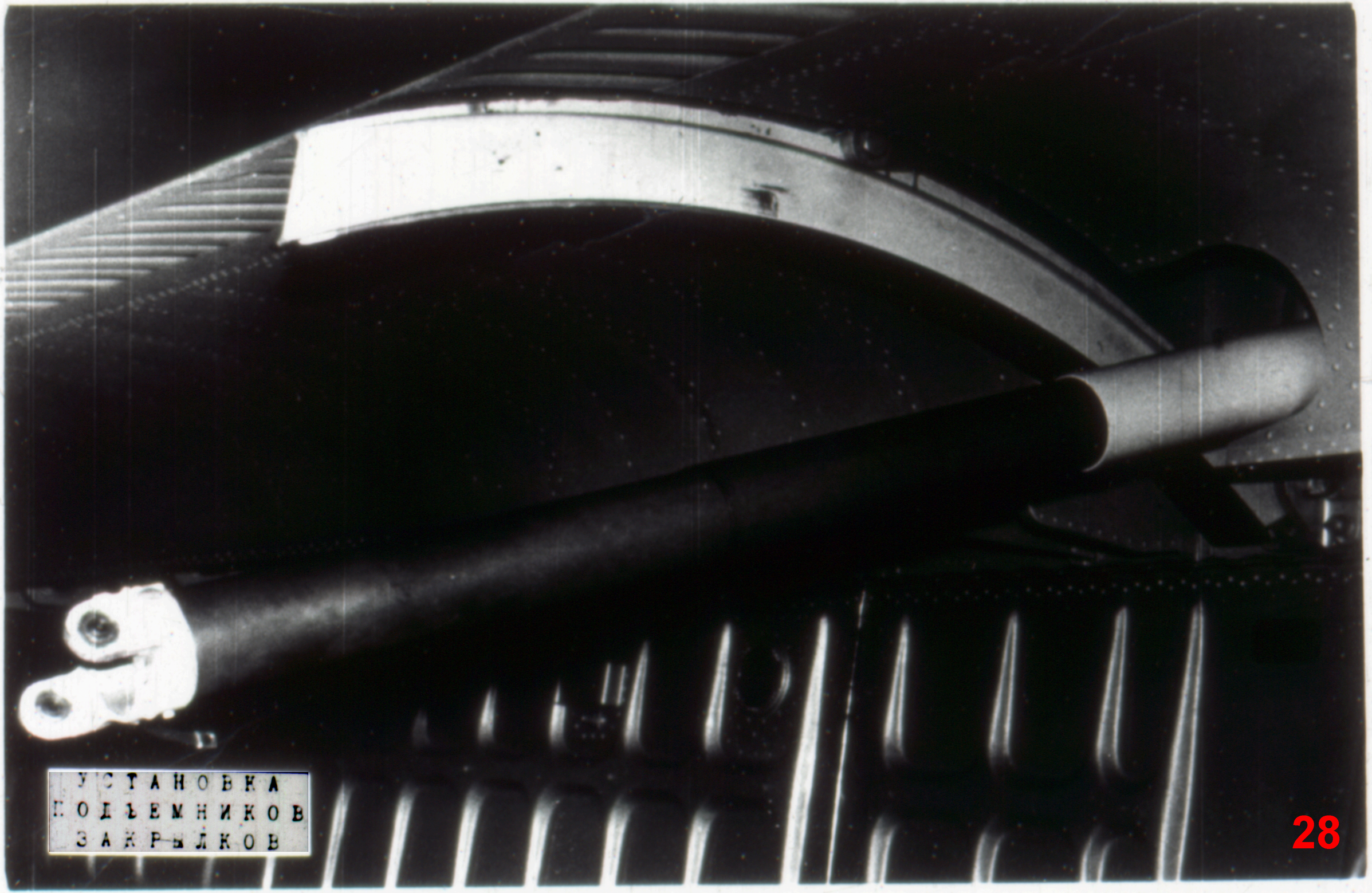
УСТАНОВКА
ПОДЪЕМНИКОВ
ЗАКРЫЛКОВ

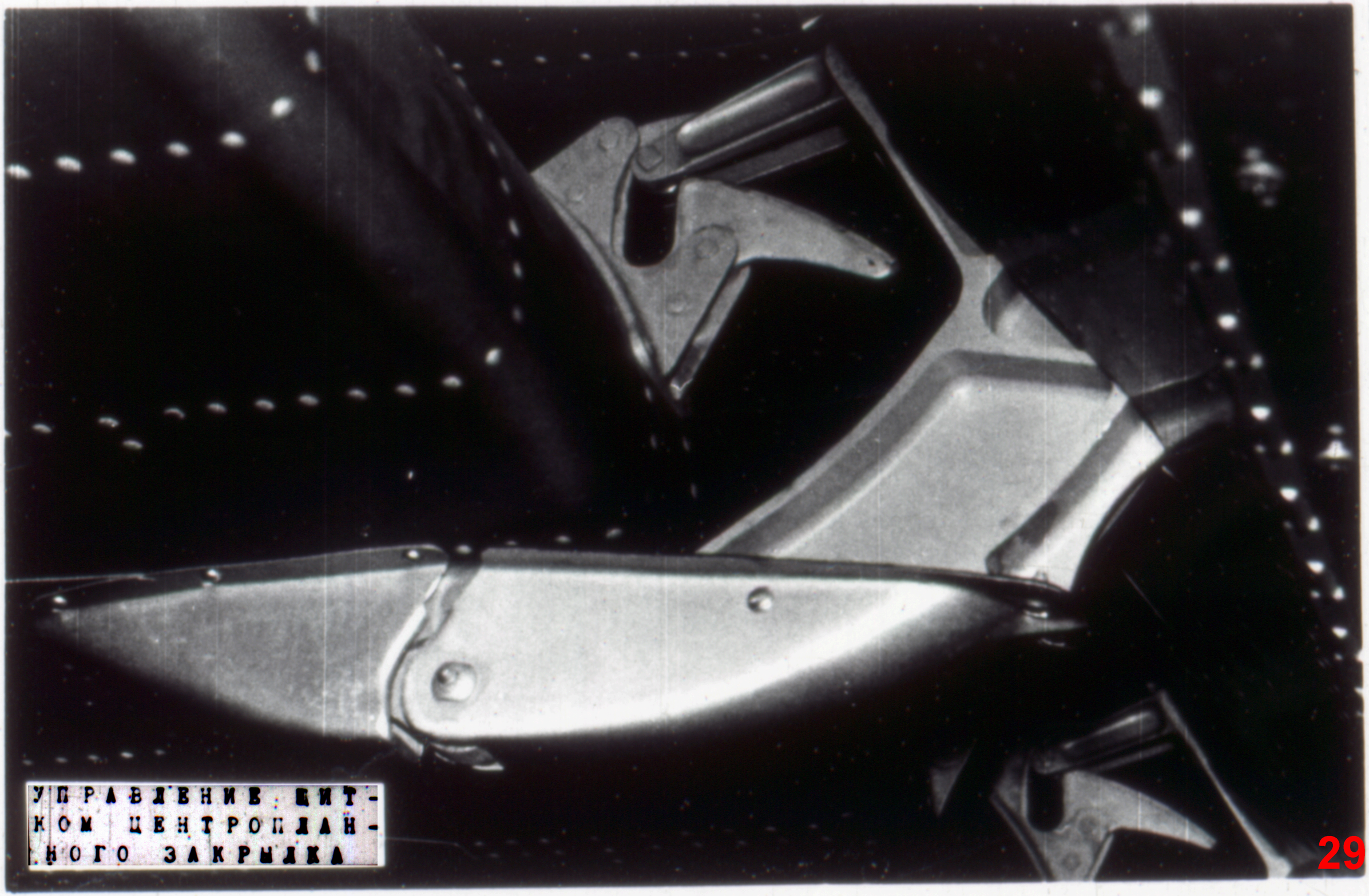

УПРАВЛЕНИЕ ЩИТКОМ ЦЕНТРОПЛАНОГО ЗАКРЫЛКА

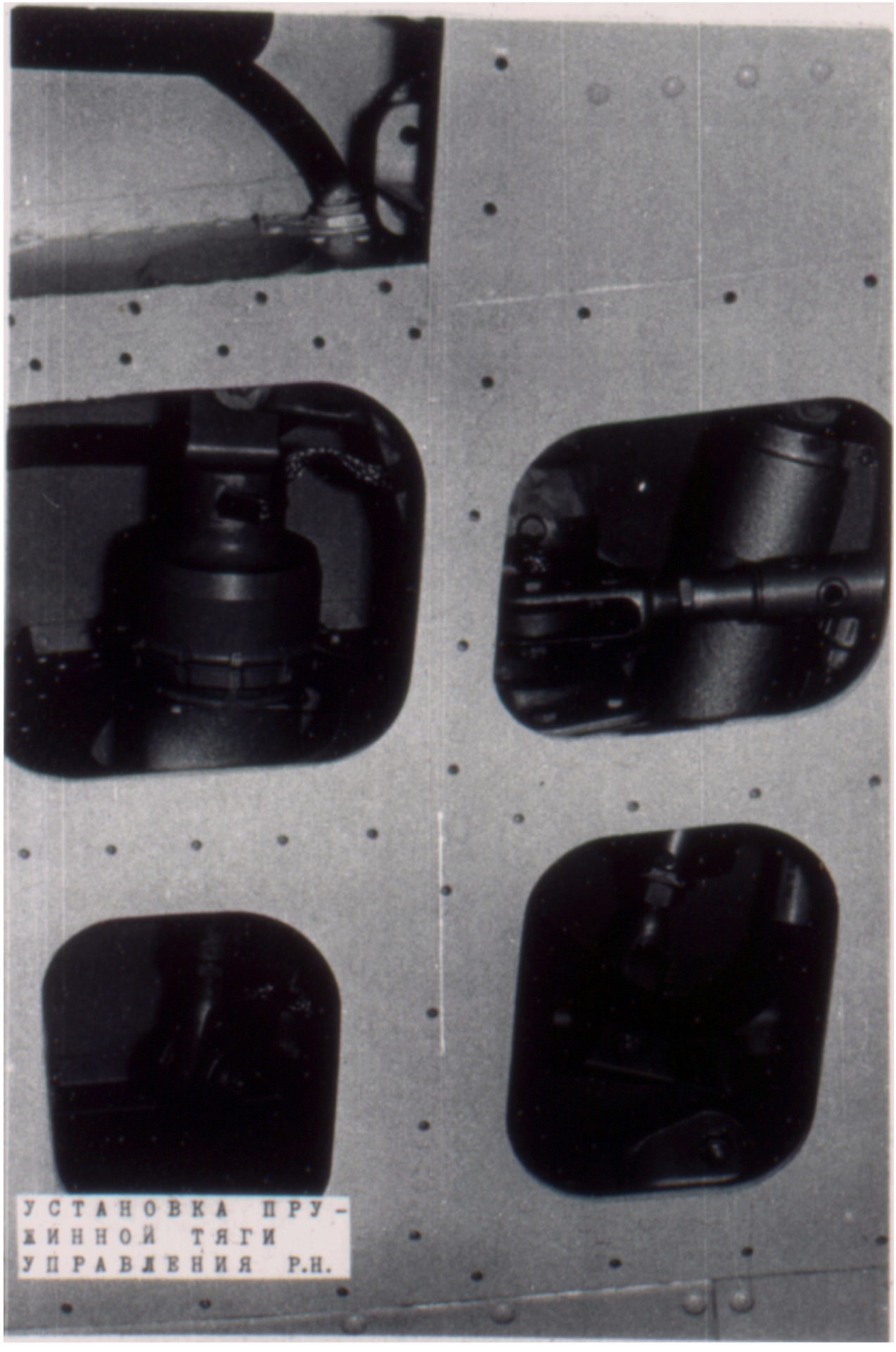

УСТАНОВКА ПРУ-
ЖИННОЙ ТЯГИ
УПРАВЛЕНИЯ Р.Н.

Ан-24

827

# Узел управления на 4-м шпангоуте

ПРУЖИННАЯ ТЯГА

УПОР ТРУБА КРЫШКА ПОЛЗУН ШТОК

СТАКАН ГАЙКА ВИЛКА

РАЗРЕЗ ПО ОСИ ВРАЩЕНИЯ КАЧАЛОК

ТЯГА К ПЕДАЛЯМ

КАЧАЛКА Р.Н.

КРОНШТЕЙН

ПРУЖИННАЯ ТЯГА

ГЕРМОСТЕНКА НА 4-м ШП.

РЫЧАГ НА РГ-8

ПРУЖИННАЯ ТЯГА
ОТКРЫВАНИЯ ПО-
ВОРОТОМ ПЕРЕД-
НЕЙ СТОЙКИ ШАССИ

ЦЕНТРАЛЬНЫЙ ПУЛЬТ

ЦЕНТРАЛЬНЫЙ ПУЛЬТ

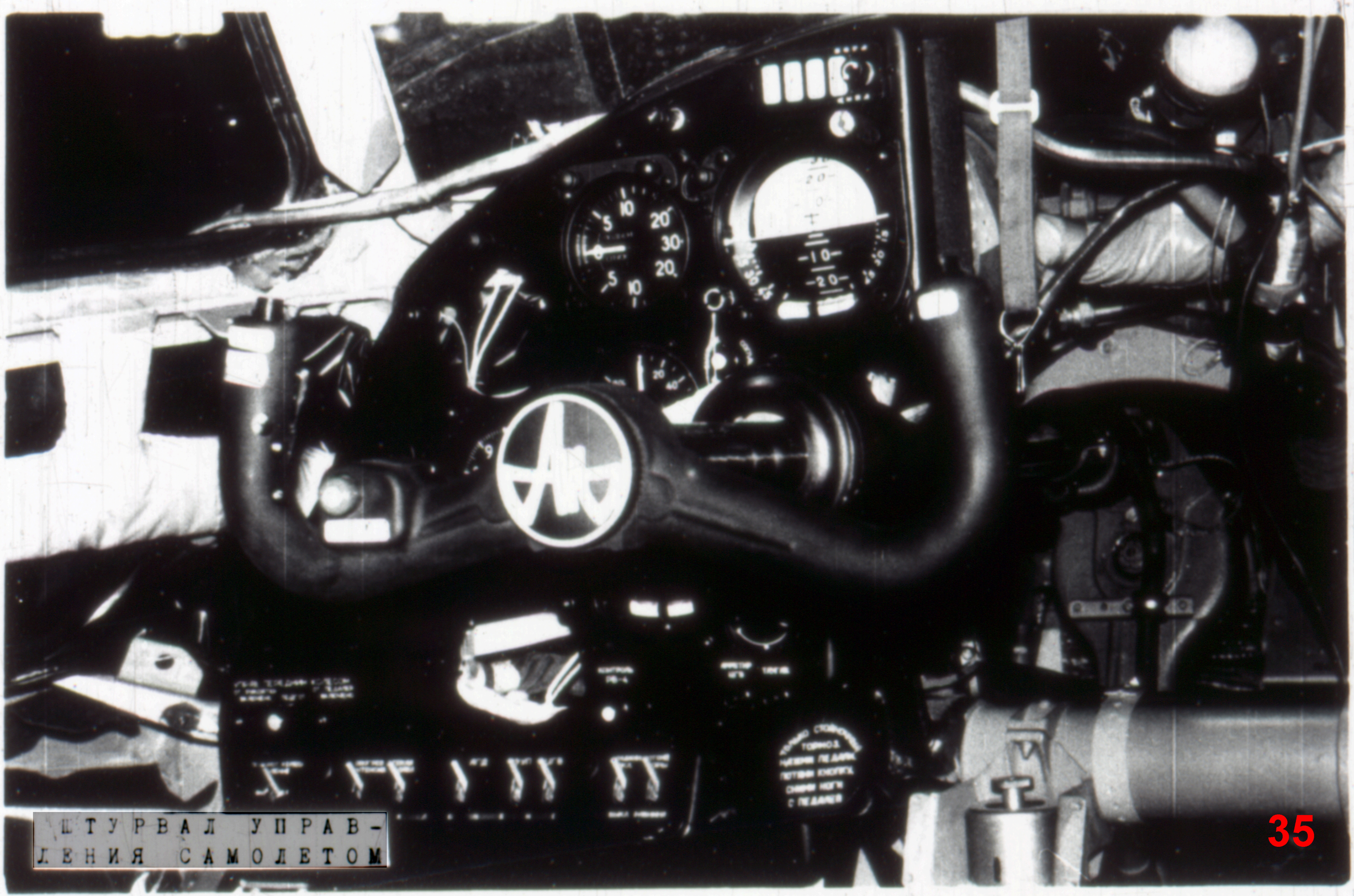

ШТУРВАЛ УПРАВЛЕНИЯ САМОЛЕТОМ

Центральный пульт

ТРОСА УПРАВ-
ЛЕНИЯ ДВИГА-
ТЕЛЯМИ

# КОНЕЦ ДИАФИЛЬМА

Киевский ордена Трудового Красного Знамени авиационный завод имени 50-летия Великой Октябрьской Социалистической революции