1 9 8 0

1 9 7 8

1 2 9 1



ЛЕНИНГРАДСКИЙ
ОПЫТНЫЙ
ЭЛЕКТРОТЕХНИЧЕСКИЙ
ЗАВОД

ЛОЭТЗ

ПЕРЕНОСНЫЕ РАДИОСТАНЦИИ



Диафильм в 2 частях

Часть II

Коротковолновая радиостанция 6РТ-2-ОМ „Карат“



Радиостанция работает на одной фиксированной частоте в диапазоне 1,6—2,85 МГц в режиме однополосной модуляции и обеспечивает дальность связи в зависимости от местности до 30—50 км.

Действующий комплект радиостанции



Приемопередатчик с манипулятором и кассетой питания



Антенна „штырь" длиной 1,8 м



Сумка для переноски радиостанции

Техническая характеристика радиостанции

- Пиковая мощность передатчика — не менее 0,5 Вт.
- Ослабление побочных излучений — не менее 30 дб.
- Стабильность частоты в интервале температур от —10 до +50°С — не хуже $\pm 100 \cdot 10^{-6}$.
- Чувствительность приемника — не хуже 3 мкВ.
- Избирательность по соседнему каналу — не хуже 50 дб.
- Номинальная выходная мощность приемника — не менее 50 мВт.
- Коэффициент нелинейных искажений приемника — не более 10%.

Структурная схема радиостанции

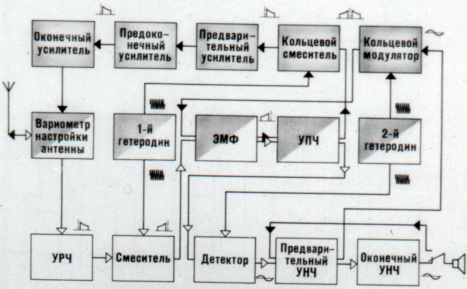

Электрическая схема входной цепи и усилителя радиочастоты

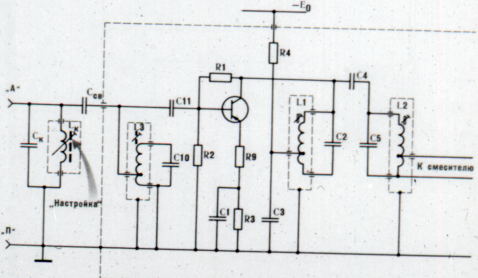

Электрическая схема смесителя и ЭМФ

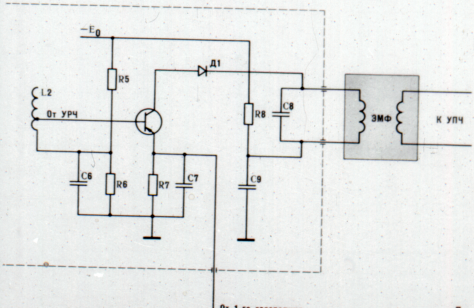

Электрическая схема УПЧ

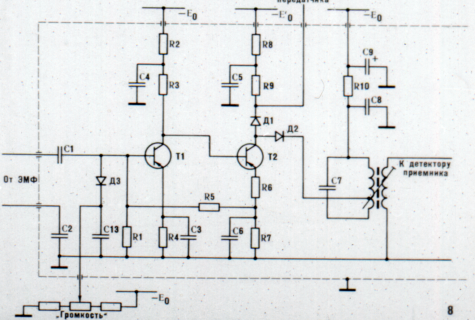

Электрическая схема детектора

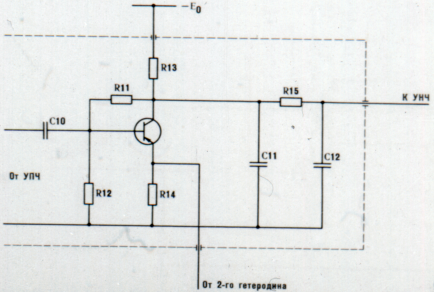

Электрическая схема предварительного УНЧ

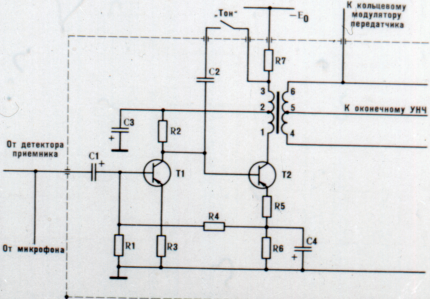

Электрическая схема оконечного УНЧ

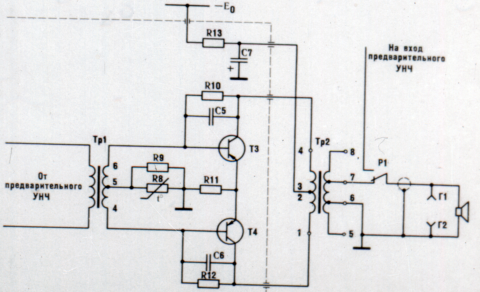

Электрическая схема первого гетеродина

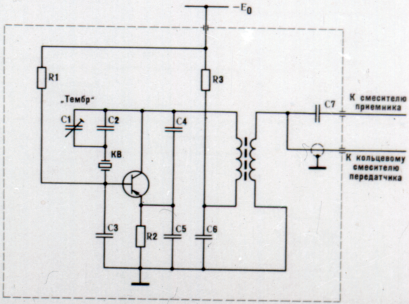

Электрическая схема второго гетеродина

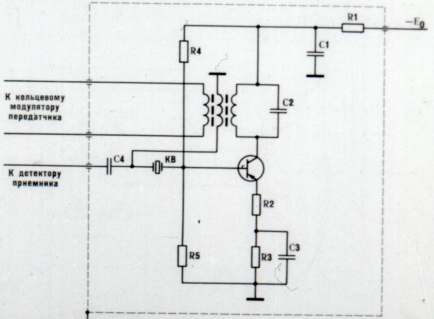

Электрическая схема кольцевого модулятора передатчика

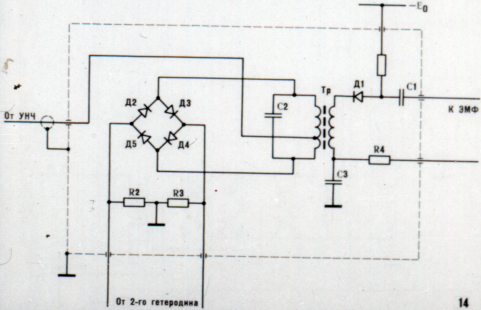

Электрическая схема кольцевого смесителя и предварительного усилителя передатчика

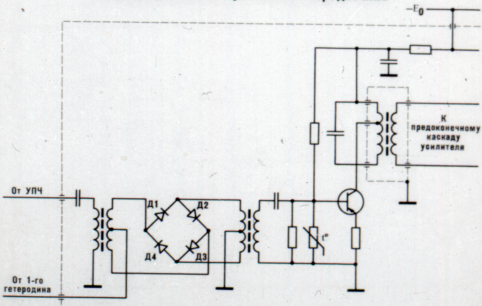

Электрическая схема предоконечного и оконечного усилителей передатчика

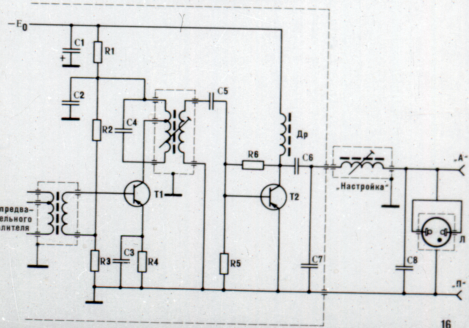

Приемопередатчик конструктивно выполнен из отдельных блоков, заключенных в экраны, спаянные между собой.

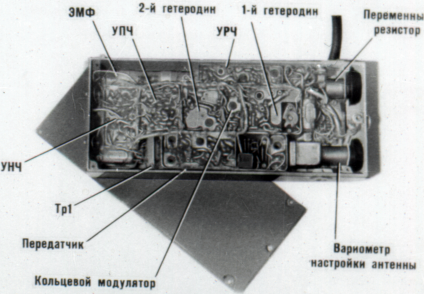

Органы управления приемопередатчиком



К корпусу приемопередатчика двумя винтами крепится кассета питания.



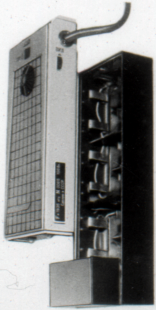

В кассете из ударопрочного полистирола помещаются 8 батарей „Марс“, что обеспечивает непрерывную работу радиостанции не менее 30 часов при соотношении времени прием—передача 1:1.

Напряжение источника питания 12 В.

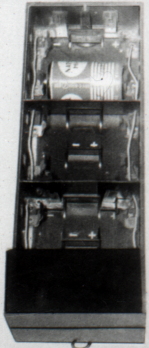

Манипулятор

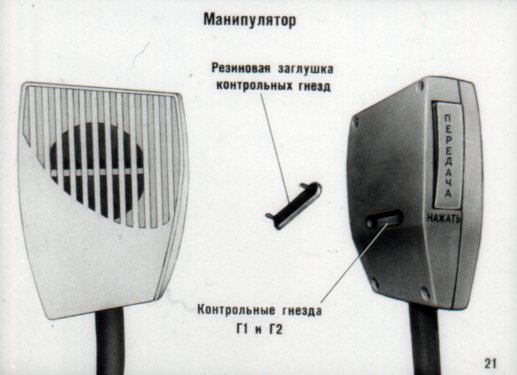

Конструкция и электрическая схема манипулятора

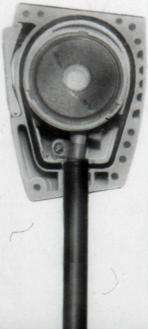





При подготовке радиостанции к работе отстегнуть крышку сумки и извлечь манипулятор.

При удалении корреспондента на расстояние до 5 км используется штыревая антенна.



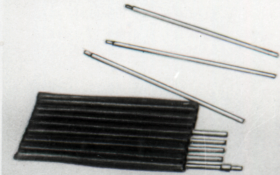

Отдельные колена антенны соединяются между собой.



Антенна вставляется в гнездо „А“ и ввинчивается до упора.

При удалении корреспондента на расстояние более 5 км разворачивается антенна типа „наклонный луч" с противовесом.

При этом антенна и противовес присоединяются к гнездам „А" и „П" приемопередатчика.

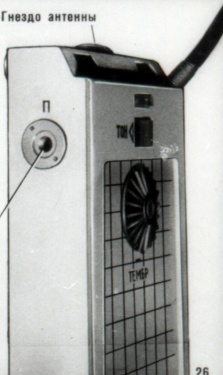

Второй конец антенны подвешивается на высоту 4—8 м, а противовес направляется в сторону корреспондента на высоте 0,1—0,5 м от земли.



Выключатель питания на корпусе приемопередатчика переводится в положение „Вкл.“.

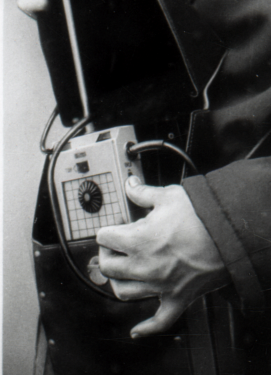



Производится настройка антенной цепи: выключатель тона передвигается в положение „Тон".

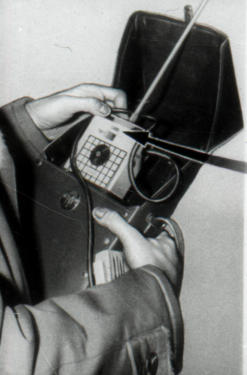

Вращением ручки „Настройка" производится настройка по максимуму свечения неоновой лампы.

После этого переключатель „Тон" возвращается в исходное положение.

Перед работой на передачу следует убедиться, что ручка „Тембр" находится в среднем положении, т. е. метка на ручке совмещена с меткой на корпусе.

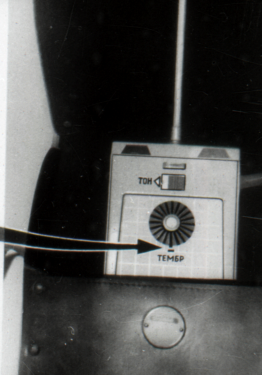

Для передачи сообщения следует нажать кнопку „Передача" на манипуляторе и, ведя передачу, держать манипулятор на расстоянии не более 5—10 см от рта.



В отжатом положении кнопки „Передача" радиостанция автоматически переключается на прием.

Во время приема сообщений ручками „Громкость" и „Тембр" устанавливаются желаемые громкость и качество звучания.

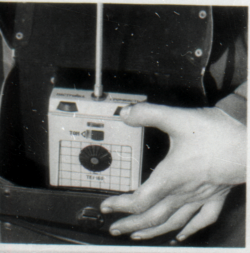

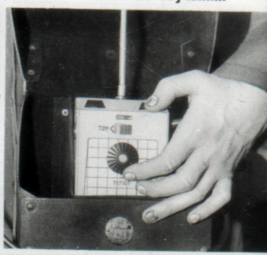

С помощью переходной колодки радиостанция может подключаться к внешнему источнику питания.

При этом необходимо строго соблюдать полярность подключения.

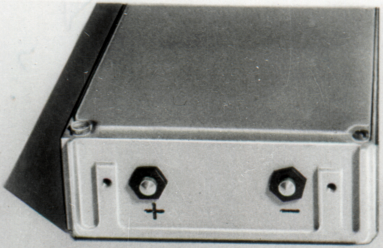

Конец диафильма

Автор *А. С. Райнус*

Консультант *А. С. Пестунович*

Художники *П. И. Борский, Б. Н. Козуб*

Редактор *Ю. И. Зарукин*

М 04802

Издано Фабрикой экранных учебно-наглядных пособий
Всесоюзного треста производственных предприятий
Государственного комитета Совета Министров СССР по профтехобразованию
ЛЕНИНГРАД, 196095
ул. Зои Космодемьянской, 26
- 1975 -